GF Piping Systems

Preisliste Deutschland
gültig ab 01. Dezember 2022

Ersatzteile für Industrie-Armaturen

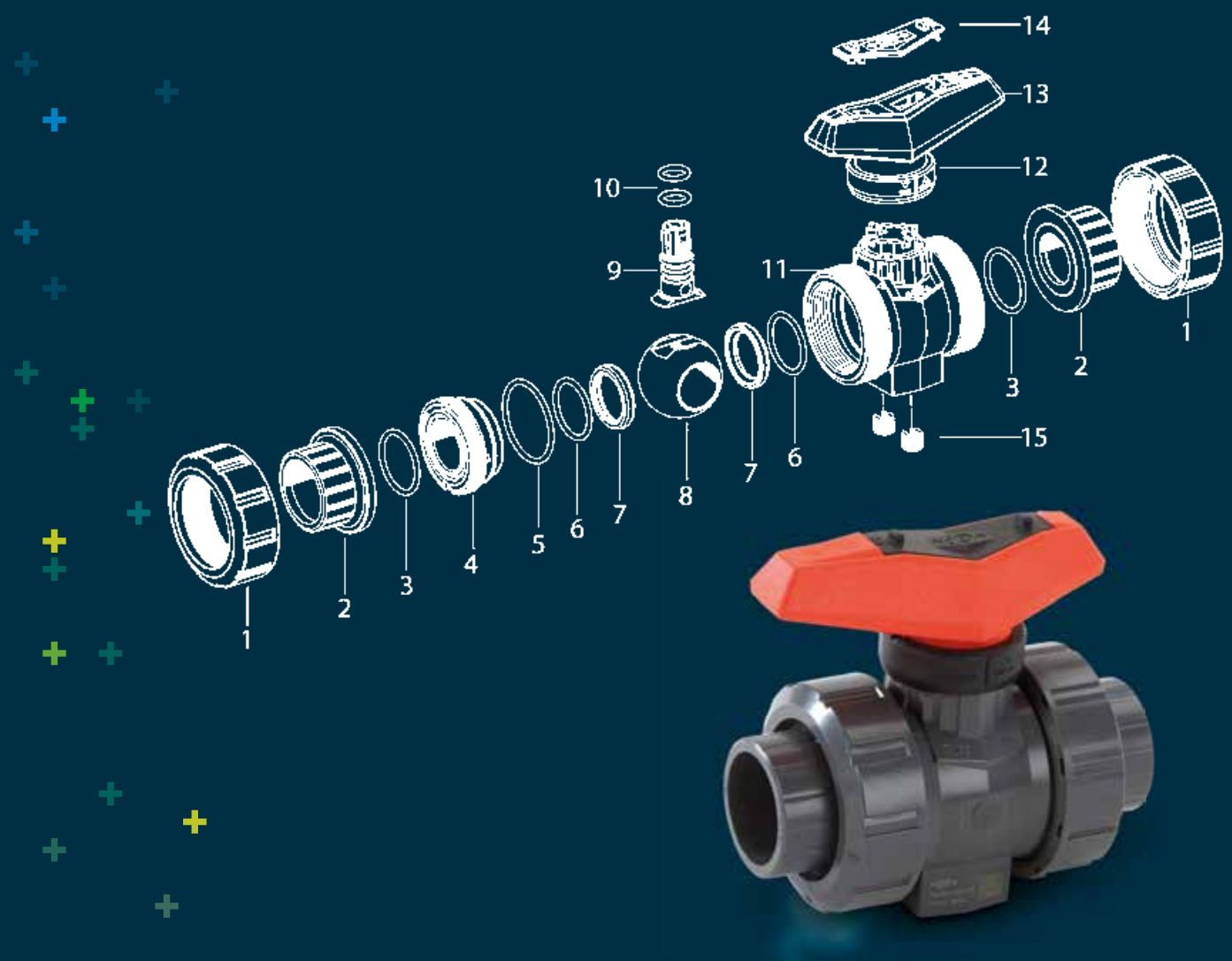

Ersatzteile für Armaturen und Schwebekörper-Durchflussmesser	Seite
Ersatzteile Kugelhähne Typ 546 Pro und Typ 546	4
Ersatzteile Kugelhahn Typ 542	25
Anschlussteile für Kugelhähne Typ 546 Pro/523/542/543Rückschlagventile Typ 561/562, Be- und Entlüfter Typ 591/595	26
Ersatzteile Kegelrückschlagventile Typ 561 und Typ 562	36
Ersatzteile Be- und Entlüfter Typ 591 und Typ 595	42
Ersatzteile Absperrklappen Typ 567, Typ 578 und Typ 568	46
Ersatzteile Absperrklappe Typ 565	54
Ersatzteile Membranventile neue GenerationTyp 514, Typ 515, Typ 517 und Typ 519	61
Ersatzteile Magnetventile Typ 157, Typ 160, Typ 161, Typ 165 und Typ 166	75
Ersatzteile Membranventile Typ 314 und Typ 317	78
Ersatzteile Schrägsitzventile Typ 303 und Typ 304	82
Ersatzteile Rückschlagklappen Typ 369	85
Ersatzteile Schmutzfänger Typ 305	87
Ersatzteile Prozessventile Typ 582 und Typ 586	92
Ersatzteile Schwebekörper-Durchflussmesser Typ 335, Typ 350 und Kurzausführung	94

Ersatzteile Kugelhähne Typ 546 Pro und Typ 546

Ersatzteile für Kugelhähne

Ersatzteile Kugelhahn Typ 546 Pro

Zentralteil 546 Pro

Ausführung:

- Alle Anschlussteile und Überwurfmuttern sind im Hauptsortiment aufgeführt
- Kugeldichtung Standard in PTFE
- Zentralteil bestehend aus: Gehäuse (1), Einschraubteil (2), Kugel (5), Zapfen (6), Kugel-, Hinterlage-, Gehäuse-, Anschluss- und Zapfendichtung (7-11), Standardhebel (12) und Gewindebuchsen rostfrei (14)

d (mm)	DN (mm)	Size (inch)	PVC-U EPDM Code	EUR	PF
16 - 20	10 - 15	⅜ - ½	**161 487 562**	**123,05**	2 31 546 998
25	20	¾	**161 487 563**	**146,24**	2 31 546 998
32	25	1	**161 487 564**	**171,35**	2 31 546 998
40	32	1 ¼	**161 487 565**	**215,80**	2 31 546 998
50	40	1 ½	**161 487 566**	**264,54**	2 31 546 998
63	50	2	**161 487 567**	**281,74**	2 31 546 998
75	65	2 ½	**161 486 157**	**820,11**	2 31 546 998
90	80	3	**161 486 158**	**1.020,56**	2 31 546 998
110	100	4	**161 486 159**	**1.228,25**	2 31 546 998

d (mm)	DN (mm)	Size (inch)	PVC-U FKM Code	EUR	PF
16 - 20	10 - 15	⅜ - ½	**161 487 572**	**155,35**	2 31 546 998
25	20	¾	**161 487 573**	**182,08**	2 31 546 998
32	25	1	**161 487 574**	**224,84**	2 31 546 998
40	32	1 ¼	**161 487 575**	**268,82**	2 31 546 998
50	40	1 ½	**161 487 576**	**329,53**	2 31 546 998
63	50	2	**161 487 577**	**392,14**	2 31 546 998
75	65	2 ½	**161 486 169**	**1.066,00**	2 31 546 998
90	80	3	**161 486 170**	**1.328,61**	2 31 546 998
110	100	4	**161 486 171**	**1.598,62**	2 31 546 998

d (mm)	DN (mm)	Size (inch)	PVC-C EPDM Code	EUR	PF
16 - 20	10 - 15	⅜ - ½	**163 487 562**	**164,15**	2 32 541 998
25	20	¾	**163 487 563**	**195,96**	2 32 541 998
32	25	1	**163 487 564**	**245,10**	2 32 541 998
40	32	1 ¼	**163 487 565**	**265,72**	2 32 541 998
50	40	1 ½	**163 487 566**	**283,86**	2 32 541 998

Fortsetzung nächste Seite

d (mm)	DN (mm)	Size (inch)	PVC-C EPDM Code	EUR	PF
63	50	2	**163 487 567**	**319,71**	2 32 541 998
75	65	2 ½	**163 481 257**	**1.024,93**	2 32 541 998
90	80	3	**163 481 258**	**1.276,04**	2 32 541 998
110	100	4	**163 481 259**	**1.538,87**	2 32 541 998

d (mm)	DN (mm)	Size (inch)	PVC-C FKM Code	EUR	PF
16 - 20	10 - 15	⅜ - ½	**163 487 572**	**186,62**	2 32 541 998
25	20	¾	**163 487 573**	**231,55**	2 32 541 998
32	25	1	**163 487 574**	**301,33**	2 32 541 998
40	32	1 ¼	**163 487 575**	**333,57**	2 32 541 998
50	40	1 ½	**163 487 576**	**370,63**	2 32 541 998
63	50	2	**163 487 577**	**471,96**	2 32 541 998
75	65	2 ½	**163 481 269**	**1.333,40**	2 32 541 998
90	80	3	**163 481 270**	**1.663,14**	2 32 541 998
110	100	4	**163 481 271**	**2.002,48**	2 32 541 998

d (mm)	DN (mm)	Size (inch)	ABS EPDM Code	EUR	PF
16 - 20	10 - 15	⅜ - ½	**169 487 562**	**164,18**	2 33 542 998
25	20	¾	**169 487 563**	**186,43**	2 33 542 998
32	25	1	**169 487 564**	**233,42**	2 33 542 998
40	32	1 ¼	**169 487 565**	**299,16**	2 33 542 998
50	40	1 ½	**169 487 566**	**384,28**	2 33 542 998
63	50	2	**169 487 567**	**472,77**	2 33 542 998
75	65	2 ½	**169 480 757**	**1.166,66**	2 33 542 998
90	80	3	**169 480 758**	**1.454,86**	2 33 542 998
110	100	4	**169 480 759**	**1.751,45**	2 33 542 998

d (mm)	DN (mm)	Size (inch)	PP-H EPDM Code	EUR	PF
16 - 20	10 - 15	⅜ - ½	**167 487 562**	**142,51**	2 34 539 998
25	20	¾	**167 487 563**	**176,66**	2 34 539 998
32	25	1	**167 487 564**	**216,91**	2 34 539 998
40	32	1 ¼	**167 487 565**	**261,45**	2 34 539 998
50	40	1 ½	**167 487 566**	**321,47**	2 34 539 998
63	50	2	**167 487 567**	**336,35**	2 34 539 998
75	65	2 ½	**167 482 882**	**778,03**	2 34 539 998
90	80	3	**167 482 883**	**968,33**	2 34 539 998
110	100	4	**167 482 884**	**1.165,26**	2 34 539 998

d (mm)	DN (mm)	Size (inch)	PP-H FKM Code	EUR	PF
16 - 20	10 - 15	⅜ - ½	**167 487 572**	**199,03**	2 34 539 998
25	20	¾	**167 487 573**	**226,63**	2 34 539 998
32	25	1	**167 487 574**	**281,72**	2 34 539 998
40	32	1 ¼	**167 487 575**	**337,99**	2 34 539 998
50	40	1 ½	**167 487 576**	**404,67**	2 34 539 998
63	50	2	**167 487 577**	**516,59**	2 34 539 998
75	65	2 ½	**167 482 894**	**1.011,44**	2 34 539 998
90	80	3	**167 482 895**	**1.260,18**	2 34 539 998
110	100	4	**167 482 896**	**1.516,94**	2 34 539 998

d (mm)	DN (mm)	Size (inch)	PVDF FKM Code	EUR	PF
16 - 20	10 - 15	⅜ - ½	**175 487 562**	**391,19**	2 35 540 998
25	20	¾	**175 487 563**	**412,64**	2 35 540 998
32	25	1	**175 487 564**	**518,78**	2 35 540 998
40	32	1 ¼	**175 487 565**	**645,64**	2 35 540 998
50	40	1 ½	**175 487 566**	**787,29**	2 35 540 998

Fortsetzung nächste Seite

d (mm)	DN (mm)	Size (inch)	PVDF FKM Code	EUR	PF
63	50	2	**175 487 567**	**1.038,76**	2 35 540 998
75	65	2 ½	**175 482 969**	**Auf Anfrage**	2 35 540 998
90	80	3	**175 482 970**	**Auf Anfrage**	2 35 540 998
110	100	4	**175 482 971**	**Auf Anfrage**	2 35 540 998

Kugel Set 546

Ausführung:

- Kugeldichtung Standard in PTFE
- Kugel Set bestehend aus: Kugel (5), Zapfen (6), Kugel-, Hinterlage-, Gehäuse- und Zapfendichtung (7-9,11)

d (mm)	DN (mm)	Zoll (inch)	PVC-U EPDM Code	EUR	PF	PVC-U FKM Code	EUR	PF
16	10	⅜	**161 486 375**	**80,90**	2 31 546 998	**161 486 385**	**94,16**	2 31 546 998
20	15	½	**161 486 375**	**80,90**	2 31 546 998	**161 486 385**	**94,16**	2 31 546 998
25	20	¾	**161 486 376**	**83,89**	2 31 546 998	**161 486 386**	**113,27**	2 31 546 998
32	25	1	**161 486 377**	**102,54**	2 31 546 998	**161 486 387**	**126,89**	2 31 546 998
40	32	1 ¼	**161 486 378**	**113,99**	2 31 546 998	**161 486 388**	**151,28**	2 31 546 998
50	40	1 ½	**161 486 379**	**140,99**	2 31 546 998	**161 486 389**	**185,43**	2 31 546 998
63	50	2	**161 486 380**	**194,98**	2 31 546 998	**161 486 390**	**273,12**	2 31 546 998
75	65	2 ½	**161 486 381**	**423,16**	2 31 546 998	**161 486 391**	**549,63**	2 31 546 998
90	80	3	**161 486 382**	**517,84**	2 31 546 998	**161 486 392**	**687,50**	2 31 546 998
110	100	4	**161 486 383**	**634,66**	2 31 546 998	**161 486 393**	**825,38**	2 31 546 998

d (mm)	DN (mm)	Zoll (inch)	PVC-C EPDM Code	EUR	PF	PVC-C FKM Code	EUR	PF
16	10	⅜	**163 481 375**	**98,68**	2 32 541 998	**163 481 385**	**114,70**	2 32 541 998
20	15	½	**163 481 375**	**98,68**	2 32 541 998	**163 481 385**	**114,70**	2 32 541 998
25	20	¾	**163 481 376**	**102,04**	2 32 541 998	**163 481 386**	**137,63**	2 32 541 998
32	25	1	**163 481 377**	**124,76**	2 32 541 998	**163 481 387**	**154,86**	2 32 541 998
40	32	1 ¼	**163 481 378**	**138,81**	2 32 541 998	**163 481 388**	**183,98**	2 32 541 998
50	40	1 ½	**163 481 379**	**171,35**	2 32 541 998	**163 481 389**	**224,84**	2 32 541 998
63	50	2	**163 481 380**	**237,30**	2 32 541 998	**163 481 390**	**333,12**	2 32 541 998
75	65	2 ½	**163 481 381**	**446,86**	2 32 541 998	**163 481 391**	**580,91**	2 32 541 998
90	80	3	**163 481 382**	**558,94**	2 32 541 998	**163 481 392**	**725,94**	2 32 541 998
110	100	4	**163 481 383**	**670,24**	2 32 541 998	**163 481 393**	**871,47**	2 32 541 998

d (mm)	DN (mm)	Zoll (inch)	ABS EPDM Code	EUR	PF	PP-H EPDM Code	EUR	PF
16	10	⅜	**169 480 900**	**51,43**	2 33 542 998	**167 484 125**	**88,55**	2 34 539 998
20	15	½	**169 480 900**	**51,43**	2 33 542 998	**167 484 125**	**88,55**	2 34 539 998
25	20	¾	**169 480 901**	**77,49**	2 33 542 998	**167 484 126**	**92,11**	2 34 539 998
32	25	1	**169 480 902**	**65,84**	2 33 542 998	**167 484 127**	**114,24**	2 34 539 998
40	32	1 ¼	**169 480 903**	**79,03**	2 33 542 998	**167 484 128**	**124,14**	2 34 539 998
50	40	1 ½	**169 480 904**	**97,27**	2 33 542 998	**167 484 129**	**154,98**	2 34 539 998
63	50	2	**169 480 905**	**134,42**	2 33 542 998	**167 484 130**	**211,04**	2 34 539 998
75	65	2 ½	**169 480 906**	**422,53**	2 33 542 998	**167 484 131**	**377,83**	2 34 539 998
90	80	3	**169 480 907**	**299,41**	2 33 542 998	**167 484 132**	**471,34**	2 34 539 998
110	100	4	**169 480 908**	**634,21**	2 33 542 998	**167 484 133**	**565,55**	2 34 539 998

d (mm)	DN (mm)	Zoll (inch)	PP-H FKM Code	EUR	PF	PVDF FKM Code	EUR	PF
16	10	⅜	**167 484 135**	**103,65**	2 34 539 998	**175 483 275**	**346,75**	2 35 540 998
20	15	½	**167 484 135**	**103,65**	2 34 539 998	**175 483 275**	**346,75**	2 35 540 998
25	20	¾	**167 484 136**	**123,45**	2 34 539 998	**175 483 276**	**401,79**	2 35 540 998
32	25	1	**167 484 137**	**138,98**	2 34 539 998	**175 483 277**	**553,80**	2 35 540 998
40	32	1 ¼	**167 484 138**	**154,29**	2 34 539 998	**175 483 278**	**605,89**	2 35 540 998
50	40	1 ½	**167 484 139**	**196,47**	2 34 539 998	**175 483 279**	**754,70**	2 35 540 998

Fortsetzung nächste Seite

d (mm)	DN (mm)	Zoll (inch)	PP-H FKM Code	EUR	PF	PVDF FKM Code	EUR	PF
63	50	2	**167 484 140**	**278,64**	2 34 539 998	**175 483 280**	**1.114,05**	2 35 540 998
75	65	2 ½	**167 484 141**	**490,43**	2 34 539 998	**175 483 281**	**Auf Anfrage**	2 35 540 998
90	80	3	**167 484 142**	**615,60**	2 34 539 998	**175 483 282**	**Auf Anfrage**	2 35 540 998
110	100	4	**167 484 143**	**738,45**	2 34 539 998	**175 483 283**	**2.384,01**	2 35 540 998

Anschlussdichtung

Ausführung:

- Nr. 10

d (mm)	DN (mm)	Zoll (inch)	EPDM Code	EUR	PF	FKM Code	EUR	PF
16	10	⅜	**748 410 059**	**4,88**	2 31 800 999	**749 410 059**	**12,09**	2 31 800 999
20	15	½	**748 410 059**	**4,88**	2 31 800 999	**749 410 059**	**12,09**	2 31 800 999
25	20	¾	**748 410 106**	**5,56**	2 31 800 999	**749 410 106**	**12,09**	2 31 800 999
32	25	1	**748 410 151**	**7,90**	2 31 800 999	**749 410 151**	**23,48**	2 31 800 999
40	32	1 ¼	**748 410 062**	**12,68**	2 31 800 999	**749 410 062**	**31,37**	2 31 800 999
50	40	1 ½	**748 410 003**	**7,10**	2 30 162 006	**749 410 003**	**24,13**	2 30 162 008
63	50	2	**748 410 231**	**13,45**	2 31 800 999	**749 410 231**	**41,03**	2 31 800 999
75	65	2 ½	**748 410 119**	**16,27**	2 31 161 999	**749 410 119**	**65,70**	2 31 161 999
90	80	3	**748 410 023**	**19,97**	2 31 800 999	**749 410 023**	**81,95**	2 31 800 999
110	100	4	**748 410 254**	**24,06**	2 31 800 999	**749 410 254**	**140,50**	2 31 800 999

PF 2 31 800 999

Dichtungsset

Ausführung:

- Dichtungs Set bestehend aus: Hinterlage-, Gehäuse- und Zapfendichtung (8-11)

d (mm)	DN (mm)	Zoll (inch)	EPDM Code	EUR	FKM Code	EUR	KALREZ Code	EUR
16 - 20	15	½	**161 486 400**	**40,88**	**161 486 410**	**43,11**	**161 488 280**	**1.057,22**
25	20	¾	**161 486 401**	**45,84**	**161 486 411**	**61,01**	**161 488 281**	**1.230,74**
32	25	1	**161 486 402**	**54,26**	**161 486 412**	**77,33**	**161 488 282**	**1.973,48**
40	32	1 ¼	**161 486 403**	**65,13**	**161 486 413**	**104,85**	**161 488 283**	**3.198,81**
50	40	1 ½	**161 486 404**	**77,02**	**161 486 414**	**113,36**	**161 488 284**	**3.534,95**
63	50	2	**161 486 405**	**90,92**	**161 486 415**	**164,38**	**161 488 285**	**4.407,88**
75	65	2 ½	**161 486 406**	**197,66**	**161 486 416**	**387,30**		
90	80	3	**161 486 407**	**246,74**	**161 486 417**	**520,92**		
110	100	4	**161 486 408**	**295,88**	**161 486 418**	**669,89**		

DN10/15 - 50

DN10/15 - 50

Hebel 546

d (mm)	DN (mm)	Zoll (inch)	Standard Hebel rot Code	EUR	PF	Standard Hebel schwarz Code	EUR	PF
16	10	⅜	**167 484 088**	**16,48**	2 31 798 999	**167 484 076**	**18,89**	2 31 798 999
20	15	½	**167 484 088**	**16,48**	2 31 798 999	**167 484 076**	**18,89**	2 31 798 999
25	20	¾	**167 484 089**	**17,36**	2 31 798 999	**167 484 077**	**19,69**	2 31 798 999
32	25	1	**167 484 090**	**20,47**	2 31 798 999	**167 484 078**	**23,98**	2 31 798 999
40	32	1 ¼	**167 484 091**	**22,67**	2 31 798 999	**167 484 079**	**26,30**	2 31 798 999
50	40	1 ½	**167 484 092**	**27,40**	2 31 798 999	**167 484 080**	**33,69**	2 31 798 999
63	50	2	**167 484 093**	**33,69**	2 31 798 999	**167 484 081**	**38,88**	2 31 798 999
75	65	2 ½	**167 484 094**	**79,78**	2 31 798 999	**167 484 082**	**79,78**	2 31 798 999
90	80	3	**167 484 095**	**79,78**	2 31 798 999	**167 484 083**	**79,78**	2 31 798 999
110	100	4	**167 484 096**	**117,57**	2 31 798 999	**167 484 084**	**117,57**	2 31 798 999

d (mm)	DN (mm)	Zoll (inch)	Multifunktions Hebel Code	EUR	PF
16	10	⅜	**167 484 100**	**77,25**	2 31 798 999
20	15	½	**167 484 100**	**77,25**	2 31 798 999
25	20	¾	**167 484 101**	**84,32**	2 31 798 999
32	25	1	**167 484 102**	**94,80**	2 31 798 999
40	32	1 ¼	**167 484 103**	**106,84**	2 31 798 999
50	40	1 ½	**167 484 104**	**115,35**	2 31 798 999
63	50	2	**167 484 105**	**130,17**	2 31 798 999
75	65	2 ½	**161 486 689**	**150,48**	2 31 567 998
90	80	3	**161 486 690**	**193,37**	2 31 567 998
110	100	4	**161 486 691**	**233,36**	2 31 567 998

PF 2 31 798 999

Hebel 546 Pro

Ausführung:

- Zubehör für Kugelhahn Typ 546 Pro
- Serienmässig abschliessbar (DN10-DN50)

Anmerkung:

Funktioniert nur mit Kugelhahn Typ 546 Pro

DN (mm)	Hebel 546 Pro Code	EUR	SP	Gewicht (kg)
10-15	**198 546 400**	**15,69**	1	0,100
20	**198 546 401**	**16,52**	1	0,100
25	**198 546 402**	**19,48**	1	0,100
32	**198 546 403**	**21,58**	1	0,100
40	**198 546 404**	**26,10**	1	0,100
50	**198 546 405**	**32,09**	1	0,100

PF 2 31 798 999

Hebelverlängerung 546 und 543 PVC-U metrisch

Ausführung:

- Für Kugelhahn Typ 546 und 543
- Bestehend aus Adapterstücken für Hebelanschluss und Zapfenanschluss
- Rohrzwischenstück PVC-U in gewünschter Länge muss kundenseitig beschafft werden

DN-DN (mm)	d-d (mm)	Code	EUR	SP	Gewicht (kg)	H (mm)	H1 (mm)	H2 (mm)	H3 (mm)	D (mm)
10 - 15	16 - 20	**161 486 435**	**82,66**	1	0,030	41	52	29	36	26
20 - 25	25 - 32	**161 486 436**	**85,30**	1	0,029	50	62	32	39	36
32 - 40	40 - 50	**161 486 437**	**102,00**	1	0,045	65	76	34	44	40
- - 50	- - 63	**161 486 438**	**106,84**	1	0,059	84	87	37	48	44

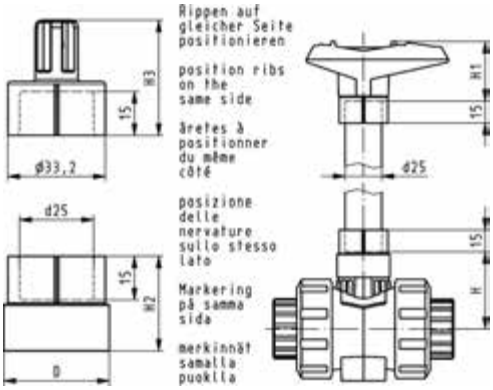

PF 2 31 798 999

Hebelverlängerung für Kugelhahn Typ 546 PVC-U DN65 - DN100

Ausführung:

- Höhe variierbar
- Verwendung mehrerer Module aufeinander möglich

d-d (mm)	DN-DN (mm)	Code	EUR	SP	Gewicht (kg)	H (mm)	D (mm)	H1 (mm)
75 - 90	65 - 80	**161 490 920**	**457,01**	1	0,323	143	58	100
- - 110	- - 100	**161 490 921**	**435,53**	1	0,413	143	64	100

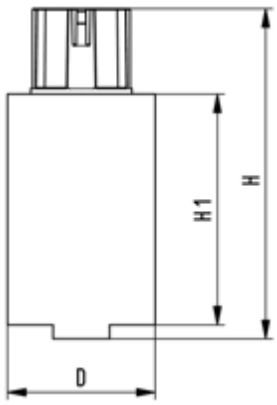

PF 2 31 798 999

Schlossadapter
Für Kugelhahn Typ 546 Pro

Ausführung:

- Zubehör für Kugelhahn Typ 546 Pro
- Adaption für Schlösser bis zu 7mm Schliessbügeldurchmesser
- Hält bis zu 2 Vorhängeschlösser

DN (mm)	Code	EUR	SP
10-50	**198 546 099**	**67,42**	1

PF 2 31 798 999

Befestigungsplatte 546 Pro und 543 PP-GF (L02)

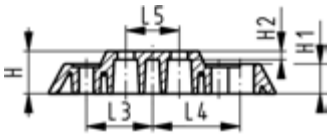

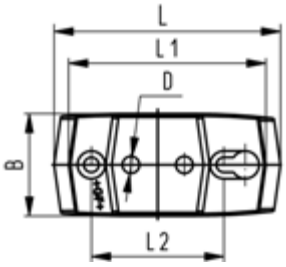

- Inklusive 2 Befestigungsschrauben

d-d (mm)	DN-DN (mm)	Code	EUR	Gewicht (kg)
16 - 32	10 - 25	**167 484 110**	**18,89**	0,054
40 - 63	32 - 50	**167 484 111**	**24,97**	0,066

d-d (mm)	B (mm)	D (mm)	H (mm)	H1 (mm)	H2 (mm)	L (mm)	L1 (mm)	L2 (mm)	L3 (mm)	L4 (mm)	L5 (mm)
16 - 32	48	8	20	14	4	106	92	62	31	41	25
40 - 63	54	9	20	14	4	149	134	104	52	62	45

PF 2 31 798 999

Gewindebuchse

Ausführung:

- * 1 Beutel mit 10 Stück
- Werkstoff A2
- Zur Nachrüstung der Befestigung Kugelhahn Type 546

	d-d (mm)	Code	EUR	Gewicht (kg)	A (mm)	E (mm)	L (mm)
	16 - 32	**161 486 014**	**Auf Anfrage**	0,002	6	10	12
*	16 - 32	**161 486 538**	**104,30**	0,020	6	10	12
	40 - 90	**161 481 448**	**Auf Anfrage**	0,005	8	12	15
*	40 - 90	**161 486 539**	**127,72**	0,020	8	12	15
*	- - 110	**161 486 540**	**283,03**	0,020			

PF 2 31 798 999

Transparente Hebelclips für Kugelhahn-Kennzeichnung

Option:

- Zubehör zum Kugelhahn Typ 546, 543, 523, 547
- Material: SAN
- UV-, Witterungs- und Chemikalienbeständig
- Ermöglicht Ventilkennzeichnung in Verbindung mit perforierten Druckbögen
- Perforierte Druckbögen sind nicht inklusive (je nach Dimension siehe 198 807 231 - 198 807 234)

d-d (mm)	DN-DN (mm)	Zoll (inch)	Code	EUR	Menge
16 - 20	10 - 15	⅜ - ½	**198 807 221**	**11,42**	10 Stk.
25 - 32	20 - 25	¾ - 1	**198 807 222**	**13,69**	10 Stk.
40 - 50	32 - 40	1 ¼ - 1 ½	**198 807 223**	**13,69**	5 Stk.
63	50	2	**198 807 224**	**17,11**	5 Stk.

PF 2 31 798 999

Druckbögen für Kugelhahn-Kennzeichnung

Option:

- Zubehör zum Kugelhahn Typ 546, 543, 523, 547
- Material: DIN A4 Polymer-Folie
- UV-, Witterungs- und Chemikalienbeständig
- Ermöglicht Ventilkennzeichnung in Verbindung mit transparentem Hebelclip
- Kann mit Laserdrucker oder von Hand beschriftet werden
- Transparente Hebelclips sind nicht inklusive (je nach Dimension siehe 198 807 221 - 198 807 224)

d-d (mm)	DN-DN (mm)	Zoll (inch)	Code	EUR	Menge
16 - 20	10 - 15	⅜ - ½	**198 807 231**	**171,67**	25 Bögen à 48 Labels
25 - 32	20 - 25	¾ - 1	**198 807 232**	**171,67**	25 Bögen à 24 Labels
40 - 50	32 - 40	1 ¼ - 1 ½	**198 807 233**	**171,67**	25 Bögen à 18 Labels
63	50	2	**198 807 234**	**171,67**	25 Bögen à 11 Labels
16 - 20	10 - 15	⅜ - ½	**198 807 241**	**567,73**	100 Bögen à 48 Labels
25 - 32	20 - 25	¾ - 1	**198 807 242**	**567,73**	100 Bögen à 24 Labels
40 - 50	32 - 40	1 ¼ - 1 ½	**198 807 243**	**567,73**	100 Bögen à 18 Labels
63	50	2	**198 807 244**	**567,73**	100 Bögen à 11 Labels

PF 2 34 539 999

Adapterring für Kugelhähne

- Kompatibel mit Kugelhahn Typ 546/543/523/547 und Rückschlagventil Typ 561/591
- Übergangsadapter ermöglicht die Verwendung von Standard-Verschraubungen mit Kugelhahn und Rückschlagventil
- Material: PP-GF (30% glasfaserverstärkt)

d (mm)	Code	EUR	SP	Gewicht (kg)
20	**167 481 182**	**24,10**	1	0,003
25	**167 481 183**	**24,10**	1	0,003
32	**167 481 184**	**27,34**	1	0,004
40	**167 481 185**	**45,98**	1	0,008
50	**167 481 186**	**51,52**	1	0,014
63	**167 481 187**	**66,82**	1	0,026

PF 2 31 001 999

Dichtungsset 3-Weg Kugelhahn

Ausführung:

- Dichtungs Set bestehend aus: Hinterlage-, Gehäuse- und Zapfendichtung (8-11)
- Für eine L- und T-Bohrung Horizontal

d (mm)	DN (mm)	Size (inch)	EPDM Code	EUR	FKM Code	EUR
16 - 20	10 - 15	3/8 - 1/2	**161 488 242**	**57,08**	**161 488 248**	**71,71**
25	20	3/4	**161 488 243**	**70,13**	**161 488 249**	**71,76**
32	25	1	**161 488 244**	**83,25**	**161 488 250**	**91,00**
40	32	1 1/4	**161 488 245**	**92,92**	**161 488 251**	**110,63**
50	40	1 1/2	**161 488 246**	**140,01**	**161 488 252**	**141,91**
63	50	2	**161 488 247**	**175,65**	**161 488 253**	**189,91**

Ersatzteile Dosierkugelhahn Typ 523

Zentralteil

Ausführung:

- Alle Anschlussteile und Überwurfmuttern sind im Hauptsortiment aufgeführt
- Kugeldichtung Standard in PTFE
- Zentralteil bestehend aus: Gehäuse, Einschraubteil, Kugel, Zapfen, Kugel-, Hinterlage-, Gehäuse-, Anschluss- und Zapfendichtung, Standardhebel und Gewindebuchsen rostfrei

d (mm)	DN (mm)	Zoll (inch)	PVC-U EPDM Code	EUR	PF	PVC-U FKM Code	EUR	PF
16	10	⅜	**161 485 351**	**186,76**	2 31 A13 999	**161 485 361**	**201,47**	2 31 A13 999
20	15	½	**161 485 353**	**194,68**	2 31 A13 999	**161 485 363**	**207,03**	2 31 A13 999

d (mm)	DN (mm)	Zoll (inch)	PP-H EPDM Code	EUR	PF	PP-H FKM Code	EUR	PF
16	10	⅜	**167 485 371**	**203,26**	2 34 A14 999	**167 485 381**	**219,60**	2 34 A14 999
20	15	½	**167 485 373**	**211,68**	2 34 A14 999	**167 485 383**	**225,63**	2 34 A14 999

PF 2 31 546 001

Hebel 542

Ausführung:

- Zubehör für Kugelhahn Typ 542

DN (mm)	Hebel 542 Rot Code	EUR	Gewicht (kg)	Hebel 542 Blau Code	EUR	SP	Gewicht (kg)
15	**198 546 410**	**12,27**	0,014	**198 546 420**	**12,27**	1	0,014
20 - 25	**198 546 411**	**15,25**	0,027	**198 546 421**	**15,25**	1	0,027
32 - 40	**198 546 412**	**20,55**	0,043	**198 546 422**	**20,55**	1	0,043
50	**198 546 413**	**25,17**	0,061	**198 546 423**	**25,17**	1	0,061

Ersatzteile Kugelhahn Typ 543 vertikal

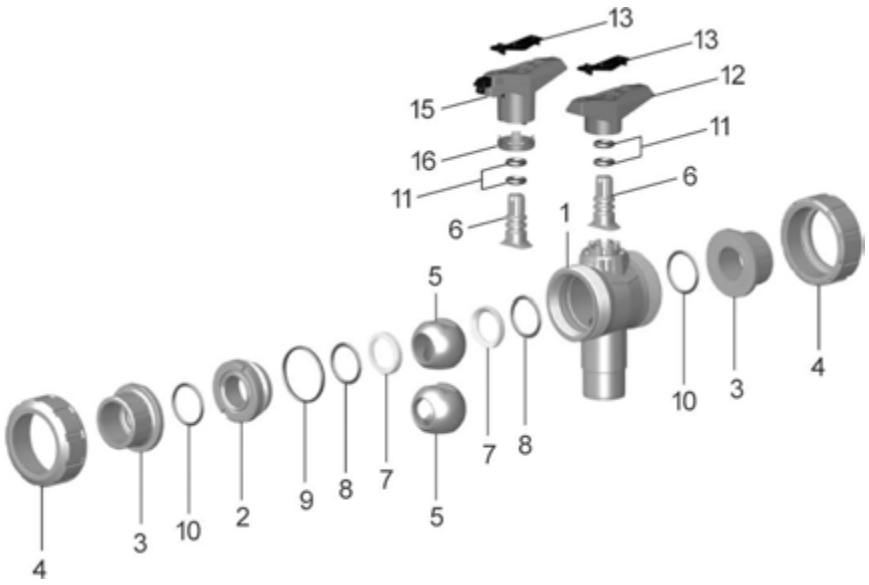

Zentralteil L-Bohrung

Ausführung:

- Alle Anschlussteile und Überwurfmuttern sind im Hauptsortiment aufgeführt
- Kugeldichtung Standard in PTFE
- Zentralteil bestehend aus: Gehäuse (1), Einschraubteil (2), Kugel (5), Zapfen (6), Kugel-, Hinterlage-, Gehäuse-, Anschluss- und Zapfendichtung (7-11) und Standardhebel (12)

d (mm)	DN (mm)	Zoll (inch)	PVC-U EPDM Code	EUR	PF
16	10	⅜	**161 488 041**	**Auf Anfrage**	2 31 001 999
20	15	⅜	**161 488 042**	**239,68**	2 31 001 999
25	20	¾	**161 488 043**	**279,11**	2 31 001 999
32	25	1	**161 488 044**	**341,95**	2 31 001 999
40	32	1 ¼	**161 488 045**	**370,63**	2 31 001 999
50	40	1 ½	**161 488 046**	**401,21**	2 31 001 999
63	50	2	**161 488 047**	**429,89**	2 31 001 999

d (mm)	DN (mm)	Zoll (inch)	PVC-U FKM Code	EUR	PF
16	10	⅜	**161 488 051**	**Auf Anfrage**	2 31 001 999
20	15	⅜	**161 488 052**	**264,05**	2 31 001 999
25	20	¾	**161 488 053**	**261,87**	2 31 001 999
32	25	1	**161 488 054**	**387,35**	2 31 001 999
40	32	1 ¼	**161 488 055**	**419,87**	2 31 001 999
50	40	1 ½	**161 488 056**	**499,43**	2 31 001 999
63	50	2	**161 488 057**	**581,35**	2 31 001 999

d (mm)	DN (mm)	Zoll (inch)	ABS EPDM Code	EUR	PF
16	10	⅜	**169 481 221**	**Auf Anfrage**	2 33 728 999
20	15	⅜	**169 481 222**	**270,27**	2 33 728 999
25	20	¾	**169 481 223**	**314,49**	2 33 728 999
32	25	1	**169 481 224**	**385,07**	2 33 728 999
40	32	1 ¼	**169 481 225**	**417,80**	2 33 728 999
50	40	1 ½	**169 481 226**	**452,31**	2 33 728 999
63	50	2	**169 481 227**	**485,04**	2 33 728 999

Zentralteil 3-Bein-Kugel

Ausführung:

- Kugeldichtung Standard in PTFE
- Zentralteil bestehend aus: Gehäuse (1), Einschraubteil (2), Kugel (5), Zapfen (6), Kugel-, Hinterlage-, Gehäuse-, Anschluss- und Zapfendichtung (7-11) und Standardhebel (12)

d (mm)	DN (mm)	Zoll (inch)	PVC-U EPDM Code	EUR	PF
16	10	⅜	**161 488 061**	**Auf Anfrage**	2 31 001 999
20	15	½	**161 488 062**	**239,68**	2 31 001 999
25	20	¾	**161 488 063**	**279,11**	2 31 001 999
32	25	1	**161 488 064**	**341,95**	2 31 001 999
40	32	1 ¼	**161 488 065**	**370,63**	2 31 001 999
50	40	1 ½	**161 488 066**	**401,21**	2 31 001 999
63	50	2	**161 488 067**	**429,89**	2 31 001 999

d (mm)	DN (mm)	Zoll (inch)	PVC-U FKM Code	EUR	PF
16	10	⅜	**161 488 071**	**Auf Anfrage**	2 31 001 999
20	15	½	**161 488 072**	**264,05**	2 31 001 999
25	20	¾	**161 488 073**	**261,87**	2 31 001 999
32	25	1	**161 488 074**	**387,35**	2 31 001 999
40	32	1 ¼	**161 488 075**	**419,87**	2 31 001 999
50	40	1 ½	**161 488 076**	**499,43**	2 31 001 999
63	50	2	**161 488 077**	**581,35**	2 31 001 999

d (mm)	DN (mm)	Zoll (inch)	ABS EPDM Code	EUR	PF
16	10	⅜	**169 481 231**	**Auf Anfrage**	2 33 728 999
20	15	½	**169 481 232**	**270,27**	2 33 728 999
25	20	¾	**169 481 233**	**314,49**	2 33 728 999
32	25	1	**169 481 234**	**385,07**	2 33 728 999
40	32	1 ¼	**169 481 235**	**417,80**	2 33 728 999
50	40	1 ½	**169 481 236**	**452,31**	2 33 728 999
63	50	2	**169 481 237**	**485,04**	2 33 728 999

PF 2 31 001 999

Hebel

d (mm)	DN (mm)	Zoll (inch)	Standard Hebel L-Bohrung rot Code	EUR	Standard Hebel 3-Bein-Bohrung rot Code	EUR	Multifunktions-Hebel L-Bohrung rot Code	EUR
16	10	⅜	**167 484 688**	**29,86**	**167 484 788**	**29,86**	**167 484 642**	**91,81**
20	15	½	**167 484 688**	**29,86**	**167 484 788**	**29,86**	**167 484 642**	**91,81**
25	20	¾	**167 484 689**	**30,08**	**167 484 789**	**30,08**	**167 484 643**	**99,23**
32	25	1	**167 484 690**	**34,17**	**167 484 790**	**34,17**	**167 484 644**	**110,39**
40	32	1 ¼	**167 484 691**	**37,04**	**167 484 791**	**37,04**	**167 484 645**	**123,11**
50	40	1 ½	**167 484 692**	**42,20**	**167 484 792**	**42,20**	**167 484 646**	**131,93**
63	50	2	**167 484 693**	**49,57**	**167 484 793**	**49,57**	**167 484 647**	**147,61**

d (mm)	DN (mm)	Zoll (inch)	Multifunktions-Hebel 3-Bein-Bohrung rot Code	EUR
16	10	⅜	**167 484 742**	**91,81**
20	15	½	**167 484 742**	**91,81**
25	20	¾	**167 484 743**	**99,23**
32	25	1	**167 484 744**	**110,39**
40	32	1 ¼	**167 484 745**	**123,11**
50	40	1 ½	**167 484 746**	**131,93**
63	50	2	**167 484 747**	**147,61**

Anschlussdichtung

Ausführung:

- Nr. 10

d (mm)	DN (mm)	Zoll (inch)	EPDM Code	EUR	PF	FKM Code	EUR	PF
16	10	⅜	**748 410 059**	**4,88**	2 31 800 999	**749 410 059**	**12,09**	2 31 800 999
20	15	½	**748 410 059**	**4,88**	2 31 800 999	**749 410 059**	**12,09**	2 31 800 999
25	20	¾	**748 410 106**	**5,56**	2 31 800 999	**749 410 106**	**12,09**	2 31 800 999
32	25	1	**748 410 151**	**7,90**	2 31 800 999	**749 410 151**	**23,48**	2 31 800 999
40	32	1 ¼	**748 410 062**	**12,68**	2 31 800 999	**749 410 062**	**31,37**	2 31 800 999
50	40	1 ½	**748 410 003**	**7,10**	2 30 162 006	**749 410 003**	**24,13**	2 30 162 008
63	50	2	**748 410 231**	**13,45**	2 31 800 999	**749 410 231**	**41,03**	2 31 800 999

PF 2 31 800 999

Dichtungsset

Ausführung:

- Dichtungs Set bestehend aus: Hinterlage-, Gehäuse- und Zapfendichtung (8-11)

d (mm)	DN (mm)	Zoll (inch)	EPDM Code	EUR	FKM Code	EUR	KALREZ Code	EUR
16 - 20	15	½	**161 486 400**	**40,88**	**161 486 410**	**43,11**	**161 488 280**	**1.057,22**
25	20	¾	**161 486 401**	**45,84**	**161 486 411**	**61,01**	**161 488 281**	**1.230,74**
32	25	1	**161 486 402**	**54,26**	**161 486 412**	**77,33**	**161 488 282**	**1.973,48**
40	32	1 ¼	**161 486 403**	**65,13**	**161 486 413**	**104,85**	**161 488 283**	**3.198,81**
50	40	1 ½	**161 486 404**	**77,02**	**161 486 414**	**113,36**	**161 488 284**	**3.534,95**
63	50	2	**161 486 405**	**90,92**	**161 486 415**	**164,38**	**161 488 285**	**4.407,88**
75	65	2 ½	**161 486 406**	**197,66**	**161 486 416**	**387,30**		
90	80	3	**161 486 407**	**246,74**	**161 486 417**	**520,92**		
110	100	4	**161 486 408**	**295,88**	**161 486 418**	**669,89**		

Ersatzteile Kugelhahn Typ 543 horizontal T-Bohrung

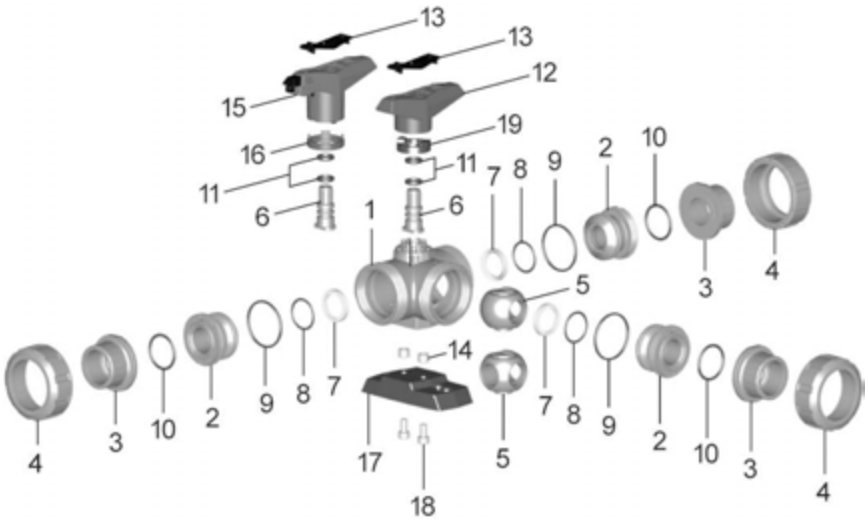

Zentralteil L-Bohrung

Ausführung:

- Kugeldichtung Standard in PTFE
- Zentralteil bestehend aus: Gehäuse (1), Einschraubteil (2), Kugel (5), Zapfen (6), Kugel-, Hinterlage-, Gehäuse-, Anschluss- und Zapfendichtung (7-11), Standardhebel (12) und Gewindebuchsen rostfrei (14)
- Alle Anschlussteile und Überwurfmuttern sind im Hauptsortiment aufgeführt

d (mm)	DN (mm)	Zoll (inch)	PVC-U EPDM Code	EUR	PF	PVC-U FKM Code	EUR	PF
16	10	⅜	**161 488 002**	**239,68**	2 31 001 999	**161 488 012**	**264,05**	2 31 001 999
20	15	½	**161 488 002**	**239,68**	2 31 001 999	**161 488 012**	**264,05**	2 31 001 999
25	20	¾	**161 488 003**	**279,11**	2 31 001 999	**161 488 013**	**261,87**	2 31 001 999
32	25	1	**161 488 004**	**341,95**	2 31 001 999	**161 488 014**	**387,35**	2 31 001 999
40	32	1 ¼	**161 488 005**	**370,63**	2 31 001 999	**161 488 015**	**419,87**	2 31 001 999
50	40	1 ½	**161 488 006**	**401,21**	2 31 001 999	**161 488 016**	**499,43**	2 31 001 999
63	50	2	**161 488 007**	**429,89**	2 31 001 999	**161 488 017**	**581,35**	2 31 001 999

d (mm)	DN (mm)	Zoll (inch)	PVC-C EPDM Code	EUR	PF	PVC-C FKM Code	EUR	PF
16	10	⅜	**163 481 902**	**264,05**	2 32 002 999	**163 481 912**	**291,52**	2 32 002 999
20	15	½	**163 481 902**	**264,05**	2 32 002 999	**163 481 912**	**291,52**	2 32 002 999
25	20	¾	**163 481 903**	**307,29**	2 32 002 999	**163 481 913**	**342,67**	2 32 002 999
32	25	1	**163 481 904**	**378,52**	2 32 002 999	**163 481 914**	**424,86**	2 32 002 999
40	32	1 ¼	**163 481 905**	**409,09**	2 32 002 999	**163 481 915**	**466,46**	2 32 002 999
50	40	1 ½	**163 481 906**	**439,67**	2 32 002 999	**163 481 916**	**550,57**	2 32 002 999
63	50	2	**163 481 907**	**474,57**	2 32 002 999	**163 481 917**	**641,83**	2 32 002 999

d (mm)	DN (mm)	Zoll (inch)	ABS EPDM Code	EUR	PF	PP-H EPDM Code	EUR	PF
16	10	⅜	**169 481 202**	**232,22**	2 33 728 999	**167 484 802**	**262,88**	2 34 729 999
20	15	½	**169 481 202**	**232,22**	2 33 728 999	**167 484 802**	**262,88**	2 34 729 999
25	20	¾	**169 481 203**	**292,52**	2 33 728 999	**167 484 803**	**297,77**	2 34 729 999
32	25	1	**169 481 204**	**358,19**	2 33 728 999	**167 484 804**	**379,48**	2 34 729 999
40	32	1 ¼	**169 481 205**	**388,61**	2 33 728 999	**167 484 805**	**407,49**	2 34 729 999
50	40	1 ½	**169 481 206**	**420,61**	2 33 728 999	**167 484 806**	**450,37**	2 34 729 999
63	50	2	**169 481 207**	**450,77**	2 33 728 999	**167 484 807**	**506,92**	2 34 729 999

Fortsetzung nächste Seite

d (mm)	DN (mm)	Zoll (inch)	PP-H FKM Code	EUR	PF	PVDF FKM Code	EUR	PF
16	10	⅜	**167 484 812**	**333,53**	2 34 729 999	**175 483 602**	**820,35**	2 35 735 999
20	15	½	**167 484 812**	**333,53**	2 34 729 999	**175 483 602**	**820,35**	2 35 735 999
25	20	¾	**167 484 813**	**382,78**	2 34 729 999	**175 483 603**	**949,43**	2 35 735 999
32	25	1	**167 484 814**	**489,26**	2 34 729 999	**175 483 604**	**1.305,58**	2 35 735 999
40	32	1 ¼	**167 484 815**	**517,49**	2 34 729 999	**175 483 605**	**1.547,39**	2 35 735 999
50	40	1 ½	**167 484 816**	**595,01**	2 34 729 999	**175 483 606**	**1.927,48**	2 35 735 999
63	50	2	**167 484 817**	**730,91**	2 34 729 999	**175 483 607**	**2.324,81**	2 35 735 999

Zentralteil T-Bohrung

Ausführung:

- Kugeldichtung Standard in PTFE
- Zentralteil bestehend aus: Gehäuse (1), Einschraubteil (2), Kugel (5), Zapfen (6), Kugel-, Hinterlage-, Gehäuse-, Anschluss- und Zapfendichtung (7-11), Standardhebel (12) und Gewindebuchsen rostfrei (14)

d (mm)	DN (mm)	Zoll (inch)	PVC-U EPDM Code	EUR	PF	PVC-U FKM Code	EUR	PF
16	10	⅜	**161 488 022**	**239,68**	2 31 001 999	**161 488 032**	**264,05**	2 31 001 999
20	15	½	**161 488 022**	**239,68**	2 31 001 999	**161 488 032**	**264,05**	2 31 001 999
25	20	¾	**161 488 023**	**279,11**	2 31 001 999	**161 488 033**	**302,99**	2 31 001 999
32	25	1	**161 488 024**	**341,95**	2 31 001 999	**161 488 034**	**387,35**	2 31 001 999
40	32	1 ¼	**161 488 025**	**370,63**	2 31 001 999	**161 488 035**	**419,87**	2 31 001 999
50	40	1 ½	**161 488 026**	**401,21**	2 31 001 999	**161 488 036**	**499,43**	2 31 001 999
63	50	2	**161 488 027**	**429,89**	2 31 001 999	**161 488 037**	**581,35**	2 31 001 999

d (mm)	DN (mm)	Zoll (inch)	PVC-C EPDM Code	EUR	PF	PVC-C FKM Code	EUR	PF
16	10	⅜	**163 481 922**	**264,05**	2 32 002 999	**163 481 932**	**291,52**	2 32 002 999
20	15	½	**163 481 922**	**264,05**	2 32 002 999	**163 481 932**	**291,52**	2 32 002 999
25	20	¾	**163 481 923**	**307,29**	2 32 002 999	**163 481 933**	**342,67**	2 32 002 999
32	25	1	**163 481 924**	**378,52**	2 32 002 999	**163 481 934**	**424,86**	2 32 002 999
40	32	1 ¼	**163 481 925**	**409,09**	2 32 002 999	**163 481 935**	**466,46**	2 32 002 999
50	40	1 ½	**163 481 926**	**439,67**	2 32 002 999	**163 481 936**	**550,57**	2 32 002 999
63	50	2	**163 481 927**	**474,57**	2 32 002 999	**163 481 937**	**641,83**	2 32 002 999

d (mm)	DN (mm)	Zoll (inch)	ABS EPDM Code	EUR	PF	PP-H EPDM Code	EUR	PF
16	10	⅜	**169 481 212**	**251,09**	2 33 728 999	**167 484 822**	**262,88**	2 34 729 999
20	15	½	**169 481 212**	**251,09**	2 33 728 999	**167 484 822**	**262,88**	2 34 729 999
25	20	¾	**169 481 213**	**292,52**	2 33 728 999	**167 484 823**	**297,77**	2 34 729 999
32	25	1	**169 481 214**	**358,19**	2 33 728 999	**167 484 824**	**379,48**	2 34 729 999
40	32	1 ¼	**169 481 215**	**388,61**	2 33 728 999	**167 484 825**	**407,49**	2 34 729 999
50	40	1 ½	**169 481 216**	**420,61**	2 33 728 999	**167 484 826**	**450,37**	2 34 729 999
63	50	2	**169 481 217**	**450,77**	2 33 728 999	**167 484 827**	**506,92**	2 34 729 999

d (mm)	DN (mm)	Zoll (inch)	PP-H FKM Code	EUR	PF	PVDF FKM Code	EUR	PF
16	10	⅜	**167 484 832**	**333,53**	2 34 729 999	**175 483 612**	**820,35**	2 35 735 999
20	15	½	**167 484 832**	**333,53**	2 34 729 999	**175 483 612**	**820,35**	2 35 735 999
25	20	¾	**167 484 833**	**382,78**	2 34 729 999	**175 483 613**	**949,43**	2 35 735 999
32	25	1	**167 484 834**	**489,26**	2 34 729 999	**175 483 614**	**1.305,58**	2 35 735 999
40	32	1 ¼	**167 484 835**	**517,49**	2 34 729 999	**175 483 615**	**1.547,39**	2 35 735 999
50	40	1 ½	**167 484 836**	**595,01**	2 34 729 999	**175 483 616**	**1.927,48**	2 35 735 999
63	50	2	**167 484 837**	**730,91**	2 34 729 999	**175 483 617**	**2.324,81**	2 35 735 999

PF 2 31 001 999

Anschlag 90°

d (mm)	DN (mm)	Zoll (inch)	Code	EUR
16	10	⅜	**167 482 479**	**5,97**
20	15	½	**167 482 479**	**5,97**
25	20	¾	**167 482 480**	**6,92**
32	25	1	**167 482 480**	**6,92**
40	32	1 ¼	**167 482 481**	**7,78**
50	40	1 ½	**167 482 481**	**7,78**
63	50	2	**167 482 482**	**8,49**

Anschlussdichtung

Ausführung:

- Nr. 10

d (mm)	DN (mm)	Zoll (inch)	EPDM Code	EUR	PF	FKM Code	EUR	PF
16	10	⅜	**748 410 059**	**4,88**	2 31 800 999	**749 410 059**	**12,09**	2 31 800 999
20	15	½	**748 410 059**	**4,88**	2 31 800 999	**749 410 059**	**12,09**	2 31 800 999
25	20	¾	**748 410 106**	**5,56**	2 31 800 999	**749 410 106**	**12,09**	2 31 800 999
32	25	1	**748 410 151**	**7,90**	2 31 800 999	**749 410 151**	**23,48**	2 31 800 999
40	32	1 ¼	**748 410 062**	**12,68**	2 31 800 999	**749 410 062**	**31,37**	2 31 800 999
50	40	1 ½	**748 410 003**	**7,10**	2 30 162 006	**749 410 003**	**24,13**	2 30 162 008
63	50	2	**748 410 231**	**13,45**	2 31 800 999	**749 410 231**	**41,03**	2 31 800 999
75	65	2 ½	**748 410 119**	**16,27**	2 31 161 999	**749 410 119**	**65,70**	2 31 161 999
90	80	3	**748 410 023**	**19,97**	2 31 800 999	**749 410 023**	**81,95**	2 31 800 999
110	100	4	**748 410 254**	**24,06**	2 31 800 999	**749 410 254**	**140,50**	2 31 800 999

PF 2 31 001 999

Hebel

d (mm)	DN (mm)	Zoll (inch)	Standard Hebel L-Bohrung rot Code	EUR	Standard Hebel L-Bohrung schwarz Code	EUR	Standard Hebel T-Bohrung rot Code	EUR
16	10	⅜	**167 484 488**	**29,75**	**167 484 376**	**32,27**	**167 484 588**	**29,75**
20	15	½	**167 484 488**	**29,75**	**167 484 376**	**32,27**	**167 484 588**	**29,75**
25	20	¾	**167 484 489**	**30,08**	**167 484 377**	**33,35**	**167 484 589**	**30,08**
32	25	1	**167 484 490**	**34,17**	**167 484 378**	**38,24**	**167 484 590**	**34,17**
40	32	1 ¼	**167 484 491**	**37,04**	**167 484 379**	**40,98**	**167 484 591**	**37,04**
50	40	1 ½	**167 484 492**	**42,20**	**167 484 380**	**49,57**	**167 484 592**	**42,20**
63	50	2	**167 484 493**	**49,57**	**167 484 381**	**55,17**	**167 484 593**	**49,57**

d (mm)	DN (mm)	Zoll (inch)	Standard Hebel T-Bohrung schwarz Code	EUR	Multifunktions-Hebel L-Bohrung rot Code	EUR
16	10	⅜	**167 484 576**	**32,27**	**167 484 442**	**99,29**
20	15	½	**167 484 576**	**32,27**	**167 484 442**	**99,29**
25	20	¾	**167 484 577**	**33,35**	**167 484 443**	**107,29**
32	25	1	**167 484 578**	**38,24**	**167 484 444**	**119,38**
40	32	1 ¼	**167 484 579**	**40,98**	**167 484 445**	**133,12**
50	40	1 ½	**167 484 580**	**49,57**	**167 484 446**	**142,67**
63	50	2	**167 484 581**	**55,17**	**167 484 447**	**159,60**

Fortsetzung nächste Seite

PF 2 31 001 999

d (mm)	DN (mm)	Zoll (inch)	Multifunktions-Hebel T-Bohrung rot Code	EUR
16	10	⅜	**167 484 542**	**99,29**
20	15	½	**167 484 542**	**99,29**
25	20	¾	**167 484 543**	**107,29**
32	25	1	**167 484 544**	**119,38**
40	32	1 ¼	**167 484 545**	**133,12**
50	40	1 ½	**167 484 546**	**142,67**
63	50	2	**167 484 547**	**159,60**

Kugel Set L-Bohrung

Ausführung:

- Kugel Set bestehend aus: Hebel (12), Kugel (5), Zapfen (6), Kugel-, Hinterlage-, Gehäuse- und Zapfendichtung (7-9,11)
- Kugeldichtung Standard in PTFE

d (mm)	DN (mm)	Zoll (inch)	PVC-U EPDM Code	EUR	PF	PVC-U FKM Code	EUR	PF
16	10	⅜	**161 488 162**	**120,78**	2 31 001 999	**161 488 172**	**122,01**	2 31 001 999
20	15	½	**161 488 162**	**120,78**	2 31 001 999	**161 488 172**	**122,01**	2 31 001 999
25	20	¾	**161 488 163**	**164,15**	2 31 001 999	**161 488 173**	**141,10**	2 31 001 999
32	25	1	**161 488 164**	**167,06**	2 31 001 999	**161 488 174**	**146,80**	2 31 001 999
40	32	1 ¼	**161 488 165**	**150,67**	2 31 001 999	**161 488 175**	**158,40**	2 31 001 999
50	40	1 ½	**161 488 166**	**203,81**	2 31 001 999	**161 488 176**	**181,97**	2 31 001 999
63	50	2	**161 488 167**	**218,15**	2 31 001 999	**161 488 177**	**189,32**	2 31 001 999

d (mm)	DN (mm)	Zoll (inch)	PVC-C EPDM Code	EUR	PF	PVC-C FKM Code	EUR	PF
16	10	⅜	**163 481 982**	**144,57**	2 32 002 999	**163 481 992**	**144,57**	2 32 002 999
20	15	½	**163 481 982**	**144,57**	2 32 002 999	**163 481 992**	**144,57**	2 32 002 999
25	20	¾	**163 481 983**	**165,95**	2 32 002 999	**163 481 993**	**165,95**	2 32 002 999
32	25	1	**163 481 984**	**169,57**	2 32 002 999	**163 481 994**	**173,05**	2 32 002 999
40	32	1 ¼	**163 481 985**	**176,89**	2 32 002 999	**163 481 995**	**187,87**	2 32 002 999
50	40	1 ½	**163 481 986**	**205,57**	2 32 002 999	**163 481 996**	**216,14**	2 32 002 999
63	50	2	**163 481 987**	**219,60**	2 32 002 999	**163 481 997**	**223,46**	2 32 002 999

d (mm)	DN (mm)	Zoll (inch)	ABS EPDM Code	EUR	PF	PP-H EPDM Code	EUR	PF
16	10	⅜	**169 481 282**	**160,03**	2 33 728 999	**167 484 882**	**142,29**	2 34 729 999
20	15	½	**169 481 282**	**160,03**	2 33 728 999	**167 484 882**	**142,29**	2 34 729 999
25	20	¾	**169 481 283**	**185,38**	2 33 728 999	**167 484 883**	**164,65**	2 34 729 999
32	25	1	**169 481 284**	**188,68**	2 33 728 999	**167 484 884**	**167,47**	2 34 729 999
40	32	1 ¼	**169 481 285**	**199,67**	2 33 728 999	**167 484 885**	**177,36**	2 34 729 999
50	40	1 ½	**169 481 286**	**229,60**	2 33 728 999	**167 484 886**	**204,21**	2 34 729 999
63	50	2	**169 481 287**	**245,69**	2 33 728 999	**167 484 887**	**218,09**	2 34 729 999

d (mm)	DN (mm)	Zoll (inch)	PP-H FKM Code	EUR	PF	PVDF FKM Code	EUR	PF
16	10	⅜	**167 484 892**	**143,48**	2 34 729 999	**175 483 642**	**601,45**	2 35 735 999
20	15	½	**167 484 892**	**143,48**	2 34 729 999	**175 483 642**	**601,45**	2 35 735 999
25	20	¾	**167 484 893**	**166,29**	2 34 729 999	**175 483 643**	**692,03**	2 35 735 999
32	25	1	**167 484 894**	**172,90**	2 34 729 999	**175 483 644**	**724,85**	2 35 735 999
40	32	1 ¼	**167 484 895**	**186,32**	2 34 729 999	**175 483 645**	**777,63**	2 35 735 999
50	40	1 ½	**167 484 896**	**213,89**	2 34 729 999	**175 483 646**	**899,81**	2 35 735 999
63	50	2	**167 484 897**	**222,83**	2 34 729 999	**175 483 647**	**932,89**	2 35 735 999

Kugel Set T-Bohrung

Ausführung:

- Kugel Set bestehend aus: Hebel (12), Kugel (5), Zapfen (6), Kugel-, Hinterlage-, Gehäuse- und Zapfendichtung (7-9,11)
- Kugeldichtung Standard in PTFE

d (mm)	DN (mm)	Size (inch)	PVC-U EPDM Code	EUR	PF
16 - 20	10-15	3/8 - 1/2	**161 488 182**	**120,78**	2 31 001 999
25	20	3/4	**161 488 183**	**139,69**	2 31 001 999
32	25	1	**161 488 184**	**142,14**	2 31 001 999
40	32	1 1/4	**161 488 185**	**151,38**	2 31 001 999
50	40	1 1/2	**161 488 186**	**173,45**	2 31 001 999
63	50	2	**161 488 187**	**186,48**	2 31 001 999

d (mm)	DN (mm)	Size (inch)	PVC-U FKM Code	EUR	PF
16 - 20	10-15	3/8 - 1/2	**161 488 192**	**122,70**	2 31 001 999
25	20	3/4	**161 488 193**	**141,10**	2 31 001 999
32	25	1	**161 488 194**	**146,80**	2 31 001 999
40	32	1 1/4	**161 488 195**	**158,40**	2 31 001 999
50	40	1 1/2	**161 488 196**	**181,97**	2 31 001 999
63	50	2	**161 488 197**	**189,32**	2 31 001 999

d (mm)	DN (mm)	Size (inch)	PVC-C EPDM Code	EUR	PF
16 - 20	10-15	3/8 - 1/2	**163 482 002**	**144,57**	2 32 002 999
25	20	3/4	**163 482 003**	**165,95**	2 32 002 999
32	25	1	**163 482 004**	**169,57**	2 32 002 999
40	32	1 1/4	**163 482 005**	**176,89**	2 32 002 999
50	40	1 1/2	**163 482 006**	**205,57**	2 32 002 999
63	50	2	**163 482 007**	**219,60**	2 32 002 999

d (mm)	DN (mm)	Size (inch)	PVC-C FKM Code	EUR	PF
16 - 20	10-15	3/8 - 1/2	**163 482 012**	**144,57**	2 32 002 999
25	20	3/4	**163 482 013**	**165,95**	2 32 002 999
32	25	1	**163 482 014**	**173,05**	2 32 002 999
40	32	1 1/4	**163 482 015**	**187,87**	2 32 002 999
50	40	1 1/2	**163 482 016**	**216,14**	2 32 002 999
63	50	2	**163 482 017**	**223,46**	2 32 002 999

d (mm)	DN (mm)	Size (inch)	ABS EPDM Code	EUR	PF
16 - 20	10-15	3/8 - 1/2	**169 481 292**	**160,03**	2 33 728 999
25	20	3/4	**169 481 293**	**185,38**	2 33 728 999
32	25	1	**169 481 294**	**188,68**	2 33 728 999
40	32	1 1/4	**169 481 295**	**199,67**	2 33 728 999
50	40	1 1/2	**169 481 296**	**229,60**	2 33 728 999
63	50	2	**169 481 297**	**245,69**	2 33 728 999

d (mm)	DN (mm)	Size (inch)	PP-H EPDM Code	EUR	PF
16 - 20	10-15	3/8 - 1/2	**167 484 902**	**142,29**	2 34 729 999
25	20	3/4	**167 484 903**	**164,65**	2 34 729 999
32	25	1	**167 484 904**	**167,47**	2 34 729 999
40	32	1 1/4	**167 484 905**	**177,36**	2 34 729 999
50	40	1 1/2	**167 484 906**	**204,21**	2 34 729 999
63	50	2	**167 484 907**	**218,09**	2 34 729 999

Fortsetzung nächste Seite

d (mm)	DN (mm)	Size (inch)	PP-H FKM Code	EUR	PF
16 - 20	10-15	3/8 - 1/2	**167 484 912**	**143,48**	2 34 729 999
25	20	3/4	**167 484 913**	**166,29**	2 34 729 999
32	25	1	**167 484 914**	**172,90**	2 34 729 999
40	32	1 1/4	**167 484 915**	**186,32**	2 34 729 999
50	40	1 1/2	**167 484 916**	**213,89**	2 34 729 999
63	50	2	**167 484 917**	**222,83**	2 34 729 999

d (mm)	DN (mm)	Size (inch)	PVDF FKM Code	EUR	PF
16 - 20	10-15	3/8 - 1/2	**175 483 652**	**601,45**	2 35 735 999
25	20	3/4	**175 483 653**	**692,03**	2 35 735 999
32	25	1	**175 483 654**	**724,85**	2 35 735 999
40	32	1 1/4	**175 483 655**	**777,63**	2 35 735 999
50	40	1 1/2	**175 483 656**	**899,81**	2 35 735 999
63	50	2	**175 483 657**	**831,95**	2 35 735 999

PF 2 31 001 999

Dichtungsset 3-Weg Kugelhahn

Ausführung:

- Dichtungs Set bestehend aus: Hinterlage-, Gehäuse- und Zapfendichtung (8-11)
- Für eine L- und T-Bohrung Horizontal

d (mm)	DN (mm)	Size (inch)	EPDM Code	EUR	FKM Code	EUR
16 - 20	10 - 15	3/8 - 1/2	**161 488 242**	**57,08**	**161 488 248**	**71,71**
25	20	3/4	**161 488 243**	**70,13**	**161 488 249**	**71,76**
32	25	1	**161 488 244**	**83,25**	**161 488 250**	**91,00**
40	32	1 1/4	**161 488 245**	**92,92**	**161 488 251**	**110,63**
50	40	1 1/2	**161 488 246**	**140,01**	**161 488 252**	**141,91**
63	50	2	**161 488 247**	**175,65**	**161 488 253**	**189,91**

Ersatzteile Kugelhahn Typ 542

Zentralteil 542

Ausführung:

- Alle Anschlussteile und Überwurfmuttern sind im Hauptsortiment aufgeführt
- PTFE Kugeldichtung = roter Hebel; PE Kugeldichtung = blauer Hebel

d (mm)	DN (mm)	PVC-U PTFE EPDM Code	EUR	PF	PVC-U PTFE FKM Code	EUR	PF
16	10-15	**161 487 462**	**99,48**	2 31 546 001	**161 487 482**	**118,26**	2 31 546 001
25	20	**161 487 463**	**108,92**	2 31 546 001	**161 487 483**	**152,51**	2 31 546 001
32	25	**161 487 464**	**135,39**	2 31 546 001	**161 487 484**	**178,59**	2 31 546 001
40	32	**161 487 465**	**174,10**	2 31 546 001	**161 487 485**	**219,89**	2 31 546 001
50	40	**161 487 466**	**225,37**	2 31 546 001	**161 487 486**	**276,74**	2 31 546 001
63	50	**161 487 467**	**277,35**	2 31 546 001	**161 487 487**	**339,31**	2 31 546 001

d (mm)	DN (mm)	PVC-C PTFE EPDM Code	EUR	PF	PVC-C PTFE FKM Code	EUR	PF
16	10-15	**163 487 462**	**Auf Anfrage**	2 32 541 001	**163 487 472**	**Auf Anfrage**	2 32 541 001
25	20	**163 487 463**	**Auf Anfrage**	2 32 541 001	**163 487 473**	**Auf Anfrage**	2 32 541 001
32	25	**163 487 464**	**Auf Anfrage**	2 32 541 001	**163 487 474**	**Auf Anfrage**	2 32 541 001
40	32	**163 487 465**	**Auf Anfrage**	2 32 541 001	**163 487 475**	**Auf Anfrage**	2 32 541 001
50	40	**163 487 466**	**Auf Anfrage**	2 32 541 001	**163 487 476**	**Auf Anfrage**	2 32 541 001
63	50	**163 487 467**	**Auf Anfrage**	2 32 541 001	**163 487 477**	**Auf Anfrage**	2 32 541 001

d (mm)	DN (mm)	PP-H PTFE EPDM Code	EUR	PF	PP-H PTFE FKM Code	EUR	PF
16	10-15	**167 487 462**	**107,44**	2 34 539 001	**167 487 472**	**128,56**	2 34 539 001
25	20	**167 487 463**	**118,50**	2 34 539 001	**167 487 473**	**164,91**	2 34 539 001
32	25	**167 487 464**	**149,44**	2 34 539 001	**167 487 474**	**192,87**	2 34 539 001
40	32	**167 487 465**	**188,17**	2 34 539 001	**167 487 475**	**239,44**	2 34 539 001
50	40	**167 487 466**	**245,24**	2 34 539 001	**167 487 476**	**313,88**	2 34 539 001
63	50	**167 487 467**	**297,71**	2 34 539 001	**167 487 477**	**422,17**	2 34 539 001

d (mm)	DN (mm)	PVC-U PE EPDM Code	EUR	PF	PVC-C PE EPDM Code	EUR	PF
16	10-15	**161 487 442**	**87,78**	2 31 546 001	**163 487 402**	**Auf Anfrage**	2 32 541 001
25	20	**161 487 443**	**96,13**	2 31 546 001	**163 487 403**	**Auf Anfrage**	2 32 541 001
32	25	**161 487 444**	**119,52**	2 31 546 001	**163 487 404**	**Auf Anfrage**	2 32 541 001
40	32	**161 487 445**	**153,60**	2 31 546 001	**163 487 405**	**Auf Anfrage**	2 32 541 001
50	40	**161 487 446**	**198,91**	2 31 546 001	**163 487 406**	**Auf Anfrage**	2 32 541 001
63	50	**161 487 447**	**244,69**	2 31 546 001	**163 487 407**	**Auf Anfrage**	2 32 541 001

d (mm)	DN (mm)	PP-H PE EPDM Code	EUR	PF
16	10-15	**167 487 402**	**94,87**	2 34 539 001
25	20	**167 487 403**	**104,53**	2 34 539 001
32	25	**167 487 404**	**131,86**	2 34 539 001
40	32	**167 487 405**	**166,06**	2 34 539 001
50	40	**167 487 406**	**216,47**	2 34 539 001
63	50	**167 487 407**	**262,74**	2 34 539 001

Anschlussteile für Kugelhähne Typ 546 Pro/523/542/543 Rückschlagventile Typ 561/562, Be- und Entlüfter Typ 591/595

Anschlussteile für Kugelhähne 546/543/523 Rückschlagventile 561/562, Be- und Entlüfter 591/595

Klebemuffe

d (mm)	DN (mm)	Zoll (inch)	PVC-U metrisch (G01) Code	EUR	PF	PVC-U BS (G04) Code	EUR	PF
16	10	⅜	**161 490 666**	**5,97**	2 31 546 999	**161 490 734**	**7,07**	2 31 546 999
20	15	½	**161 490 667**	**5,97**	2 31 546 999	**161 490 735**	**7,07**	2 31 546 999
25	20	¾	**161 490 668**	**7,07**	2 31 546 999	**161 490 736**	**8,86**	2 31 546 999
32	25	1	**161 490 669**	**9,68**	2 31 546 999	**161 490 737**	**11,72**	2 31 546 999
40	32	1 ¼	**161 490 670**	**12,55**	2 31 546 999	**161 490 738**	**14,82**	2 31 546 999
50	40	1 ½	**161 490 671**	**20,47**	2 31 546 999	**161 490 739**	**23,79**	2 31 546 999
63	50	2	**161 490 672**	**34,41**	2 31 546 999	**161 490 740**	**40,72**	2 31 546 999
75	65	2 ½	**161 490 673**	**68,11**	2 31 546 999	**161 490 673**	**68,11**	2 31 546 999
90	80	3	**161 490 674**	**84,96**	2 31 546 999	**161 490 742**	**84,96**	2 31 546 999
110	100	4	**161 490 675**	**101,94**	2 31 546 999	**161 490 743**	**101,94**	2 31 546 999

d (mm)	DN (mm)	Zoll (inch)	PVC-U ASTM (G03) Code	EUR	PF	PVC-C metric (G11) Code	EUR	PF
16	10	⅜	**161 490 712**	**7,07**	2 31 546 999	**163 481 275**	**11,47**	2 32 541 999
20	15	½	**161 490 713**	**7,07**	2 31 546 999	**163 481 276**	**11,47**	2 32 541 999
25	20	¾	**161 490 714**	**8,86**	2 31 546 999	**163 481 277**	**13,39**	2 32 541 999
32	25	1	**161 490 715**	**11,72**	2 31 546 999	**163 481 278**	**13,61**	2 32 541 999
40	32	1 ¼	**161 490 716**	**14,82**	2 31 546 999	**163 481 279**	**22,35**	2 32 541 999
50	40	1 ½	**161 490 717**	**23,79**	2 31 546 999	**163 481 280**	**35,85**	2 32 541 999
63	50	2	**161 490 718**	**40,72**	2 31 546 999	**163 481 281**	**42,05**	2 32 541 999
75	65	2 ½	**161 490 719**	**68,11**	2 31 546 999	**163 481 282**	**94,01**	2 32 541 999
90	80	3	**161 490 720**	**84,96**	2 31 546 999	**163 481 283**	**117,31**	2 32 541 999
110	100	4	**161 490 721**	**101,94**	2 31 546 999	**163 481 284**	**140,99**	2 32 541 999

d (mm)	DN (mm)	Zoll (inch)	PVC-C ASTM (G13) Code	EUR	PF	ABS metrisch (G20) Code	EUR	PF
16	10	⅜	**163 481 311**	**13,39**	2 32 541 999	**169 480 775**	**8,31**	2 33 542 999
20	15	½	**163 481 312**	**13,39**	2 32 541 999	**169 480 776**	**8,31**	2 33 542 999
25	20	¾	**163 481 313**	**15,17**	2 32 541 999	**169 480 777**	**8,55**	2 33 542 999
32	25	1	**163 481 314**	**15,90**	2 32 541 999	**169 480 778**	**14,72**	2 33 542 999
40	32	1 ¼	**163 481 315**	**25,57**	2 32 541 999	**169 480 779**	**20,06**	2 33 542 999
50	40	1 ½	**163 481 316**	**40,98**	2 32 541 999	**169 480 780**	**25,34**	2 33 542 999
63	50	2	**163 481 317**	**48,26**	2 32 541 999	**169 480 781**	**43,72**	2 33 542 999
75	65	2 ½	**163 481 318**	**94,01**	2 32 541 999	**169 480 782**	**100,60**	2 33 542 999
90	80	3	**163 481 319**	**117,31**	2 32 541 999	**169 480 783**	**125,54**	2 33 542 999
110	100	4	**163 481 320**	**140,99**	2 32 541 999	**169 480 784**	**150,86**	2 33 542 999

d (mm)	DN (mm)	Zoll (inch)	ABS BS (G12) Code	EUR	PF
16	10	⅜	**169 480 800**	**9,82**	2 33 542 999
20	15	½	**169 480 801**	**9,82**	2 33 542 999
25	20	¾	**169 480 802**	**10,07**	2 33 542 999
32	25	1	**169 480 803**	**17,00**	2 33 542 999
40	32	1 ¼	**169 480 804**	**22,64**	2 33 542 999
50	40	1 ½	**169 480 805**	**29,30**	2 33 542 999

Fortsetzung nächste Seite

d (mm)	DN (mm)	Zoll (inch)	ABS BS (G12) Code	EUR	PF
63	50	2	**169 480 806**	**50,38**	2 33 542 999
75	65	2 ½	**169 480 782**	**100,60**	2 33 542 999
90	80	3	**169 480 808**	**125,54**	2 33 542 999
110	100	4	**169 480 809**	**150,86**	2 33 542 999

Klebestutzen

d (mm)	DN (mm)	PVC-U metrisch (G05) Code	EUR	PF	PVC-C metrisch (G14) Code	EUR	PF
16	10	**161 490 701**	**5,97**	2 31 546 999	**163 481 300**	**11,47**	2 32 541 999
20	15	**161 490 702**	**5,97**	2 31 546 999	**163 481 301**	**11,47**	2 32 541 999
25	20	**161 490 703**	**7,07**	2 31 546 999	**163 481 302**	**13,39**	2 32 541 999
32	25	**161 490 704**	**9,68**	2 31 546 999	**163 481 303**	**13,61**	2 32 541 999
40	32	**161 490 705**	**12,55**	2 31 546 999	**163 481 304**	**22,35**	2 32 541 999
50	40	**161 490 706**	**20,47**	2 31 546 999	**163 481 305**	**35,85**	2 32 541 999
63	50	**161 490 707**	**34,41**	2 31 546 999	**163 481 306**	**42,05**	2 32 541 999
75	65	**161 490 708**	**68,11**	2 31 546 999	**163 481 307**	**94,01**	2 32 541 999
90	80	**161 490 709**	**84,96**	2 31 546 999	**163 481 308**	**117,31**	2 32 541 999
110	100	**161 490 710**	**101,94**	2 31 546 999	**163 481 309**	**140,99**	2 32 541 999

Gewindemuffe

Zoll (inch)	DN (mm)	PVC-U Rp (G06) Code	EUR	PF	PVC-U Rp reinforced (G07) Code	EUR	PF
⅜	10	**161 490 690**	**13,39**	2 31 546 999	**161 490 825**	**36,44**	2 31 546 999
½	15	**161 490 691**	**13,39**	2 31 546 999	**161 490 826**	**42,44**	2 31 546 999
¾	20	**161 490 692**	**16,25**	2 31 546 999	**161 490 827**	**49,67**	2 31 546 999
1	25	**161 490 693**	**23,30**	2 31 546 999	**161 490 828**	**59,52**	2 31 546 999
1 ¼	32	**161 490 694**	**29,66**	2 31 546 999	**161 490 829**	**71,43**	2 31 546 999
1 ½	40	**161 490 695**	**44,82**	2 31 546 999	**161 490 830**	**85,32**	2 31 546 999
2	50	**161 490 696**	**66,81**	2 31 546 999	**161 490 831**	**105,03**	2 31 546 999
2 ½	65	**161 490 697**	**121,63**	2 31 546 999			
3	80	**161 490 698**	**267,17**	2 31 546 999			
4	100	**161 490 699**	**586,85**	2 31 546 999			

Zoll (inch)	DN (mm)	PVC-U NPT (G09) Code	EUR	PF	PVC-C Rp (G15) Code	EUR	PF
⅜	10	**161 490 723**	**15,17**	2 31 546 999	**163 481 286**	**31,45**	2 32 541 999
½	15	**161 490 724**	**19,71**	2 31 546 999	**163 481 287**	**33,22**	2 32 541 999
¾	20	**161 490 725**	**23,30**	2 31 546 999	**163 481 288**	**34,17**	2 32 541 999
1	25	**161 490 726**	**29,66**	2 31 546 999	**163 481 289**	**36,21**	2 32 541 999
1 ¼	32	**161 490 727**	**37,54**	2 31 546 999	**163 481 290**	**48,88**	2 32 541 999
1 ½	40	**161 490 728**	**53,06**	2 31 546 999	**163 481 291**	**66,07**	2 32 541 999
2	50	**161 490 729**	**76,93**	2 31 546 999	**163 481 292**	**69,77**	2 32 541 999
2 ½	65	**161 490 730**	**121,63**	2 31 546 999	**163 481 293**	**139,57**	2 32 541 999
3	80	**161 490 731**	**267,17**	2 31 546 999	**163 481 294**	**153,44**	2 32 541 999
4	100	**161 490 732**	**586,85**	2 31 546 999	**163 481 295**	**158,41**	2 32 541 999

Zoll (inch)	DN (mm)	PVC-C Rp reinforced (G16) Code	EUR	PF	PVC-C NPT (G17) Code	EUR	PF
⅜	10	**163 481 400**	**49,67**	2 32 541 999	**163 481 322**	**31,45**	2 32 541 999
½	15	**163 481 401**	**55,93**	2 32 541 999	**163 481 323**	**33,22**	2 32 541 999
¾	20	**163 481 402**	**61,89**	2 32 541 999	**163 481 324**	**34,17**	2 32 541 999

Fortsetzung nächste Seite

Zoll (inch)	DN (mm)	PVC-C Rp reinforced (G16) Code	EUR	PF	PVC-C NPT (G17) Code	EUR	PF
1	25	**163 481 403**	**64,88**	2 32 541 999	**163 481 325**	**36,21**	2 32 541 999
1 ¼	32	**163 481 404**	**85,32**	2 32 541 999	**163 481 326**	**48,88**	2 32 541 999
1 ½	40	**163 481 405**	**100,39**	2 32 541 999	**163 481 327**	**66,07**	2 32 541 999
2	50	**163 481 406**	**105,65**	2 32 541 999	**163 481 328**	**69,77**	2 32 541 999
2 ½	65				**163 481 329**	**139,57**	2 32 541 999
3	80				**163 481 330**	**153,44**	2 32 541 999
4	100				**163 481 331**	**158,41**	2 32 541 999

Zoll (inch)	DN (mm)	ABS Rp (G22) Code	EUR	PF	ABS Rp reinforced (G23) Code	EUR	PF
⅜	10	**169 480 786**	**26,09**	2 33 542 999	**169 480 925**	**48,34**	2 33 542 999
½	15	**169 480 787**	**29,30**	2 33 542 999	**169 480 926**	**53,06**	2 33 542 999
¾	20	**169 480 788**	**25,83**	2 33 542 999	**169 480 927**	**45,15**	2 33 542 999
1	25	**169 480 789**	**28,24**	2 33 542 999	**169 480 928**	**66,07**	2 33 542 999
1 ¼	32	**169 480 790**	**34,54**	2 33 542 999	**169 480 929**	**84,89**	2 33 542 999
1 ½	40	**169 480 791**	**41,69**	2 33 542 999	**169 480 930**	**100,89**	2 33 542 999
2	50	**169 480 792**	**58,69**	2 33 542 999	**169 480 931**	**112,64**	2 33 542 999
2 ½	65						
3	80						
4	100						

Zoll (inch)	DN (mm)	PP-H Rp reinforced (G33) Code	EUR	PF	PP-H NPT reinforced (G34) Code	EUR	PF
⅜	10	**167 482 911**	**42,63**	2 34 539 999	**167 482 966**	**47,57**	2 34 539 999
½	15	**167 482 912**	**46,64**	2 34 539 999	**167 482 967**	**52,06**	2 34 539 999
¾	20	**167 482 913**	**51,81**	2 34 539 999	**167 482 968**	**57,34**	2 34 539 999
1	25	**167 482 914**	**61,95**	2 34 539 999	**167 482 969**	**68,88**	2 34 539 999
1 ¼	32	**167 482 915**	**78,56**	2 34 539 999	**167 482 970**	**87,02**	2 34 539 999
1 ½	40	**167 482 916**	**88,71**	2 34 539 999	**167 482 971**	**98,34**	2 34 539 999
2	50	**167 482 917**	**108,94**	2 34 539 999	**167 482 972**	**121,32**	2 34 539 999
2 ½	65						
3	80						
4	100						

Zoll (inch)	DN (mm)	PVDF NPT (G53) Code	EUR	PF
⅜	10	**175 483 058**	**56,28**	2 35 540 999
½	15	**175 483 059**	**60,83**	2 35 540 999
¾	20	**175 483 060**	**66,13**	2 35 540 999
1	25	**175 483 061**	**110,30**	2 35 540 999
1 ¼	32	**175 483 062**	**175,73**	2 35 540 999
1 ½	40	**175 483 063**	**207,55**	2 35 540 999
2	50	**175 483 064**	**266,28**	2 35 540 999
2 ½	65			
3	80			
4	100			

Schweissmuffe

Ausführung:

- Werkstoff: PVDF

d (mm)	DN (mm)	PP-H metric (G30) Code	EUR	PF	PVDF metric (G50) Code	EUR	PF
16	10	**167 482 900**	**8,95**	2 34 539 999	**175 483 025**	**47,86**	2 35 540 999
20	15	**167 482 901**	**8,95**	2 34 539 999	**175 483 026**	**53,70**	2 35 540 999
25	20	**167 482 902**	**10,61**	2 34 539 999	**175 483 027**	**62,59**	2 35 540 999
32	25	**167 482 903**	**13,90**	2 34 539 999	**175 483 028**	**73,18**	2 35 540 999
40	32	**167 482 904**	**18,15**	2 34 539 999	**175 483 029**	**107,71**	2 35 540 999
50	40	**167 482 905**	**28,63**	2 34 539 999	**175 483 030**	**122,06**	2 35 540 999
63	50	**167 482 906**	**48,16**	2 34 539 999	**175 483 031**	**257,44**	2 35 540 999
75	65	**167 482 907**	**60,66**	2 34 539 999	**175 483 032**	**425,84**	2 35 540 999
90	80	**167 482 908**	**75,73**	2 34 539 999	**175 483 033**	**533,08**	2 35 540 999
110	100	**167 482 909**	**90,79**	2 34 539 999	**175 483 034**	**621,11**	2 35 540 999

d (mm)	DN (mm)	D1 (mm)	PN (bar)	L (mm)	D (mm)	L1 (mm)	z (mm)
16	10	23	10	19	38	4	5
20	15	27	10	20	38	4	5
25	20	33	10	22	44	5	6
32	25	41	10	24	53	5	6
40	32	51	10	26	65	5	7
50	40	62	10	29	77	6	8
63	50	77	10	34	99	7	6
75	65	92	10	49	125	9	20
90	80	110	10	57	150	10	24
110	100	134	10	69	180	11	30

PF 2 34 539 999

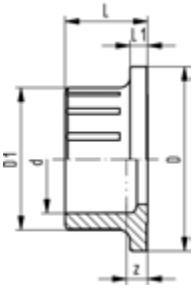

ecoFIT
Anschlussteil 546 und 543 (G40) PE100
Mit Schweissmuffe metrisch

d (mm)	Code	EUR
16	**193 480 175**	**9,29**
20	**193 480 176**	**12,38**
25	**193 480 177**	**13,90**
32	**193 480 178**	**15,44**
40	**193 480 179**	**21,30**
50	**193 480 180**	**23,90**
63	**193 480 181**	**36,52**

Muffenschweissstutzen

d (mm)	DN (mm)	PP-H metrisch (G32) Code	EUR	PF	PVDF metrisch (G51) Code	EUR	PF
16	10	**167 482 922**	**23,90**	2 34 539 999	**175 483 036**	**47,86**	2 35 540 999
20	15	**167 482 923**	**18,48**	2 34 539 999	**175 483 037**	**53,70**	2 35 540 999
25	20	**167 482 924**	**21,30**	2 34 539 999	**175 483 038**	**62,59**	2 35 540 999
32	25	**167 482 925**	**26,02**	2 34 539 999	**175 483 039**	**73,18**	2 35 540 999
40	32	**167 482 926**	**32,19**	2 34 539 999	**175 483 040**	**65,14**	2 35 540 999
50	40	**167 482 927**	**36,52**	2 34 539 999	**175 483 041**	**79,56**	2 35 540 999

Fortsetzung nächste Seite

d (mm)	DN (mm)	PP-H metrisch (G32) Code	EUR	PF	PVDF metrisch (G51) Code	EUR	PF
63	50	**167 482 928**	**47,57**	2 34 539 999	**175 483 042**	**257,44**	2 35 540 999
75	65	**167 482 929**	**90,79**	2 34 539 999		**Auf Anfrage**	
90	80	**167 482 930**	**113,44**	2 34 539 999		**Auf Anfrage**	
110	100	**167 482 931**	**136,13**	2 34 539 999		**Auf Anfrage**	

Stumpfschweissstutzen IR-Plus®

Ausführung:

- Werkstoff: PVDF

d (mm)	DN (mm)	PP-H metrisch SDR11 (G35) Code	EUR	PF	PP-H metrisch lang SDR11 (G37) Code	EUR	PF
20	15	**167 482 945**	**18,48**	2 34 539 999	**167 482 956**	**30,52**	2 34 539 999
25	20	**167 482 946**	**21,30**	2 34 539 999	**167 482 957**	**39,69**	2 34 539 999
32	25	**167 482 947**	**26,02**	2 34 539 999	**167 482 958**	**45,94**	2 34 539 999
40	32	**167 482 948**	**32,19**	2 34 539 999	**167 482 959**	**52,06**	2 34 539 999
50	40	**167 482 949**	**36,52**	2 34 539 999	**167 482 960**	**62,65**	2 34 539 999
63	50	**167 482 950**	**47,57**	2 34 539 999	**167 482 961**	**69,95**	2 34 539 999
75	65	**167 482 951**	**90,79**	2 34 539 999			
90	80	**167 482 952**	**113,44**	2 34 539 999			
110	100	**167 482 953**	**136,13**	2 34 539 999			

d (mm)	DN (mm)	PP-N metrisch SDR11 Code	EUR	PF	PVDF metrisch (52) Code	EUR	PF
20	15	**168 480 260**	**104,85**	2 34 181 999	**175 483 048**	**95,64**	2 35 540 999
25	20	**168 480 261**	**107,18**	2 34 181 999	**175 483 049**	**107,71**	2 35 540 999
32	25	**168 480 262**	**110,19**	2 34 181 999	**175 483 050**	**121,54**	2 35 540 999
40	32	**168 480 263**	**127,49**	2 34 181 999	**175 483 051**	**135,00**	2 35 540 999
50	40	**168 480 264**	**132,61**	2 34 181 999	**175 483 052**	**217,44**	2 35 540 999
63	50	**168 480 265**	**134,41**	2 34 181 999	**175 483 053**	**289,75**	2 35 540 999
75	65				**175 483 054**	**586,86**	2 35 540 999
90	80				**175 483 055**	**736,93**	2 35 540 999
110	100				**175 483 056**	**884,54**	2 35 540 999

d (mm)	DN (mm)	e (mm)	L (mm)	L2 (mm)	PN (bar)	D (mm)	L1 (mm)	SM
20	15							
25	20							
32	25							
40	32							
50	40							
63	50							
75	65	4	65	41	16	125	9	IR
90	80	4	62	33	16	150	10	IR
110	100	5	69	37	16	180	11	IR

PF 2 34 539 999

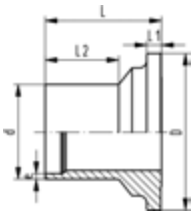

PROGEF Standard
Anschlussteil 546 Pro und 543 Pro (G36)
Mit Stumpfschweissstutzen IR-Plus® SDR17,6 metrisch

Ausführung:

- Werkstoff: PP-H

d (mm)	SM	Code	EUR	D (mm)	L (mm)	L1 (mm)	L2 (mm)
40	IR	**167 482 937**	**32,19**	65	43	5	25
50	IR	**167 482 938**	**36,52**	77	51	6	25
63	IR	**167 482 939**	**47,57**	99	60	7	28
75	IR	**167 482 940**	**90,79**	125	65	9	41
90	IR	**167 482 941**	**113,44**	150	62	10	33
110	IR	**167 482 942**	**136,13**	180	69	11	37

PF 2 34 539 999

Stumpfschweissstutzen PE100 IR-Plus®

d (mm)	DN (mm)	metric SDR11 (G41) Code	EUR	metric long SDR11 (G43) Code	EUR
20	15	**193 480 102**	**18,48**	**193 480 152**	**32,19**
25	20	**193 480 103**	**21,30**	**193 480 153**	**42,87**
32	25	**193 480 104**	**26,02**	**193 480 154**	**45,94**
40	32	**193 480 105**	**32,19**	**193 480 155**	**52,06**
50	40	**193 480 106**	**36,52**	**193 480 156**	**62,65**
63	50	**193 480 107**	**47,57**	**193 480 157**	**69,95**
75	65		**Auf Anfrage**	**193 480 158**	**154,52**
90	80		**Auf Anfrage**	**193 480 159**	**192,94**
110	100		**Auf Anfrage**	**193 480 160**	**231,77**

PF 2 34 539 999

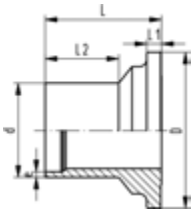

ecoFIT
Anschlussteil 546 und 543 (G42)
Mit Stumpfschweissstutzen IR-Plus® SDR17.6 metrisch

d (mm)	SM	PN (bar)	Code	EUR	Gewicht (kg)	D (mm)	L (mm)	L1 (mm)	L2 (mm)	e (mm)
40	IR	10	**193 480 086**	**32,19**	0,030	65	43	5	25	2,3
50	IR	10	**193 480 087**	**36,52**	0,053	77	51	6	25	2,9
63	IR	10	**193 480 088**	**47,57**	0,096	99	60	7	28	3,6

PF 2 34 539 999

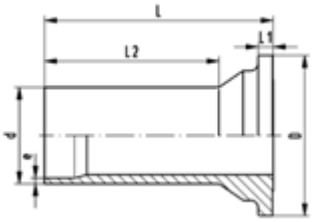

ecoFIT
Anschlussteil 546 und 543 (G44) PE100
Mit Stumpfschweissstutzen lang SDR17.6 metrisch

Ausführung:

- Werkstoff: PE100

d (mm)	Code	EUR	D (mm)	L (mm)	L1 (mm)	L2 (mm)
75	**193 480 168**	**154,52**	125	125	9	89
90	**193 480 169**	**192,94**	150	140	10	103
110	**193 480 170**	**231,77**	180	160	11	117

Festflansch

d (mm)	DN (mm)	PVC-U metric (G60) Code	EUR	PF	PP-H metric (G63) Code	EUR	PF
20	15	**161 486 360**	**53,76**	2 31 546 999	**167 484 160**	**108,57**	2 34 539 999
25	20	**161 486 361**	**56,97**	2 31 546 999	**167 484 161**	**112,85**	2 34 539 999
32	25	**161 486 362**	**71,10**	2 31 546 999	**167 484 162**	**126,99**	2 34 539 999
40	32	**161 486 363**	**95,81**	2 31 546 999	**167 484 163**	**167,24**	2 34 539 999
50	40	**161 486 364**	**114,70**	2 31 546 999	**167 484 164**	**197,64**	2 34 539 999
63	50	**161 486 365**	**165,59**	2 31 546 999	**167 484 165**	**280,09**	2 34 539 999

d (mm)	DN (mm)	PVDF metric (G64) Code	EUR	PF
20	15	**175 483 285**	**242,60**	2 35 540 999
25	20	**175 483 286**	**301,59**	2 35 540 999
32	25	**175 483 287**	**369,69**	2 35 540 999
40	32	**175 483 288**	**568,63**	2 35 540 999
50	40	**175 483 289**	**771,99**	2 35 540 999
63	50	**175 483 290**	**1.111,09**	2 35 540 999

Losflansch

d (mm)	DN (mm)	Zoll (inch)	PVC-U metric (G70) Code	EUR	PF	PVC-U ANSI (G71) Code	EUR	PF
20	15	½	**161 486 265**	**38,96**	2 31 546 999	**161 486 275**	**40,98**	2 31 546 999
25	20	¾	**161 486 266**	**45,18**	2 31 546 999	**161 486 276**	**46,69**	2 31 546 999
32	25	1	**161 486 267**	**55,93**	2 31 546 999	**161 486 277**	**58,17**	2 31 546 999
40	32	1 ¼	**161 486 268**	**73,01**	2 31 546 999	**161 486 278**	**75,86**	2 31 546 999
50	40	1 ½	**161 486 269**	**99,55**	2 31 546 999	**161 486 279**	**102,04**	2 31 546 999
63	50	2	**161 486 270**	**153,18**	2 31 546 999	**161 486 280**	**157,72**	2 31 546 999
75	65	2 ½	**161 486 271**	**277,90**	2 31 546 999	**161 486 281**	**277,90**	2 31 546 999
90	80	3	**161 486 272**	**338,83**	2 31 546 999	**161 486 282**	**338,83**	2 31 546 999
110	100	4	**161 486 273**	**413,16**	2 31 546 999	**161 486 283**	**413,16**	2 31 546 999

d (mm)	DN (mm)	Zoll (inch)	PVC-U PP-St metric (G72) Code	EUR	PF	PVC-U PP-St ANSI (G73) Code	EUR	PF
20	15	½	**161 486 285**	**51,76**	2 31 546 999	**161 486 425**	**65,48**	2 31 546 999
25	20	¾	**161 486 286**	**58,54**	2 31 546 999	**161 486 426**	**73,86**	2 31 546 999
32	25	1	**161 486 287**	**74,44**	2 31 546 999	**161 486 427**	**94,40**	2 31 546 999
40	32	1 ¼	**161 486 288**	**93,54**	2 31 546 999	**161 486 428**	**117,70**	2 31 546 999
50	40	1 ½	**161 486 289**	**126,89**	2 31 546 999	**161 486 429**	**154,86**	2 31 546 999

Fortsetzung nächste Seite

d (mm)	DN (mm)	Zoll (inch)	PVC-U PP-St metric (G72) Code	EUR	PF	PVC-U PP-St ANSI (G73) Code	EUR	PF
63	50	2	**161 486 290**	**189,48**	2 31 546 999	**161 486 430**	**224,84**	2 31 546 999
75	65	2 ½	**161 486 291**	**314,46**	2 31 546 999	**161 486 431**	**392,59**	2 31 546 999
90	80	3	**161 486 292**	**384,96**	2 31 546 999	**161 486 432**	**481,29**	2 31 546 999
110	100	4	**161 486 293**	**469,78**	2 31 546 999	**161 486 433**	**587,36**	2 31 546 999

d (mm)	DN (mm)	Zoll (inch)	PVC-C PP-St metric (G72) Code	EUR	PF	PVC-C PP-St ANSI (G73) Code	EUR	PF
20	15	½	**163 481 412**	**66,53**	2 32 541 999	**163 481 425**	**66,53**	2 32 541 999
25	20	¾	**163 481 413**	**75,39**	2 32 541 999	**163 481 426**	**75,39**	2 32 541 999
32	25	1	**163 481 414**	**89,40**	2 32 541 999	**163 481 427**	**89,40**	2 32 541 999
40	32	1 ¼	**163 481 415**	**132,39**	2 32 541 999	**163 481 428**	**132,39**	2 32 541 999
50	40	1 ½	**163 481 416**	**179,46**	2 32 541 999	**163 481 429**	**179,46**	2 32 541 999
63	50	2	**163 481 417**	**259,77**	2 32 541 999	**163 481 430**	**259,77**	2 32 541 999
75	65	2 ½	**163 481 418**	**437,07**	2 32 541 999	**163 481 431**	**404,56**	2 32 541 999
90	80	3	**163 481 419**	**534,29**	2 32 541 999	**163 481 432**	**494,67**	2 32 541 999
110	100	4	**163 481 420**	**662,89**	2 32 541 999	**163 481 433**	**613,65**	2 32 541 999

d (mm)	DN (mm)	Zoll (inch)	PP-H PP-St ANSI (G73) Code	EUR	PF
20	15	½	**167 484 065**	**108,57**	2 34 539 803
25	20	¾	**167 484 066**	**112,85**	2 34 539 999
32	25	1	**167 484 067**	**126,99**	2 34 539 999
40	32	1 ¼	**167 484 068**	**167,24**	2 34 539 999
50	40	1 ½	**167 484 069**	**197,64**	2 34 539 999
63	50	2	**167 484 070**	**280,09**	2 34 539 999
75	65	2 ½	**167 484 071**	**354,95**	2 34 539 999
90	80	3	**167 484 072**	**452,27**	2 34 539 999
110	100	4	**167 484 073**	**558,24**	2 34 539 999

PF 2 34 539 999

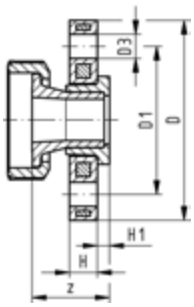

PROGEF Standard
Anschlussteil 546 Pro (G72)
Baugruppe mit Losflansch PP-St metrisch

Ausführung:

- Werkstoff: PP-H
- Baulänge nach EN 558 (Grundreihe 1)
- Anschluss Dimension: ISO 7005, EN 1092, BS 4504, DIN 2501

d (mm)	DN (mm)	PN (bar)	Code	EUR	Gewicht (kg)	D (mm)	D1 (mm)	D3 (mm)	H (mm)	H1 (mm)	z (mm)
75	65	10	**167 484 418**	**321,50**	1,834	185	145	18	18	16	77
90	80	10	**167 484 419**	**412,21**	2,592	200	160	18	20	17	85
110	100	10	**167 484 420**	**510,18**	3,272	220	180	18	20	18	93

Überwurfmutter

d (mm)	DN (mm)	PVC-U Code	EUR	PF	PVC-C Code	EUR	PF
16	10	**161 490 538**	**14,82**	2 31 546 999	**163 481 226**	**16,66**	2 32 541 999
20	15	**161 490 538**	**14,82**	2 31 546 999	**163 481 226**	**16,66**	2 32 541 999
25	20	**161 490 539**	**16,25**	2 31 546 999	**163 481 227**	**18,25**	2 32 541 999
32	25	**161 490 540**	**21,01**	2 31 546 999	**163 481 228**	**21,59**	2 32 541 999
40	32	**161 490 541**	**27,37**	2 31 546 999	**163 481 229**	**41,85**	2 32 541 999
50	40	**161 490 542**	**37,27**	2 31 546 999	**163 481 230**	**54,74**	2 32 541 999
63	50	**161 490 543**	**63,81**	2 31 546 999	**163 481 231**	**85,32**	2 32 541 999
75	65	**161 490 544**	**129,75**	2 31 546 999	**163 481 232**	**161,77**	2 32 541 999
90	80	**161 490 545**	**155,79**	2 31 546 999	**163 481 233**	**201,92**	2 32 541 999
110	100	**161 490 546**	**188,77**	2 31 546 999	**163 481 234**	**242,08**	2 32 541 999

d (mm)	DN (mm)	ABS Code	EUR	PF	PP-H Code	EUR	PF
16	10	**169 480 713**	**16,00**	2 33 542 999	**167 482 712**	**22,17**	2 34 539 999
20	15	**169 480 713**	**16,00**	2 33 542 999	**167 482 712**	**22,17**	2 34 539 999
25	20	**169 480 714**	**17,44**	2 33 542 999	**167 482 713**	**24,05**	2 34 539 999
32	25	**169 480 715**	**21,70**	2 33 542 999	**167 482 714**	**29,66**	2 34 539 999
40	32	**169 480 716**	**34,91**	2 33 542 999	**167 482 715**	**37,69**	2 34 539 999
50	40	**169 480 717**	**46,96**	2 33 542 999	**167 482 716**	**50,04**	2 34 539 999
63	50	**169 480 718**	**74,54**	2 33 542 999	**167 482 717**	**83,03**	2 34 539 999
75	65	**169 480 719**	**164,96**	2 33 542 999	**167 482 718**	**132,62**	2 34 539 999
90	80	**169 480 720**	**206,24**	2 33 542 999	**167 482 719**	**141,11**	2 34 539 999
110	100	**169 480 721**	**247,26**	2 33 542 999	**167 482 720**	**180,42**	2 34 539 999

d (mm)	DN (mm)	PVDF Code	EUR	PF
16	10	**175 482 937**	**36,43**	2 35 540 999
20	15	**175 482 937**	**36,43**	2 35 540 999
25	20	**175 482 938**	**65,66**	2 35 540 999
32	25	**175 482 939**	**85,78**	2 35 540 999
40	32	**175 482 940**	**131,05**	2 35 540 999
50	40	**175 482 941**	**169,55**	2 35 540 999
63	50	**175 482 942**	**295,89**	2 35 540 999
75	65	**175 482 943**	**631,31**	2 35 538 999
90	80	**175 482 944**	**789,16**	2 35 538 999
110	100	**175 482 945**	**947,11**	2 35 538 999

PF 2 31 546 999

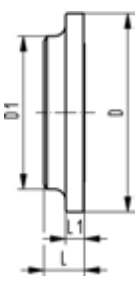

Blindanschlussteil 546 Pro und 543 Pro PVC-U (G80)

Ausführung:

- Dichtfläche: flach

d (mm)	DN (mm)	Zoll (inch)	PN (bar)	Code	EUR	SP	Gewicht (kg)	D (mm)	D1 (mm)	L (mm)	L1 (mm)
20	15	½	16	**161 490 837**	**25,95**	1	0,009	38	23	8	4
25	20	¾	16	**161 490 838**	**28,45**	1	0,014	44	33	10	5
32	25	1	16	**161 490 839**	**33,94**	1	0,021	53	41	11	5
40	32	1 ¼	16	**161 490 840**	**43,37**	1	0,034	65	51	11	5
50	40	1 ½	16	**161 490 841**	**70,38**	1	0,057	77	62	14	6
63	50	2	16	**161 490 842**	**86,63**	1	0,113	99	77	17	7

PF 2 34 539 999

Adapterring für Kugelhähne

- Kompatibel mit Kugelhahn Typ 546/543/523/547 und Rückschlagventil Typ 561/591
- Übergangsadapter ermöglicht die Verwendung von Standard-Verschraubungen mit Kugelhahn und Rückschlagventil
- Material: PP-GF (30% glasfaserverstärkt)

d (mm)	Code	EUR	SP	Gewicht (kg)
20	**167 481 182**	**24,10**	1	0,003
25	**167 481 183**	**24,10**	1	0,003
32	**167 481 184**	**27,34**	1	0,004
40	**167 481 185**	**45,98**	1	0,008
50	**167 481 186**	**51,52**	1	0,014
63	**167 481 187**	**66,82**	1	0,026

Ersatzteile Kegelrückschlagventile Typ 561 und Typ 562

Ersatzteile Kegelrückschlagventil Typ 561/562

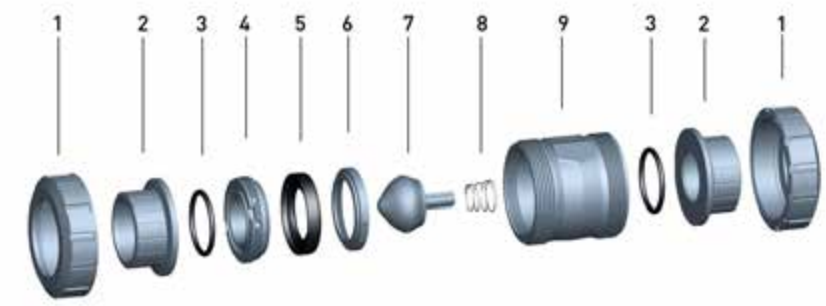

Zentralteil ohne Feder

Ausführung:

- Zentralteil bestehend aus: Gehäuse (9), Einschraubteil (4), Stützring (6), Kegel (7), Profil Dichtring (5) und Anschlussdichtung (3)

d (mm)	DN (mm)	Zoll (inch)	PVC-U EPDM Code	EUR	PF
16	10	⅜	**161 485 201**	**146,96**	2 31 986 999
20	15	½	**161 485 201**	**146,96**	2 31 986 999
25	20	¾	**161 485 202**	**157,95**	2 31 986 999
32	25	1	**161 485 203**	**170,87**	2 31 986 999
40	32	1 ¼	**161 485 204**	**205,27**	2 31 986 999
50	40	1 ½	**161 485 205**	**253,99**	2 31 986 999
63	50	2	**161 485 206**	**361,79**	2 31 986 999
75	65	2 ½	**161 485 207**	**723,07**	2 31 986 999
90	80	3	**161 485 208**	**904,21**	2 31 986 999
110	100	4	**161 485 209**	**1.084,84**	2 31 986 999

d (mm)	DN (mm)	Zoll (inch)	PVC-U FKM Code	EUR	PF
16	10	⅜	**161 485 211**	**176,59**	2 31 986 999
20	15	½	**161 485 211**	**176,59**	2 31 986 999
25	20	¾	**161 485 212**	**189,74**	2 31 986 999
32	25	1	**161 485 213**	**205,01**	2 31 986 999
40	32	1 ¼	**161 485 214**	**246,15**	2 31 986 999
50	40	1 ½	**161 485 215**	**304,68**	2 31 986 999
63	50	2	**161 485 216**	**433,92**	2 31 986 999
75	65	2 ½	**161 485 217**	**867,88**	2 31 986 999
90	80	3	**161 485 218**	**Auf Anfrage**	2 31 986 999
110	100	4	**161 485 219**	**Auf Anfrage**	2 31 986 999

d (mm)	DN (mm)	Zoll (inch)	PVC-C EPDM Code	EUR	PF	PVC-C FKM Code	EUR	PF
16	10	⅜	**163 485 201**	**152,92**	2 32 987 999	**163 485 211**	**183,27**	2 32 987 999
20	15	½	**163 485 201**	**152,92**	2 32 987 999	**163 485 211**	**183,27**	2 32 987 999
25	20	¾	**163 485 202**	**164,15**	2 32 987 999	**163 485 212**	**197,14**	2 32 987 999
32	25	1	**163 485 203**	**177,55**	2 32 987 999	**163 485 213**	**213,14**	2 32 987 999
40	32	1 ¼	**163 485 204**	**213,35**	2 32 987 999	**163 485 214**	**255,70**	2 32 987 999
50	40	1 ½	**163 485 205**	**264,05**	2 32 987 999	**163 485 215**	**316,61**	2 32 987 999

Fortsetzung nächste Seite

d (mm)	DN (mm)	Zoll (inch)	PVC-C EPDM Code	EUR	PF	PVC-C FKM Code	EUR	PF
63	50	2	**163 485 206**	**376,13**	2 32 987 999	**163 485 216**	**451,17**	2 32 987 999
75	65	2 ½	**163 485 207**	**751,50**	2 32 987 999	**163 485 217**	**902,06**	2 32 987 999
90	80	3	**163 485 208**	**939,61**	2 32 987 999	**163 485 218**	**1.127,41**	2 32 987 999
110	100	4	**163 485 209**	**1.127,41**	2 32 987 999	**163 485 219**	**1.354,88**	2 32 987 999

d (mm)	DN (mm)	Zoll (inch)	ABS EPDM Code	EUR	PF	PP-H EPDM Code	EUR	PF
16	10	⅜	**169 485 201**	**136,01**	2 33 988 999	**167 485 201**	**182,56**	2 34 989 999
20	15	½	**169 485 201**	**136,01**	2 33 988 999	**167 485 201**	**182,56**	2 34 989 999
25	20	¾	**169 485 202**	**159,55**	2 33 988 999	**167 485 202**	**193,37**	2 34 989 999
32	25	1	**169 485 203**	**171,57**	2 33 988 999	**167 485 203**	**213,89**	2 34 989 999
40	32	1 ¼	**169 485 204**	**207,33**	2 33 988 999	**167 485 204**	**254,60**	2 34 989 999
50	40	1 ½	**169 485 205**	**256,71**	2 33 988 999	**167 485 205**	**288,78**	2 34 989 999
63	50	2	**169 485 206**	**363,31**	2 33 988 999	**167 485 206**	**422,82**	2 34 989 999
75	65	2 ½	**169 485 207**	**726,40**	2 33 988 999	**167 485 207**	**845,17**	2 34 989 999
90	80	3	**169 485 208**	**907,92**	2 33 988 999	**167 485 208**	**1.056,23**	2 34 989 999
110	100	4	**169 485 209**	**1.089,46**	2 33 988 999	**167 485 209**	**1.269,61**	2 34 989 999

d (mm)	DN (mm)	Zoll (inch)	PP-H FKM Code	EUR	PF
16	10	⅜	**167 485 211**	**219,05**	2 34 989 999
20	15	½	**167 485 211**	**219,05**	2 34 989 999
25	20	¾	**167 485 212**	**232,05**	2 34 989 999
32	25	1	**167 485 213**	**256,27**	2 34 989 999
40	32	1 ¼	**167 485 214**	**305,26**	2 34 989 999
50	40	1 ½	**167 485 215**	**346,27**	2 34 989 999
63	50	2	**167 485 216**	**507,36**	2 34 989 999
75	65	2 ½	**167 485 217**	**1.014,26**	2 34 989 999
90	80	3	**167 485 218**	**1.269,61**	2 34 989 999
110	100	4	**167 485 219**	**1.523,99**	2 34 989 999

d (mm)	DN (mm)	Zoll (inch)	PVDF FKM Code	EUR	PF
16	10	⅜	**175 485 211**	**577,03**	2 35 990 999
20	15	½	**175 485 211**	**577,03**	2 35 990 999
25	20	¾	**175 485 212**	**620,39**	2 35 990 999
32	25	1	**175 485 213**	**694,91**	2 35 990 999
40	32	1 ¼	**175 485 214**	**1.021,90**	2 35 990 999
50	40	1 ½	**175 485 215**	**1.309,73**	2 35 990 999
63	50	2	**175 485 216**	**1.865,99**	2 35 990 999
75	65	2 ½	**175 485 217**	**Auf Anfrage**	2 35 990 999
90	80	3	**175 485 218**	**Auf Anfrage**	2 35 990 999
110	100	4	**175 485 219**	**Auf Anfrage**	2 35 990 999

Zentralteil mit Feder

Ausführung:

- Zentralteil bestehend aus: Gehäuse (9), Einschraubteil (4), Stützring (6), Kegel (7),Feder V2A(8), Profil Dichtring (5)und Anschlussdichtung (3)

d (mm)	DN (mm)	Zoll (inch)	PVC-U EPDM Code	EUR	PF	PVC-U FKM Code	EUR	PF
16	10	⅜	**161 485 221**	**176,34**	2 31 986 999	**161 485 231**	**205,74**	2 31 986 999
20	15	½	**161 485 221**	**176,34**	2 31 986 999	**161 485 231**	**205,74**	2 31 986 999
25	20	¾	**161 485 222**	**191,66**	2 31 986 999	**161 485 232**	**223,19**	2 31 986 999
32	25	1	**161 485 223**	**206,94**	2 31 986 999	**161 485 233**	**240,89**	2 31 986 999
40	32	1 ¼	**161 485 224**	**248,73**	2 31 986 999	**161 485 234**	**289,84**	2 31 986 999
50	40	1 ½	**161 485 225**	**307,77**	2 31 986 999	**161 485 235**	**358,66**	2 31 986 999

Fortsetzung nächste Seite

d (mm)	DN (mm)	Zoll (inch)	PVC-U EPDM Code	EUR	PF	PVC-U FKM Code	EUR	PF
63	50	2	**161 485 226**	**438,03**	2 31 986 999	**161 485 236**	**510,66**	2 31 986 999
75	65	2 ½	**161 485 227**	**876,00**	2 31 986 999	**161 485 237**	**1.020,56**	2 31 986 999
90	80	3	**161 485 228**	**1.095,13**	2 31 986 999	**161 485 238**	**1.276,04**	2 31 986 999
110	100	4	**161 485 229**	**1.314,28**	2 31 986 999	**161 485 239**	**1.534,12**	2 31 986 999

d (mm)	DN (mm)	Zoll (inch)	PVC-C EPDM Code	EUR	PF	PVC-C FKM Code	EUR	PF
16	10	⅜	**163 485 221**	**178,03**	2 32 987 999	**163 485 231**	**208,85**	2 32 987 999
20	15	½	**163 485 221**	**178,03**	2 32 987 999	**163 485 231**	**208,85**	2 32 987 999
25	20	¾	**163 485 222**	**193,35**	2 32 987 999	**163 485 232**	**226,29**	2 32 987 999
32	25	1	**163 485 223**	**208,85**	2 32 987 999	**163 485 233**	**244,22**	2 32 987 999
40	32	1 ¼	**163 485 224**	**250,90**	2 32 987 999	**163 485 234**	**293,69**	2 32 987 999
50	40	1 ½	**163 485 225**	**310,42**	2 32 987 999	**163 485 235**	**363,43**	2 32 987 999
63	50	2	**163 485 226**	**442,08**	2 32 987 999	**163 485 236**	**517,35**	2 32 987 999
75	65	2 ½	**163 485 227**	**883,91**	2 32 987 999	**163 485 237**	**1.034,45**	2 32 987 999
90	80	3	**163 485 228**	**1.104,97**	2 32 987 999	**163 485 238**	**1.295,15**	2 32 987 999
110	100	4	**163 485 229**	**1.326,22**	2 32 987 999	**163 485 239**	**1.553,24**	2 32 987 999

d (mm)	DN (mm)	Zoll (inch)	ABS EPDM Code	EUR	PF	PP-H EPDM Code	EUR	PF
16	10	⅜	**169 485 221**	**156,21**	2 33 988 999	**167 485 231**	**247,79**	2 34 989 999
20	15	½	**169 485 221**	**156,21**	2 33 988 999	**167 485 231**	**247,79**	2 34 989 999
25	20	¾	**169 485 222**	**182,56**	2 33 988 999	**167 485 232**	**264,77**	2 34 989 999
32	25	1	**169 485 223**	**196,64**	2 33 988 999	**167 485 233**	**291,84**	2 34 989 999
40	32	1 ¼	**169 485 224**	**237,02**	2 33 988 999	**167 485 234**	**348,15**	2 34 989 999
50	40	1 ½	**169 485 225**	**293,80**	2 33 988 999	**167 485 235**	**399,26**	2 34 989 999
63	50	2	**169 485 226**	**416,01**	2 33 988 999	**167 485 236**	**582,28**	2 34 989 999
75	65	2 ½	**169 485 227**	**831,76**	2 33 988 999	**167 485 237**	**1.164,09**	2 34 989 999
90	80	3	**169 485 228**	**1.039,89**	2 33 988 999	**167 485 238**	**1.458,08**	2 34 989 999
110	100	4	**169 485 229**	**1.247,47**	2 33 988 999	**167 485 239**	**1.747,77**	2 34 989 999

d (mm)	DN (mm)	Zoll (inch)	PP-H FKM Code	EUR	PF
16	10	⅜	**167 485 241**	**211,29**	2 34 989 999
20	15	½	**167 485 241**	**211,29**	2 34 989 999
25	20	¾	**167 485 242**	**226,34**	2 34 989 999
32	25	1	**167 485 243**	**249,00**	2 34 989 999
40	32	1 ¼	**167 485 244**	**297,25**	2 34 989 999
50	40	1 ½	**167 485 245**	**341,53**	2 34 989 999
63	50	2	**167 485 246**	**497,73**	2 34 989 999
75	65	2 ½	**167 485 247**	**994,96**	2 34 989 999
90	80	3	**167 485 248**	**1.243,70**	2 34 989 999
110	100	4	**167 485 249**	**1.493,39**	2 34 989 999

d (mm)	DN (mm)	Zoll (inch)	PVDF FKM Code	EUR	PF
16	10	⅜	**175 485 231**	**Auf Anfrage**	2 35 990 999
20	15	½	**175 485 231**	**Auf Anfrage**	2 35 990 999
25	20	¾	**175 485 232**	**659,01**	2 35 990 999
32	25	1	**175 485 233**	**791,29**	2 35 990 999
40	32	1 ¼	**175 485 234**	**Auf Anfrage**	2 35 990 999
50	40	1 ½	**175 485 235**	**1.313,69**	2 35 990 999
63	50	2	**175 485 236**	**2.051,06**	2 35 990 999
75	65	2 ½	**175 485 237**	**Auf Anfrage**	2 35 990 999
90	80	3	**175 485 238**	**Auf Anfrage**	2 35 990 999
110	100	4	**175 485 239**	**Auf Anfrage**	2 35 990 999

PF 2 31 798 999

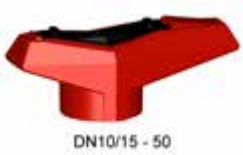

Hebel zur Demontage

d (mm)	DN (mm)	Zoll (inch)	rot Code	EUR	schwarz Code	EUR
16	10	⅜	**167 484 088**	**16,48**	**167 484 076**	**18,89**
20	15	½	**167 484 088**	**16,48**	**167 484 076**	**18,89**
25	20	¾	**167 484 089**	**17,36**	**167 484 077**	**19,69**
32	25	1	**167 484 090**	**20,47**	**167 484 078**	**23,98**
40	32	1 ¼	**167 484 091**	**22,67**	**167 484 079**	**26,30**
50	40	1 ½	**167 484 092**	**27,40**	**167 484 080**	**33,69**
63	50	2	**167 484 093**	**33,69**	**167 484 081**	**38,88**
75	65	2 ½	**167 484 094**	**79,78**	**167 484 082**	**79,78**
90	80	3	**167 484 095**	**79,78**	**167 484 083**	**79,78**
110	100	4	**167 484 096**	**117,57**	**167 484 084**	**117,57**

Anschlussdichtung (3)

d (mm)	DN (mm)	Zoll (inch)	EPDM Code	EUR	PF	FKM Code	EUR	PF
16	10	⅜	**748 410 059**	**4,88**	2 31 800 999	**749 410 059**	**12,09**	2 31 800 999
20	15	½	**748 410 059**	**4,88**	2 31 800 999	**749 410 059**	**12,09**	2 31 800 999
25	20	¾	**748 410 106**	**5,56**	2 31 800 999	**749 410 106**	**12,09**	2 31 800 999
32	25	1	**748 410 151**	**7,90**	2 31 800 999	**749 410 151**	**23,48**	2 31 800 999
40	32	1 ¼	**748 410 062**	**12,68**	2 31 800 999	**749 410 062**	**31,37**	2 31 800 999
50	40	1 ½	**748 410 003**	**7,10**	2 30 162 006	**749 410 003**	**24,13**	2 30 162 008
63	50	2	**748 410 231**	**13,45**	2 31 800 999	**749 410 231**	**41,03**	2 31 800 999
75	65	2 ½	**748 410 119**	**16,27**	2 31 161 999	**749 410 119**	**65,70**	2 31 161 999
90	80	3	**748 410 023**	**19,97**	2 31 800 999	**749 410 023**	**81,95**	2 31 800 999
110	100	4	**748 410 254**	**24,06**	2 31 800 999	**749 410 254**	**140,50**	2 31 800 999

PF 2 31 986 999

Dichtungs Set

Ausführung:

- Dichtungsset bestehend aus: Profil Dichtring (5) und Anschlussdichtung (3)

d (mm)	DN (mm)	Zoll (inch)	EPDM Code	EUR	FKM Code	EUR
16	10	⅜	**161 485 241**	**70,18**	**161 485 251**	**81,35**
20	15	½	**161 485 241**	**70,18**	**161 485 251**	**81,35**
25	20	¾	**161 485 242**	**75,38**	**161 485 252**	**87,47**
32	25	1	**161 485 243**	**106,57**	**161 485 253**	**118,73**
40	32	1 ¼	**161 485 244**	**107,44**	**161 485 254**	**128,92**
50	40	1 ½	**161 485 245**	**108,86**	**161 485 255**	**142,15**
63	50	2	**161 485 246**	**114,65**	**161 485 256**	**161,48**
75	65	2 ½	**161 485 247**	**132,38**	**161 485 257**	**322,14**
90	80	3	**161 485 248**	**134,25**	**161 485 258**	**337,14**
110	100	4	**161 485 249**	**148,62**	**161 485 259**	**451,84**

PF 2 31 986 999

Profil Dichtring (5)

d (mm)	DN (mm)	Zoll (inch)	EPDM Code	EUR	FKM Code	EUR
16	10	⅜	**748 436 001**	**9,46**	**749 436 001**	**28,16**
20	15	½	**748 436 001**	**9,46**	**749 436 001**	**28,16**
25	20	¾	**748 436 002**	**11,60**	**749 436 002**	**29,55**
32	25	1	**748 436 003**	**10,53**	**749 436 003**	**32,24**
40	32	1 ¼	**748 436 004**	**22,90**	**749 436 004**	**61,70**
50	40	1 ½	**748 436 005**	**25,04**	**749 436 005**	**94,19**

Fortsetzung nächste Seite

PF 2 31 986 999

d (mm)	DN (mm)	Zoll (inch)	EPDM Code	EUR	FKM Code	EUR
63	50	2	**748 436 006**	**32,45**	**749 436 006**	**150,26**
75	65	2 ½	**748 436 007**	**49,21**	**749 436 007**	**246,70**
90	80	3	**748 436 008**	**68,79**	**749 436 008**	**293,69**
110	100	4	**748 436 009**	**91,10**	**749 436 009**	**357,20**

Kegel (7)

d (mm)	DN (mm)	Zoll (inch)	PVC-U Code	EUR	PF	PVC-C Code	EUR	PF
16	10	⅜	**161 491 151**	**98,20**	2 31 986 999	**163 482 151**	**109,72**	2 32 987 999
20	15	½	**161 491 151**	**98,20**	2 31 986 999	**163 482 151**	**109,72**	2 32 987 999
25	20	¾	**161 491 152**	**93,09**	2 31 986 999	**163 482 152**	**104,07**	2 32 987 999
32	25	1	**161 491 153**	**98,20**	2 31 986 999	**163 482 153**	**109,17**	2 32 987 999
40	32	1 ¼	**161 491 154**	**109,56**	2 31 986 999	**163 482 154**	**122,60**	2 32 987 999
50	40	1 ½	**161 491 155**	**120,71**	2 31 986 999	**163 482 155**	**135,02**	2 32 987 999
63	50	2	**161 491 156**	**194,25**	2 31 986 999	**163 482 156**	**216,99**	2 32 987 999
75	65	2 ½	**161 491 157**	**239,92**	2 31 986 999	**163 482 157**	**268,11**	2 32 987 999
90	80	3	**161 491 158**	**285,55**	2 31 986 999	**163 482 158**	**319,01**	2 32 987 999
110	100	4	**161 491 159**	**330,97**	2 31 986 999	**163 482 159**	**370,13**	2 32 987 999

d (mm)	DN (mm)	Zoll (inch)	ABS Code	EUR	PF	PP-H Code	EUR	PF
16	10	⅜	**169 482 151**	**97,41**	2 33 988 999	**167 485 151**	**250,38**	2 34 989 999
20	15	½	**169 482 151**	**97,41**	2 33 988 999	**167 485 151**	**250,38**	2 34 989 999
25	20	¾	**169 482 152**	**98,33**	2 33 988 999	**167 485 152**	**237,19**	2 34 989 999
32	25	1	**169 482 153**	**103,95**	2 33 988 999	**167 485 153**	**250,38**	2 34 989 999
40	32	1 ¼	**169 482 154**	**115,82**	2 33 988 999	**167 485 154**	**279,60**	2 34 989 999
50	40	1 ½	**169 482 155**	**127,46**	2 33 988 999	**167 485 155**	**307,61**	2 34 989 999
63	50	2	**169 482 156**	**204,54**	2 33 988 999	**167 485 156**	**494,91**	2 34 989 999
75	65	2 ½	**169 482 157**	**252,61**	2 33 988 999	**167 485 157**	**611,04**	2 34 989 999
90	80	3	**169 482 158**	**300,68**	2 33 988 999	**167 485 158**	**727,36**	2 34 989 999
110	100	4	**169 482 159**	**348,99**	2 33 988 999	**167 485 159**	**843,77**	2 34 989 999

d (mm)	DN (mm)	Zoll (inch)	PP-Talkum 20% Code	EUR	PF	PVDF Code	EUR	PF
16	10	⅜	**167 485 351**	**105,87**	2 34 989 999	**175 484 151**	**154,75**	2 35 990 999
20	15	½	**167 485 351**	**105,87**	2 34 989 999	**175 484 151**	**154,75**	2 35 990 999
25	20	¾	**167 485 352**	**100,46**	2 34 989 999	**175 484 152**	**146,59**	2 35 990 999
32	25	1	**167 485 353**	**105,87**	2 34 989 999	**175 484 153**	**154,75**	2 35 990 999
40	32	1 ¼	**167 485 354**	**118,27**	2 34 989 999	**175 484 154**	**172,76**	2 35 990 999
50	40	1 ½	**167 485 355**	**130,26**	2 34 989 999	**175 484 155**	**190,26**	2 35 990 999
63	50	2	**167 485 356**	**209,42**	2 34 989 999	**175 484 156**	**305,80**	2 35 990 999
75	65	2 ½	**167 485 357**	**258,63**	2 34 989 999	**175 484 157**	**377,59**	2 35 990 999
90	80	3	**167 485 358**	**307,88**	2 34 989 999	**175 484 158**	**449,68**	2 35 990 999
110	100	4	**167 485 359**	**357,11**	2 34 989 999	**175 484 159**	**521,50**	2 35 990 999

PF 2 31 986 999

Feder (8)

Ausführung:

- Material: NIMONIC 90, Wst.Nr.: 2.4632
- Material: V2A, Wst.Nr.: 1.4310, HALAR® beschichtet
- Material: V2A, Wst.Nr.: 1.4310

d (mm)	DN (mm)	Zoll (inch)	Edelstahl V2A Code	EUR	V2A, HALAR ummantelt Code	EUR	NIMONIC 90 Code	EUR
16	10	⅜	**161 485 132**	**32,45**	**161 485 142**	**217,69**	**161 485 152**	**129,77**
20	15	½	**161 485 132**	**32,45**	**161 485 142**	**217,69**	**161 485 152**	**129,77**
25	20	¾	**161 485 132**	**32,45**	**161 485 142**	**217,69**	**161 485 152**	**129,77**

Fortsetzung nächste Seite

PF 2 31 986 999

d (mm)	DN (mm)	Zoll (inch)	Edelstahl V2A Code	EUR	V2A, HALAR ummantelt Code	EUR	NIMONIC 90 Code	EUR
32	25	1	**161 485 133**	**39,17**	**161 485 143**	**262,69**	**161 485 153**	**156,28**
40	32	1 ¼	**161 485 134**	**48,42**	**161 485 144**	**325,26**	**161 485 154**	**193,71**
50	40	1 ½	**161 485 135**	**68,60**	**161 485 145**	**461,08**	**161 485 155**	**274,20**
63	50	2	**161 485 136**	**137,22**	**161 485 146**	**563,98**	**161 485 156**	**548,39**
75	65	2 ½	**161 485 137**	**171,48**	**161 485 147**	**734,49**	**161 485 157**	**685,39**
90	80	3	**161 485 138**	**205,79**	**161 485 148**	**845,77**	**161 485 158**	**822,57**
110	100	4	**161 485 139**	**202,47**	**161 485 149**	**1.206,30**	**161 485 159**	**982,17**

Ersatzteile Be- und Entlüfter Typ 591 und Typ 595

Ersatzteile Be- und Entlüfter Typ 591/595

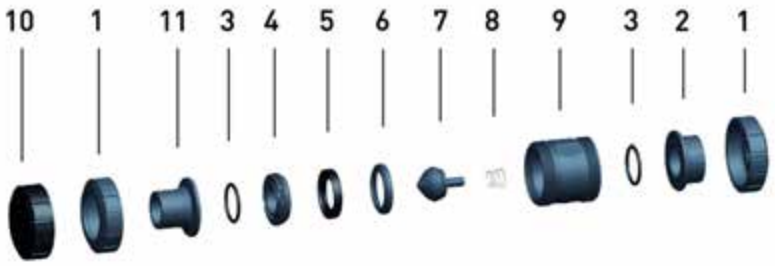

Zentralteil ohne Feder

Ausführung:

- Zentralteil bestehend aus: Gehäuse (9), Einschraubteil (4), Stützring (6), Schwimmer PP-H/PVDF (7), Profil Dichtung (5) und Anschlussdichtung (3)

d (mm)	DN (mm)	Zoll (inch)	PVC-U EPDM Code	EUR	PF	PVC-U FKM Code	EUR	PF
16	10	⅜	**161 485 261**	**220,57**	2 31 986 999	**161 485 271**	**264,54**	2 31 986 999
20	15	½	**161 485 261**	**220,57**	2 31 986 999	**161 485 271**	**264,54**	2 31 986 999
25	20	¾	**161 485 262**	**276,46**	2 31 986 999	**161 485 272**	**331,68**	2 31 986 999
32	25	1	**161 485 263**	**341,48**	2 31 986 999	**161 485 273**	**409,59**	2 31 986 999
40	32	1 ¼	**161 485 264**	**410,05**	2 31 986 999	**161 485 274**	**492,02**	2 31 986 999
50	40	1 ½	**161 485 265**	**634,66**	2 31 986 999	**161 485 275**	**761,55**	2 31 986 999
63	50	2	**161 485 266**	**904,21**	2 31 986 999	**161 485 276**	**1.084,84**	2 31 986 999
75	65	2 ½	**161 485 267**	**1.448,10**	2 31 986 999	**161 485 277**	**1.737,21**	2 31 986 999
90	80	3	**161 485 268**	**1.811,29**	2 31 986 999	**161 485 278**	**2.169,74**	2 31 986 999
110	100	4	**161 485 269**	**2.169,74**	2 31 986 999	**161 485 279**	**2.604,68**	2 31 986 999

d (mm)	DN (mm)	Zoll (inch)	PVC-C EPDM Code	EUR	PF	PVC-C FKM Code	EUR	PF
16	10	⅜	**163 485 261**	**229,18**	2 32 987 999	**163 485 271**	**275,04**	2 32 987 999
20	15	½	**163 485 261**	**229,18**	2 32 987 999	**163 485 271**	**275,04**	2 32 987 999
25	20	¾	**163 485 262**	**287,46**	2 32 987 999	**163 485 272**	**344,81**	2 32 987 999
32	25	1	**163 485 263**	**355,09**	2 32 987 999	**163 485 273**	**426,06**	2 32 987 999
40	32	1 ¼	**163 485 264**	**426,53**	2 32 987 999	**163 485 274**	**511,60**	2 32 987 999
50	40	1 ½	**163 485 265**	**659,74**	2 32 987 999	**163 485 275**	**791,66**	2 32 987 999
63	50	2	**163 485 266**	**940,06**	2 32 987 999	**163 485 276**	**1.128,11**	2 32 987 999
75	65	2 ½	**163 485 267**	**1.507,82**	2 32 987 999	**163 485 277**	**1.808,90**	2 32 987 999
90	80	3	**163 485 268**	**1.883,01**	2 32 987 999	**163 485 278**	**2.258,15**	2 32 987 999
110	100	4	**163 485 269**	**2.258,15**	2 32 987 999	**163 485 279**	**2.709,79**	2 32 987 999

d (mm)	DN (mm)	Zoll (inch)	ABS EPDM Code	EUR	PF	PP-H EPDM Code	EUR	PF
16	10	⅜	**169 485 261**	**203,81**	2 33 988 999	**167 485 261**	**273,73**	2 34 989 999
20	15	½	**169 485 261**	**203,81**	2 33 988 999	**167 485 261**	**273,73**	2 34 989 999
25	20	¾	**169 485 262**	**278,71**	2 33 988 999	**167 485 262**	**338,25**	2 34 989 999
32	25	1	**169 485 263**	**343,12**	2 33 988 999	**167 485 263**	**427,30**	2 34 989 999
40	32	1 ¼	**169 485 264**	**414,22**	2 33 988 999	**167 485 264**	**508,79**	2 34 989 999
50	40	1 ½	**169 485 265**	**640,98**	2 33 988 999	**167 485 265**	**721,27**	2 34 989 999
63	50	2	**169 485 266**	**907,92**	2 33 988 999	**167 485 266**	**1.056,23**	2 34 989 999
75	65	2 ½	**169 485 267**	**1.454,86**	2 33 988 999	**167 485 267**	**1.693,62**	2 34 989 999
90	80	3	**169 485 268**	**1.817,94**	2 33 988 999	**167 485 268**	**2.115,22**	2 34 989 999
110	100	4	**169 485 269**	**2.181,01**	2 33 988 999	**167 485 269**	**2.536,85**	2 34 989 999

Fortsetzung nächste Seite

d (mm)	DN (mm)	Zoll (inch)	PP-H FKM Code	EUR	PF	PVDF FKM Code	EUR	PF
16	10	⅜	**167 485 271**	**328,59**	2 34 989 999	**175 485 271**	**416,56**	2 35 990 999
20	15	½	**167 485 271**	**328,59**	2 34 989 999	**175 485 271**	**416,56**	2 35 990 999
25	20	¾	**167 485 272**	**405,63**	2 34 989 999	**175 485 272**	**447,96**	2 35 990 999
32	25	1	**167 485 273**	**512,55**	2 34 989 999	**175 485 273**	**484,23**	2 35 990 999
40	32	1 ¼	**167 485 274**	**610,54**	2 34 989 999	**175 485 274**	**581,46**	2 35 990 999
50	40	1 ½	**167 485 275**	**865,43**	2 34 989 999	**175 485 275**	**720,13**	2 35 990 999
63	50	2	**167 485 276**	**1.269,61**	2 34 989 999	**175 485 276**	**1.025,91**	2 35 990 999
75	65	2 ½	**167 485 277**	**2.030,42**	2 34 989 999	**175 485 277**	**2.053,35**	2 35 990 999
90	80	3	**167 485 278**	**2.536,85**	2 34 989 999	**175 485 278**	**2.566,69**	2 35 990 999
110	100	4	**167 485 279**	**3.043,32**	2 34 989 999	**175 485 279**	**3.077,53**	2 35 990 999

Zentralteil mit Feder

Ausführung:

- Zentralteil bestehend aus: Gehäuse (9), Einschraubteil (4), Stützring (6), Schwimmer (7), Feder Halar beschichtet (8), Profil Dichtung (5) und Anschlussdichtung (3)

d (mm)	DN (mm)	Zoll (inch)	PVC-U EPDM Code	EUR	PF	PVC-U FKM Code	EUR	PF
16	10	⅜	**161 485 281**	**264,29**	2 31 986 999	**161 485 291**	**308,26**	2 31 986 999
20	15	½	**161 485 281**	**264,29**	2 31 986 999	**161 485 291**	**308,26**	2 31 986 999
25	20	¾	**161 485 282**	**335,26**	2 31 986 999	**161 485 292**	**390,46**	2 31 986 999
32	25	1	**161 485 283**	**413,64**	2 31 986 999	**161 485 293**	**481,72**	2 31 986 999
40	32	1 ¼	**161 485 284**	**497,00**	2 31 986 999	**161 485 294**	**579,01**	2 31 986 999
50	40	1 ½	**161 485 285**	**769,44**	2 31 986 999	**161 485 295**	**896,08**	2 31 986 999
63	50	2	**161 485 286**	**1.095,13**	2 31 986 999	**161 485 296**	**1.276,04**	2 31 986 999
75	65	2 ½	**161 485 287**	**1.753,97**	2 31 986 999	**161 485 297**	**2.045,49**	2 31 986 999
90	80	3	**161 485 288**	**2.191,25**	2 31 986 999	**161 485 298**	**2.554,48**	2 31 986 999
110	100	4	**161 485 289**	**2.630,93**	2 31 986 999	**161 485 299**	**3.065,83**	2 31 986 999

d (mm)	DN (mm)	Zoll (inch)	PVC-C EPDM Code	EUR	PF	PVC-C FKM Code	EUR	PF
16	10	⅜	**163 485 281**	**267,17**	2 32 987 999	**163 485 291**	**313,26**	2 32 987 999
20	15	½	**163 485 281**	**267,17**	2 32 987 999	**163 485 291**	**313,26**	2 32 987 999
25	20	¾	**163 485 282**	**338,36**	2 32 987 999	**163 485 292**	**395,95**	2 32 987 999
32	25	1	**163 485 283**	**417,47**	2 32 987 999	**163 485 293**	**488,46**	2 32 987 999
40	32	1 ¼	**163 485 284**	**501,81**	2 32 987 999	**163 485 294**	**587,12**	2 32 987 999
50	40	1 ½	**163 485 285**	**776,58**	2 32 987 999	**163 485 295**	**908,52**	2 32 987 999
63	50	2	**163 485 286**	**1.105,40**	2 32 987 999	**163 485 296**	**1.295,15**	2 32 987 999
75	65	2 ½	**163 485 287**	**1.770,67**	2 32 987 999	**163 485 297**	**2.071,78**	2 32 987 999
90	80	3	**163 485 288**	**2.212,77**	2 32 987 999	**163 485 298**	**2.590,31**	2 32 987 999
110	100	4	**163 485 289**	**2.654,84**	2 32 987 999	**163 485 299**	**3.104,06**	2 32 987 999

d (mm)	DN (mm)	Zoll (inch)	ABS EPDM Code	EUR	PF	PP-H EPDM Code	EUR	PF
16	10	⅜	**169 485 281**	**234,19**	2 33 988 999	**167 485 281**	**316,81**	2 34 989 999
20	15	½	**169 485 281**	**234,19**	2 33 988 999	**167 485 281**	**316,81**	2 34 989 999
25	20	¾	**169 485 282**	**319,36**	2 33 988 999	**167 485 282**	**395,71**	2 34 989 999
32	25	1	**169 485 283**	**392,71**	2 33 988 999	**167 485 283**	**497,95**	2 34 989 999
40	32	1 ¼	**169 485 284**	**473,76**	2 33 988 999	**167 485 284**	**594,30**	2 34 989 999
50	40	1 ½	**169 485 285**	**733,82**	2 33 988 999	**167 485 285**	**853,64**	2 34 989 999
63	50	2	**169 485 286**	**1.039,89**	2 33 988 999	**167 485 286**	**1.243,70**	2 34 989 999
75	65	2 ½	**169 485 287**	**1.664,51**	2 33 988 999	**167 485 287**	**1.990,37**	2 34 989 999
90	80	3	**169 485 288**	**2.081,28**	2 33 988 999	**167 485 288**	**2.489,78**	2 34 989 999
110	100	4	**169 485 289**	**2.498,04**	2 33 988 999	**167 485 289**	**2.986,79**	2 34 989 999

Fortsetzung nächste Seite

d (mm)	DN (mm)	Zoll (inch)	PP-H FKM Code	EUR	PF	PVDF FKM Code	EUR	PF
16	10	⅜	**167 485 291**	**371,44**	2 34 989 999	**175 485 291**	**451,40**	2 35 990 999
20	15	½	**167 485 291**	**371,44**	2 34 989 999	**175 485 291**	**451,40**	2 35 990 999
25	20	¾	**167 485 292**	**463,32**	2 34 989 999	**175 485 292**	**487,69**	2 35 990 999
32	25	1	**167 485 293**	**583,48**	2 34 989 999	**175 485 293**	**526,93**	2 35 990 999
40	32	1 ¼	**167 485 294**	**695,84**	2 34 989 999	**175 485 294**	**633,06**	2 35 990 999
50	40	1 ½	**167 485 295**	**997,78**	2 34 989 999	**175 485 295**	**783,59**	2 35 990 999
63	50	2	**167 485 296**	**1.458,08**	2 34 989 999	**175 485 296**	**1.116,04**	2 35 990 999
75	65	2 ½	**167 485 297**	**2.329,57**	2 34 989 999	**175 485 297**	**2.233,54**	2 35 990 999
90	80	3	**167 485 298**	**2.913,74**	2 34 989 999	**175 485 298**	**2.791,26**	2 35 990 999
110	100	4	**167 485 299**	**3.493,20**	2 34 989 999	**175 485 299**	**3.351,48**	2 35 990 999

Schwimmer (7)

Ausführung:

- Zum Typ 591

d (mm)	DN (mm)	Zoll (inch)	PP-H Code	EUR	PF	PVDF Code	EUR	PF
16	10	⅜	**167 485 151**	**250,38**	2 34 989 999	**175 484 161**	**Auf Anfrage**	2 35 990 999
20	15	½	**167 485 151**	**250,38**	2 34 989 999	**175 484 161**	**Auf Anfrage**	2 35 990 999
25	20	¾	**167 485 152**	**237,19**	2 34 989 999	**175 484 162**	**Auf Anfrage**	2 35 990 999
32	25	1	**167 485 153**	**250,38**	2 34 989 999	**175 484 163**	**610,81**	2 35 990 999
40	32	1 ¼	**167 485 154**	**279,60**	2 34 989 999	**175 484 164**	**Auf Anfrage**	2 35 990 999
50	40	1 ½	**167 485 155**	**307,61**	2 34 989 999	**175 484 165**	**Auf Anfrage**	2 35 990 999
63	50	2	**167 485 156**	**494,91**	2 34 989 999	**175 484 166**	**Auf Anfrage**	2 35 990 999
75	65	2 ½	**167 485 157**	**611,04**	2 34 989 999	**175 484 167**	**Auf Anfrage**	2 35 990 999
90	80	3	**167 485 158**	**727,36**	2 34 989 999	**175 484 168**	**Auf Anfrage**	2 35 990 999
110	100	4	**167 485 159**	**843,77**	2 34 989 999	**175 484 169**	**Auf Anfrage**	2 35 990 999

Kegel (7)

Ausführung:

- Zum Typ 595

d (mm)	DN (mm)	Zoll (inch)	PVC-U Code	EUR	PF	PVC-C Code	EUR	PF
16	10	⅜	**161 491 151**	**98,20**	2 31 986 999	**163 482 151**	**109,72**	2 32 987 999
25	20	¾	**161 491 152**	**93,09**	2 31 986 999	**163 482 152**	**104,07**	2 32 987 999
32	25	1	**161 491 153**	**98,20**	2 31 986 999	**163 482 153**	**109,17**	2 32 987 999
40	32	1 ¼	**161 491 154**	**109,56**	2 31 986 999	**163 482 154**	**122,60**	2 32 987 999
50	40	1 ½	**161 491 155**	**120,71**	2 31 986 999	**163 482 155**	**135,02**	2 32 987 999
63	50	2	**161 491 156**	**194,25**	2 31 986 999	**163 482 156**	**216,99**	2 32 987 999
75	65	2 ½	**161 491 157**	**239,92**	2 31 986 999	**163 482 157**	**268,11**	2 32 987 999
90	80	3	**161 491 158**	**285,55**	2 31 986 999	**163 482 158**	**319,01**	2 32 987 999
110	100	4	**161 491 159**	**330,97**	2 31 986 999	**163 482 159**	**370,13**	2 32 987 999

d (mm)	DN (mm)	Zoll (inch)	ABS Code	EUR	PF	PP-H Code	EUR	PF
16	10	⅜	**169 482 151**	**97,41**	2 33 988 999	**167 485 151**	**250,38**	2 34 989 999
25	20	¾	**169 482 152**	**98,33**	2 33 988 999	**167 485 152**	**237,19**	2 34 989 999
32	25	1	**169 482 153**	**103,95**	2 33 988 999	**167 485 153**	**250,38**	2 34 989 999
40	32	1 ¼	**169 482 154**	**115,82**	2 33 988 999	**167 485 154**	**279,60**	2 34 989 999
50	40	1 ½	**169 482 155**	**127,46**	2 33 988 999	**167 485 155**	**307,61**	2 34 989 999
63	50	2	**169 482 156**	**204,54**	2 33 988 999	**167 485 156**	**494,91**	2 34 989 999
75	65	2 ½	**169 482 157**	**252,61**	2 33 988 999	**167 485 157**	**611,04**	2 34 989 999
90	80	3	**169 482 158**	**300,68**	2 33 988 999	**167 485 158**	**727,36**	2 34 989 999
110	100	4	**169 482 159**	**348,99**	2 33 988 999	**167 485 159**	**843,77**	2 34 989 999

Fortsetzung nächste Seite

d (mm)	DN (mm)	Zoll (inch)	PVDF Code	EUR	PF
16	10	⅜	**175 484 151**	**154,75**	2 35 990 999
25	20	¾	**175 484 152**	**146,59**	2 35 990 999
32	25	1	**175 484 153**	**154,75**	2 35 990 999
40	32	1 ¼	**175 484 154**	**172,76**	2 35 990 999
50	40	1 ½	**175 484 155**	**190,26**	2 35 990 999
63	50	2	**175 484 156**	**305,80**	2 35 990 999
75	65	2 ½	**175 484 157**	**377,59**	2 35 990 999
90	80	3	**175 484 158**	**449,68**	2 35 990 999
110	100	4	**175 484 159**	**521,50**	2 35 990 999

PF 2 34 989 999

Abdeckkappe (10)

Ausführung:

- Schützt die Rohrleitung vor Schmutzpartikeln aus der UmgebungsluftKann als Werkzeug zum Öffnen und Schliessen des Ventil-Einschraubteils benutzt werden

d (mm)	DN (mm)	Zoll (inch)	PP-GF Code	EUR
16	10	⅜	**167 485 361**	**37,24**
20	15	½	**167 485 361**	**37,24**
25	20	¾	**167 485 362**	**47,11**
32	25	1	**167 485 363**	**48,88**
40	32	1 ¼	**167 485 364**	**61,84**
50	40	1 ½	**167 485 365**	**71,60**
63	50	2	**167 485 366**	**78,21**
75	65	2 ½	**167 485 367**	**Auf Anfrage**
90	80	3	**167 485 368**	**Auf Anfrage**
110	100	4	**167 485 369**	**Auf Anfrage**

PF 2 31 986 999

Dichtungsset

Ausführung:

- Dichtungsset bestehend aus: Profil Dichtring (5) und Anschlussdichtung (3)

d (mm)	DN (mm)	Zoll (inch)	Code	EUR	Code	EUR
16	10	⅜	**161 485 241**	**70,18**	**161 485 251**	**81,35**
20	15	½	**161 485 241**	**70,18**	**161 485 251**	**81,35**
25	20	¾	**161 485 242**	**75,38**	**161 485 252**	**87,47**
32	25	1	**161 485 243**	**106,57**	**161 485 253**	**118,73**
40	32	1 ¼	**161 485 244**	**107,44**	**161 485 254**	**128,92**
50	40	1 ½	**161 485 245**	**108,86**	**161 485 255**	**142,15**
63	50	2	**161 485 246**	**114,65**	**161 485 256**	**161,48**
75	65	2 ½	**161 485 247**	**132,38**	**161 485 257**	**322,14**
90	80	3	**161 485 248**	**134,25**	**161 485 258**	**337,14**
110	100	4	**161 485 249**	**148,62**	**161 485 259**	**451,84**

Ersatzteile Absperrklappen Typ 567, Typ 578 und Typ 568

Ersatzteile Absperrklappen

Ersatzteile Absperrklappe Typ 567/568

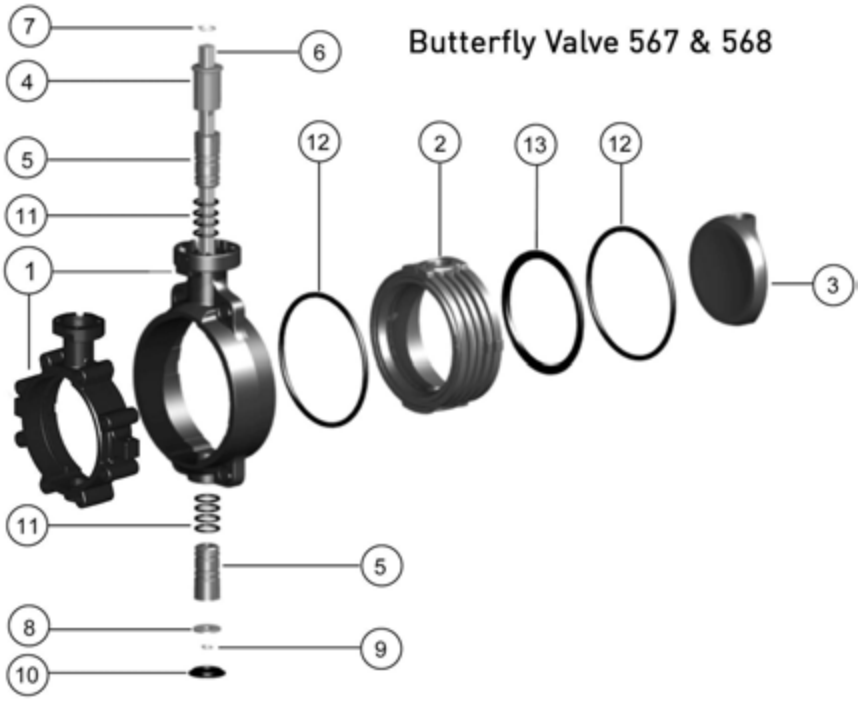

Innengehäuse für Absperrklappen Typ 567 und 578

Ausführung:

- Innengehäuse bestehend aus: Gehäuse (2) und Profildichtung (13)

d (mm)	DN (mm)	Zoll (inch)	PVC-U EPDM Code	EUR	PF
63	50	2	**161 486 861**	**229,40**	2 31 567 998
75	65	2 ½	**161 486 862**	**246,38**	2 31 567 998
90	80	3	**161 486 863**	**260,22**	2 31 567 998
110	100	4	**161 486 864**	**281,00**	2 31 567 998
140	125	5	**161 486 865**	**372,78**	2 31 567 998
160	150	6	**161 486 866**	**403,83**	2 31 567 998
225	200	8	**161 486 867**	**523,33**	2 31 567 998
280	250	10	**161 486 868**	**1.371,60**	2 31 567 999
315	300	12	**161 486 869**	**1.216,88**	2 31 567 999

d (mm)	DN (mm)	Zoll (inch)	PVC-U FKM Code	EUR	PF	PVC-C EPDM Code	EUR	PF
63	50	2	**161 486 873**	**410,98**	2 31 567 998	**163 481 591**	**253,29**	2 32 693 998
75	65	2 ½	**161 486 874**	**427,53**	2 31 567 998	**163 481 592**	**287,46**	2 32 693 998
90	80	3	**161 486 875**	**444,69**	2 31 567 998	**163 481 593**	**335,26**	2 32 693 998
110	100	4	**161 486 876**	**485,57**	2 31 567 998	**163 481 594**	**389,97**	2 32 693 998
140	125	5	**161 486 877**	**649,96**	2 31 567 998	**163 481 595**	**468,59**	2 32 693 998
160	150	6	**161 486 878**	**683,64**	2 31 567 998	**163 481 596**	**560,85**	2 32 693 998
225	200	8	**161 486 879**	**888,91**	2 31 567 998	**163 481 597**	**724,74**	2 32 693 998
280	250	10	**161 486 880**	**Auf Anfrage**	2 31 567 998			
315	300	12	**161 486 881**	**1.704,70**	2 31 567 998			

Fortsetzung nächste Seite

d (mm)	DN (mm)	Zoll (inch)	PVC-C FKM Code	EUR	PF	ABS EPDM Code	EUR	PF
63	50	2	**163 481 603**	**433,92**	2 32 693 998	**169 481 067**	**258,26**	2 33 564 998
75	65	2 ½	**163 481 604**	**485,57**	2 32 693 998	**169 481 068**	**271,78**	2 33 564 998
90	80	3	**163 481 605**	**581,35**	2 32 693 998	**169 481 069**	**285,85**	2 33 564 998
110	100	4	**163 481 606**	**673,88**	2 32 693 998	**169 481 070**	**299,92**	2 33 564 998
140	125	5	**163 481 607**	**806,72**	2 32 693 998	**169 481 071**	**393,77**	2 33 564 998
160	150	6	**163 481 608**	**950,12**	2 32 693 998	**169 481 072**	**473,76**	2 33 564 998
225	200	8	**163 481 609**	**1.218,68**	2 32 693 998	**169 481 073**	**605,95**	2 33 564 998
280	250	10						
315	300	12						

d (mm)	DN (mm)	Zoll (inch)	PP-H EPDM Code	EUR	PF
63	50	2	**167 484 271**	**216,70**	2 34 637 998
75	65	2 ½	**167 484 272**	**222,83**	2 34 637 998
90	80	3	**167 484 273**	**250,66**	2 34 637 998
110	100	4	**167 484 274**	**302,90**	2 34 637 998
140	125	5	**167 484 275**	**389,85**	2 34 637 998
160	150	6	**167 484 276**	**435,76**	2 34 637 998
225	200	8	**167 484 277**	**555,90**	2 34 637 998
280	250	10	**167 484 278**	**Auf Anfrage**	2 34 637 998
315	300	12	**167 484 279**	**Auf Anfrage**	2 34 637 998

d (mm)	DN (mm)	Zoll (inch)	PP-H FKM Code	EUR	PF
63	50	2	**167 484 286**	**377,12**	2 34 637 998
75	65	2 ½	**167 484 287**	**386,57**	2 34 637 998
90	80	3	**167 484 288**	**432,94**	2 34 637 998
110	100	4	**167 484 289**	**525,27**	2 34 637 998
140	125	5	**167 484 290**	**661,20**	2 34 637 998
160	150	6	**167 484 291**	**796,89**	2 34 637 998
225	200	8	**167 484 292**	**932,82**	2 34 637 998
280	250	10	**167 484 293**	**Auf Anfrage**	2 34 637 998
315	300	12	**167 484 294**	**Auf Anfrage**	2 34 637 998

d (mm)	DN (mm)	Zoll (inch)	PVDF FKM Code	EUR	PF
63	50	2	**175 483 413**	**907,24**	2 35 566 999
75	65	2 ½	**175 483 414**	**1.051,39**	2 35 566 999
90	80	3	**175 483 415**	**1.443,75**	2 35 566 998
110	100	4	**175 483 416**	**1.712,76**	2 35 566 998
140	125	5	**175 483 417**	**2.161,94**	2 35 566 998
160	150	6	**175 483 418**	**2.680,19**	2 35 566 998
225	200	8	**175 483 419**	**3.511,93**	2 35 566 998
280	250	10	**175 483 420**	**3.716,54**	2 35 566 998
315	300	12	**175 483 421**	**5.744,31**	2 35 566 998

d (mm)	DN (mm)	Zoll (inch)	PVDF PTFE Code	EUR	PF
63	50	2	**175 483 752**	**Auf Anfrage**	2 35 566 998
75	65	2 ½	**175 483 753**	**Auf Anfrage**	2 35 566 998
90	80	3	**175 483 754**	**Auf Anfrage**	2 35 566 998
110	100	4	**175 483 755**	**Auf Anfrage**	2 35 566 998
140	125	5	**175 483 756**	**Auf Anfrage**	2 35 566 998
160	150	6	**175 483 757**	**Auf Anfrage**	2 35 566 998
225	200	8	**175 483 758**	**Auf Anfrage**	2 35 566 998
280	250	10	**175 483 759**	**Auf Anfrage**	2 35 566 998
315	300	12	**175 483 760**	**Auf Anfrage**	2 35 566 998

Teller für Absperrklappen Typ 567 und 578

d (mm)	DN (mm)	Zoll (inch)	PVC-U Code	EUR	PF	PVC-C Code	EUR	PF
63	50	2	**161 490 889**	**205,96**	2 31 567 999	**163 481 451**	**389,97**	2 32 693 999
75	65	2 ½	**161 490 890**	**226,29**	2 31 567 999	**163 481 452**	**478,87**	2 32 693 999
90	80	3	**161 490 891**	**246,15**	2 31 567 999	**163 481 453**	**663,34**	2 32 693 999
110	100	4	**161 490 892**	**273,61**	2 31 567 999	**163 481 454**	**800,02**	2 32 693 999
140	125	5	**161 490 893**	**328,35**	2 31 567 999	**163 481 455**	**909,24**	2 32 693 999
160	150	6	**161 490 894**	**410,98**	2 31 567 999	**163 481 456**	**1.182,61**	2 32 693 999
225	200	8	**161 490 895**	**752,26**	2 31 567 999	**163 481 457**	**1.596,23**	2 32 693 999
280	250	10	**161 490 896**	**1.228,25**	2 31 567 999			
315	300	12	**161 490 897**	**2.145,26**	2 31 567 999			
355	350	14						
400	400	16						
450	450	18						
500	500	20						
630	600	24						

d (mm)	DN (mm)	Zoll (inch)	ABS Code	EUR	PF
63	50	2	**169 480 951**	**Auf Anfrage**	2 33 564 999
75	65	2 ½	**169 480 952**	**Auf Anfrage**	2 33 564 999
90	80	3	**169 480 953**	**Auf Anfrage**	2 33 564 999
110	100	4	**169 480 954**	**Auf Anfrage**	2 33 564 999
140	125	5	**169 480 955**	**Auf Anfrage**	2 33 564 999
160	150	6	**169 480 956**	**Auf Anfrage**	2 33 564 999
225	200	8	**169 480 957**	**Auf Anfrage**	2 33 564 999
280	250	10			
315	300	12			
355	350	14			
400	400	16			
450	450	18			
500	500	20			
630	600	24			

d (mm)	DN (mm)	Zoll (inch)	PP-H Code	EUR	PF
63	50	2	**167 483 226**	**284,82**	2 34 637 999
75	65	2 ½	**167 483 227**	**311,15**	2 34 637 999
90	80	3	**167 483 228**	**396,67**	2 34 637 999
110	100	4	**167 483 229**	**529,05**	2 34 637 999
140	125	5	**167 483 230**	**680,98**	2 34 637 999
160	150	6	**167 483 231**	**793,08**	2 34 637 999
225	200	8	**167 483 232**	**1.057,41**	2 34 637 999
280	250	10	**167 483 233**	**1.316,73**	2 34 637 999
315	300	12	**167 483 234**	**1.545,20**	2 34 637 999
355	350	14	**167 483 235**	**4.493,79**	2 34 637 999
400	400	16	**167 483 236**	**5.404,23**	2 34 637 999
450	450	18	**167 483 237**	**Auf Anfrage**	2 31 567 999
500	500	20	**167 483 238**	**21.334,70**	2 31 567 999
630	600	24	**167 483 239**	**40.212,38**	2 34 637 999

d (mm)	DN (mm)	Zoll (inch)	PVDF Code	EUR	PF
63	50	2	**175 483 251**	**Auf Anfrage**	2 35 566 999
75	65	2 ½	**175 483 252**	**743,23**	2 35 566 999
90	80	3	**175 483 253**	**Auf Anfrage**	2 35 566 999
110	100	4	**175 483 254**	**Auf Anfrage**	2 35 566 999
140	125	5	**175 483 255**	**Auf Anfrage**	2 35 566 999
160	150	6	**175 483 256**	**1.928,50**	2 35 566 999
225	200	8	**175 483 257**	**Auf Anfrage**	2 35 566 999
280	250	10	**175 483 258**	**Auf Anfrage**	2 35 566 999
315	300	12	**175 483 259**	**Auf Anfrage**	2 35 566 999

Fortsetzung nächste Seite

d (mm)	DN (mm)	Zoll (inch)	PVDF Code	EUR	PF
355	350	14			
400	400	16			
450	450	18			
500	500	20			
630	600	24			

PF 2 34 637 999

Endanschlag PP GF (4) für Absperrklappen Typ 567 und 578

d (mm)	DN (mm)	Size (inch)	Code	EUR
63, 75, 90	50, 65, 80	2, 2½, 3	**167 483 251**	**15,99**
110, 140	100, 125	4, 5	**167 483 252**	**18,85**
160, 225	150, 200	6, 8	**167 483 253**	**18,85**
280, 315	250, 300	10, 12	**167 483 254**	**49,99**

Lagerbuchsen Set für Absperrklappen Typ 567 und 578

Ausführung:

- Im Lieferumfang enthalten 2 Stück
- Mit O-Ring
- Lagerbuchsen aus PP-H werden sowohl für PP-H Klappen als auch für ABS Klappen verwendet

d (mm)	DN (mm)	Size (inch)	PVC-U EPDM Code	EUR	PF
63, 75, 90	50, 65, 80	2, 2½, 3	**161 486 886**	**41,23**	2 31 567 998
110, 140	100, 125	4, 5	**161 486 887**	**61,75**	2 31 567 998
160, 225	150, 200	6, 8	**161 486 888**	**85,65**	2 31 567 998
280, 315	250, 300	10, 12	**161 486 889**	**117,31**	2 31 567 998
355	350	14			
400	400	16			
450	450	18			
500	500	20			
630	600	24			

d (mm)	DN (mm)	Size (inch)	PVC-U FKM Code	EUR	PF
63, 75, 90	50, 65, 80	2, 2½, 3	**161 486 892**	**68,72**	2 31 567 998
110, 140	100, 125	4, 5	**161 486 893**	**109,43**	2 31 567 998
160, 225	150, 200	6, 8	**161 486 894**	**157,72**	2 31 567 998
280, 315	250, 300	10, 12	**161 486 895**	**Auf Anfrage**	2 31 567 998
355	350	14			
400	400	16			
450	450	18			
500	500	20			
630	600	24			

d (mm)	DN (mm)	Size (inch)	PVC-C EPDM Code	EUR	PF
63, 75, 90	50, 65, 80	2, 2½, 3	**163 481 576**	**41,23**	2 32 693 998
110, 140	100, 125	4, 5	**163 481 577**	**65,33**	2 32 693 998
160, 225	150, 200	6, 8	**163 481 578**	**89,25**	2 32 693 998
280, 315	250, 300	10, 12			
355	350	14			
400	400	16			
450	450	18			
500	500	20			
630	600	24			

Fortsetzung nächste Seite

d (mm)	DN (mm)	Size (inch)	PVC-C FKM Code	EUR	PF
63, 75, 90	50, 65, 80	2, 2½, 3	**163 481 582**	**71,94**	2 32 693 998
110, 140	100, 125	4, 5	**163 481 583**	**113,14**	2 32 693 998
160, 225	150, 200	6, 8	**163 481 584**	**160,84**	2 32 693 998
280, 315	250, 300	10, 12			
355	350	14			
400	400	16			
450	450	18			
500	500	20			
630	600	24			

d (mm)	DN (mm)	Size (inch)	PP-H EPDM Code	EUR	PF
63, 75, 90	50, 65, 80	2, 2½, 3	**167 484 259**	**40,27**	2 34 637 998
110, 140	100, 125	4, 5	**167 484 260**	**61,95**	2 34 637 998
160, 225	150, 200	6, 8	**167 484 261**	**83,62**	2 34 637 998
280, 315	250, 300	10, 12	**167 484 262**	**110,83**	2 34 637 998
355	350	14	**167 484 263**	**Auf Anfrage**	2 31 567 999
400	400	16	**167 484 264**	**Auf Anfrage**	2 31 567 999
450	450	18	**167 484 280**	**Auf Anfrage**	2 31 567 999
500	500	20	**167 484 281**	**3.457,65**	2 31 567 999
630	600	24	**167 484 282**	**Auf Anfrage**	2 31 567 999

d (mm)	DN (mm)	Size (inch)	PP-H FKM Code	EUR	PF
63, 75, 90	50, 65, 80	2, 2½, 3	**167 484 265**	**65,13**	2 34 637 998
110, 140	100, 125	4, 5	**167 484 266**	**105,20**	2 34 637 998
160, 225	150, 200	6, 8	**167 484 267**	**148,63**	2 34 637 998
280, 315	250, 300	10, 12	**167 484 268**	**Auf Anfrage**	2 34 637 998
355	350	14	**167 484 269**	**Auf Anfrage**	2 31 567 999
400	400	16	**167 484 270**	**Auf Anfrage**	2 31 567 999
450	450	18	**167 484 283**	**Auf Anfrage**	2 31 567 999
500	500	20	**167 484 284**	**4.337,62**	2 31 567 999
630	600	24	**167 484 285**	**Auf Anfrage**	2 31 567 999

d (mm)	DN (mm)	Size (inch)	PVDF FKM Code	EUR	PF
63, 75, 90	50, 65, 80	2, 2½, 3	**175 483 426**	**149,06**	2 35 566 998
110, 140	100, 125	4, 5	**175 483 427**	**271,23**	2 35 566 998
160, 225	150, 200	6, 8	**175 483 428**	**386,48**	2 35 566 998
280, 315	250, 300	10, 12	**175 483 429**	**520,65**	2 35 566 998
355	350	14			
400	400	16			
450	450	18			
500	500	20			
630	600	24			

Achsen Set für Absperrklappen für Typ 567 und 578

Ausführung:

- Achsen Set bestehend aus: Achse Chromstahl 1.4404 (SUS316L) (6), Sicherungsring (7, 9) und-Unterlagscheibe (8)

d (mm)	DN (mm)	Zoll (inch)	Code	EUR	PF
63	50	2	**161 486 899**	**325,21**	2 31 567 998
75	65	2 ½	**161 486 900**	**342,22**	2 31 567 998
90	80	3	**161 486 901**	**359,13**	2 31 567 998
110	100	4	**161 486 902**	**369,90**	2 31 567 998
140	125	5	**161 486 903**	**478,87**	2 31 567 998
160	150	6	**161 486 904**	**496,09**	2 31 567 998
225	200	8	**161 486 905**	**601,93**	2 31 567 998
280	250	10	**161 486 906**	**1.706,18**	2 31 567 998
315	300	12	**161 486 907**	**Auf Anfrage**	2 31 567 998
355	350	14	**161 486 908**	**Auf Anfrage**	2 31 567 999
400	400	16	**161 486 909**	**Auf Anfrage**	2 31 567 999
450	450	18	**161 486 926**	**Auf Anfrage**	2 31 567 999
500	500	20	**161 486 927**	**5.149,65**	2 31 567 999
630	600	24	**161 486 928**	**Auf Anfrage**	2 31 567 999

PF 2 31 567 998

Handhebel für Absperrklappe Typ 567 und 578

d (mm)	DN (mm)	Zoll (inch)	mit Index Platte Code	EUR	Mit Feineinstellung Code	EUR
63	50	2	**161 486 690**	**193,37**	**161 486 325**	**382,75**
75	65	2 ½	**161 486 690**	**193,37**	**161 486 325**	**382,75**
90	80	3	**161 486 690**	**193,37**	**161 486 325**	**382,75**
110	100	4	**161 486 691**	**233,36**	**161 486 326**	**411,25**
140	125	5	**161 486 691**	**233,36**	**161 486 326**	**411,25**
160	150	6	**161 486 694**	**259,87**	**161 486 327**	**434,24**
225	200	8	**161 486 695**	**398,67**	**161 486 328**	**708,23**
280	250	10	**161 486 697**	**825,58**		
315	300	12	**161 486 697**	**825,58**		

PF 2 31 159 998

Handgetriebe für Absperrklappe Typ 565, 567 und 578

- Zur Ventilbetätigung über ein Handgetriebe mit Handrad. Geeignet für alle GF Absperrklappen.
- Zwischenelemente sind erforderlich.
- Diese Version ist nicht für den Einsatz im Freien oder in korrosiver Umgebung empfohlen

d (mm)	DN (mm)	Zoll (inch)	Code	EUR
63 - 225	50 - 200	2 - 8	**161 483 471**	**587,04**
280 - 315	250 - 300	10 - 12	**161 483 472**	**801,32**

PF 2 31 567 998

Klemmring DN350-600 für Absperrklappen Typ 567

- Zur Fixierung der Profildichtung im Gehäuse

d (mm)	DN (mm)	Zoll (inch)	PP-H Code	EUR
355	350	14	**167 484 295**	**7.188,54**
400	400	16	**167 484 296**	**Auf Anfrage**
450	450	18	**167 484 297**	**Auf Anfrage**
500	500	20	**167 484 298**	**Auf Anfrage**
630	600	24	**167 484 299**	**Auf Anfrage**

Flanschdichtung (12) für Absperrklappen Typ 567 und 578

Ausführung:

- Im Lieferumfang enthalten 1 Stück

d (mm)	DN (mm)	Zoll (inch)	EPDM Code	EUR	PF
63	50	2	**161 486 959**	**13,45**	2 31 567 999
75	65	2 ½	**161 486 960**	**14,82**	2 31 567 999
90	80	3	**161 486 961**	**16,09**	2 31 567 999
110	100	4	**161 486 962**	**18,04**	2 31 567 999
140	125	5	**161 486 963**	**21,54**	2 31 567 999
160	150	6	**161 486 964**	**29,55**	2 31 567 999
225	200	8	**161 486 965**	**45,87**	2 31 567 999
280	250	10	**161 486 966**	**115,36**	2 31 567 999
315	300	12	**161 486 967**	**80,79**	2 31 567 999
355	350	14	**748 410 318**	**Auf Anfrage**	2 31 567 999
400	400	16	**748 410 319**	**Auf Anfrage**	2 31 567 999
450	450	18	**748 410 320**	**Auf Anfrage**	2 31 567 999
500	500	20	**748 410 321**	**Auf Anfrage**	2 31 567 999
630	600	24	**748 410 322**	**Auf Anfrage**	2 31 567 999

d (mm)	DN (mm)	Zoll (inch)	FKM Code	EUR	PF
63	50	2	**161 486 979**	**34,20**	2 31 567 999
75	65	2 ½	**161 486 980**	**38,48**	2 31 567 999
90	80	3	**161 486 981**	**49,01**	2 31 567 999
110	100	4	**161 486 982**	**74,54**	2 31 567 999
140	125	5	**161 486 983**	**87,60**	2 31 567 999
160	150	6	**161 486 984**	**106,04**	2 31 567 999
225	200	8	**161 486 985**	**165,08**	2 31 567 999
280	250	10	**161 486 986**	**201,51**	2 31 567 999
315	300	12	**161 486 987**	**229,56**	2 31 567 999
355	350	14	**749 410 318**	**2.029,07**	2 31 780 998
400	400	16	**749 410 319**	**Auf Anfrage**	2 31 780 998
450	450	18	**749 410 320**	**Auf Anfrage**	2 31 780 998
500	500	20	**749 410 321**	**5.123,49**	2 31 780 998
630	600	24	**749 410 322**	**Auf Anfrage**	2 31 780 998

PF 2 31 567 999

Profildichtung (13) DN350-600 für Absperrklappen Typ 567

d (mm)	DN (mm)	Zoll (inch)	EPDM Code	EUR	FKM Code	EUR
355	350	14	**748 440 018**	**390,02**	**749 440 028**	**904,11**
400	400	16	**748 440 019**	**Auf Anfrage**	**749 440 029**	**Auf Anfrage**
450	450	18	**748 440 020**	**Auf Anfrage**	**749 440 030**	**Auf Anfrage**
500	500	20	**748 440 021**	**Auf Anfrage**	**749 440 031**	**1.814,98**
630	600	24	**748 440 022**	**Auf Anfrage**	**749 440 032**	**Auf Anfrage**

Zwischenelement für Absperrklappen Typ 567 und 578 (Reduktionsgetriebe)

Ausführung:

- Zwischenelement zur Montage von PA30-70 auf Absperrklappe Typ 567/578

d (mm)	DN (mm)	Code	EUR	PF	Antrieb
63	50	**198 000 621**	**101,55**	3 39 644 998	
75	65	**198 000 621**	**101,55**	3 39 644 998	
90	80	**198 000 621**	**101,55**	3 39 644 998	
110	100	**198 000 622**	**199,83**	3 39 644 998	
140	125	**198 000 622**	**199,83**	3 39 644 998	

Fortsetzung nächste Seite

d (mm)	DN (mm)	Code	EUR	PF	Antrieb
140	150	**198 000 600**	**125,22**	3 39 644 998	PA45 DA
140	150	**198 000 600**	**125,22**	3 39 644 998	PA45 DA
280	250	**198 000 732**	**174,40**	3 39 643 998	DN250 EA250
280	250	**198 000 732**	**174,40**	3 39 643 998	DN250 EA250

Ersatzteile Absperrklappe Typ 565

PF 2 06 B34 001

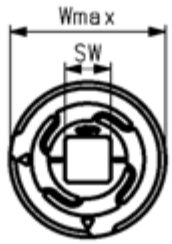

Schaltring zu Absperrklappe Typ 565

d (mm)	Size (inch)	DN (mm)	Acc.to ISO 5211	SW (mm)	Wmax (mm)	Hmax (mm)	Code	EUR
63 - 90	2 - 3	50 - 80	F07	11,0	57,7	12,5	**199 565 900**	**77,22**
110 - 140	110 - 140	100 - 125	F07	14,0	57,7	12,5	**199 565 901**	**82,57**
160 - 225	160 - 225	150 - 200	F07	17,0	57,7	12,5	**199 565 902**	**86,50**
280 - 315	280 - 315	250 - 300	F10	22,1	79,8	12,5	**199 565 903**	**90,60**

PF 2 06 B34 001

Handhebel zu Absperrklappe Typ 565 inklusive Schraubenset

d (mm)	Size (inch)	DN (mm)	Wmax (mm)	Lmax (mm)	Acc.to ISO 5211	h1 (mm)	M2 (mm)	Y (mm)
63 - 90	2 - 3	50 - 80	96	251	F07	13,5	204,5	53
110 - 140	4 - 5	100 - 125	96	301	F07	13,5	254,5	53
160 - 225	6 - 8	150 - 200	96	366	F07	13,5	319,5	53

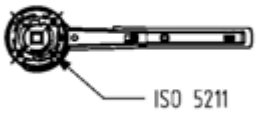

mit Rasterscheibe Code	EUR
199 565 906	**132,08**
199 565 907	**153,87**
199 565 908	**179,04**

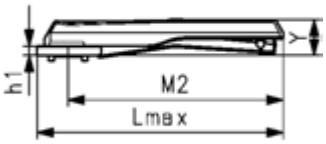

PF 2 31 159 998

Handgetriebe für Absperrklappe Typ 565, 567 und 578

- Zur Ventilbetätigung über ein Handgetriebe mit Handrad. Geeignet für alle GF Absperrklappen.
- Zwischenelemente sind erforderlich.
- Diese Version ist nicht für den Einsatz im Freien oder in korrosiver Umgebung empfohlen

d (mm)	DN (mm)	Zoll (inch)	Code	EUR
63 - 225	50 - 200	2 - 8	**161 483 471**	**587,04**
280 - 315	250 - 300	10 - 12	**161 483 472**	**801,32**

PF 2 06 B34 001

Handnotbetätigung zu Absperrklappe Typ 565

d (mm)	Size (inch)	DN (mm)	Acc.to ISO 5211	Lmax (mm)	Wmax (mm)	M9 (mm)	M10 (mm)	X8 (mm)	Y2 (mm)
63 - 90	2 - 3	50 - 80	F07	172	250	90	100	298	60
110 - 140	4 - 5	100 - 125	F07	172	250	90	100	298	60
160 - 225	6 - 8	150 - 200	F07	172	250	90	100	298	60

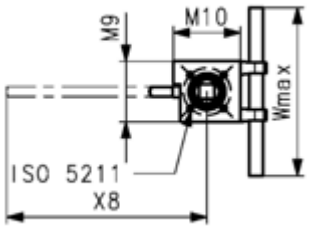

Code	EUR
199 565 914	**948,49**
199 565 915	**950,71**
199 565 916	**1.117,44**

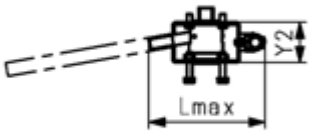

PF 2 06 B34 001

Zwischenelement zu Absperrklappe Typ 565
Für elektrischen Antrieb EA45-250, dEA45-250

- Die Zwischenelemente enthalten verschiedene Schrauben, Sechskantmuttern, Unterlegscheiben, Schaltringe, usw. (abhängig von Antrieb und Dimension)
- Zwischenelemente werden als Verbindung zwischen Ventil und Antrieb benötigt

Anmerkung:

Bei jedem Zwischenelement wird der Schaltring für den Doppelsensor zur elektrischen Positionsrückmeldung mitgeliefert.

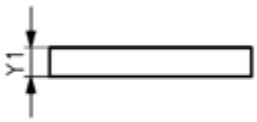

d (mm)	Size (inch)	DN (mm)	Acc.to ISO 5211	Code	EUR
63 - 90	2	50	F05/F07	**199 565 909**	**166,53**
75 - 90	2 ½ - 3	65 - 80	F07	**199 565 910**	**125,33**
110 - 140	4 - 5	100 - 125	F07	**199 565 911**	**134,06**
160 - 225	6 - 8	150 - 200	F07	**199 565 912**	**160,92**
280 - 315	10 - 12	250 - 300	F07/F10	**199 565 913**	**166,53**

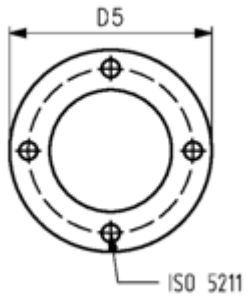

Actuator	D5 (mm)	Y1 (mm)
EA45	90	15
EA120-250	---	---
EA120-250	---	---
EA120-250	---	---
EA120-250 and Gearbox	125	17

PF 2 06 B34 001

Zwischenelement zu Absperrklappe Typ 565
Für pneumatische Antriebe, FC/FO und DA

- Die Zwischenelemente enthalten verschiedene Schrauben, Sechskantmuttern, Unterlegscheiben, Schaltringe, usw. (abhängig von Antrieb und Dimension)
- Zwischenelemente werden als Verbindung zwischen Ventil und Antrieb benötigt

Anmerkung:

Bei jedem Zwischenelement wird der Schaltring für den Doppelsensor zur elektrischen Positionsrückmeldung mitgeliefert.

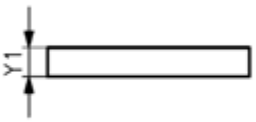

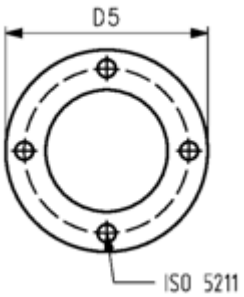

Suitable for	Size (inch)	DN (mm)	Acc.to ISO 5211	Code	EUR	D5 (mm)	Y1 (mm)
d63-75 PA35 DA	2 - 2 ½	50 - 65	F05/F07	**199 565 920**	**119,40**	90	15
d63-75 PA30 FC / d63-75 PA30 FO / d90 PA40 DA	2 - 2 ½	50 - 65	F05/F07	**199 565 921**	**159,90**	90	15
d90 PA30 FC / d90 PA30 FO	3	80	F05/F07	**199 565 922**	**159,85**	90	15
d110 PA40 FC / d110 PA40 FO / d110-140 PA40 DA	4	100	F07	**199 565 923**	**118,60**	---	---
d140 PA45 FC / d140 PA45 FO	5	125	F07	**199 565 924**	**111,85**	---	---
d160 PA50 FC / d160 PA50 FO / d160-225 PA55-60 DA	6	150	F07	**199 565 925**	**124,21**	---	---
d225 PA60 FC / d225 PA60 FO	8	200	F07/F10	**199 565 929**	**146,03**	125	18
d280 PA65 DA	8	250	F10	**199 565 926**	**153,87**	125	18
d280 PA65 FC / d280 PA65 FO	10	250	F10	**199 565 927**	**153,87**	125	18
d315 PA70 FC / d315 PA70 FO	12	300	F10	**199 565 928**	**153,87**	125	18

PF 2 06 B34 001

Zwischenelement zu Absperrklappe Typ 565
Für Handgetriebe

- Die Zwischenelemente enthalten verschiedene Schrauben, Sechskantmuttern, Unterlegscheiben, Schaltringe, usw. (abhängig von Antrieb und Dimension)
- Zwischenelemente werden als Verbindung zwischen Ventil und Antrieb benötigt

Anmerkung:

Bei jedem Zwischenelement wird der Schaltring für den Doppelsensor zur elektrischen Positionsrückmeldung mitgeliefert.

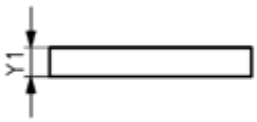

d (mm)	Size (inch)	DN (mm)	Actuator	Acc.to ISO 5211	D5 (mm)	Y1 (mm)	Code	EUR
63 - 90	2 - 3	50 - 80	Gearbox	F07	---	---	**199 565 917**	**146,03**
110 - 140	4 - 5	100 - 125	Gearbox	F07	---	---	**199 565 918**	**154,78**
160 - 225	6 - 8	150 - 200	Gearbox	F07	---	---	**199 565 919**	**96,96**
280 - 315	10 - 12	250 - 300	EA120-250 and Gearbox	F07/F10	125	17	**199 565 913**	**166,53**

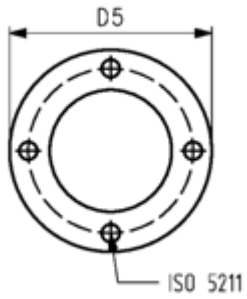

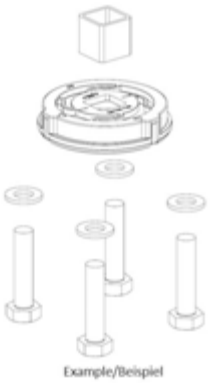

PF 2 06 B34 001

Ersatz Manschette zu Absperrklappe Typ 565

d (mm)	Size (inch)	DN (mm)	Lmax (mm)	Wmax (mm)	EPDM Code	EUR	FKM Code	EUR
63	2	50	45,2	85,5	**199 565 930**	**104,08**	**199 565 940**	**188,96**
75	2 ½	65	48,4	105,5	**199 565 931**	**113,53**	**199 565 941**	**240,62**
90	3	80	48,4	122,5	**199 565 932**	**116,92**	**199 565 942**	**280,60**
110	4	100	54,6	142,5	**199 565 933**	**133,80**	**199 565 943**	**332,15**
140	5	125	59,0	169,5	**199 565 934**	**157,90**	**199 565 944**	**411,85**
160	6	150	59,0	194,5	**199 565 935**	**170,09**	**199 565 945**	**527,48**
225	8	200	63,0	248,0	**199 565 936**	**160,33**	**199 565 946**	**530,94**
280	10	250	72,0	304,0	**199 565 937**	**256,38**	**199 565 947**	**975,68**
315	12	300	82,8	358,0	**199 565 938**	**328,48**	**199 565 948**	**1.466,99**

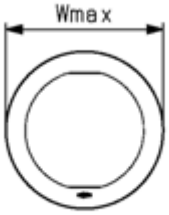

PF 2 06 B34 001

Ersatz O-Ring zu Absperrklappe Typ 565

d (mm)	Size (inch)	DN (mm)	Di (mm)	s (mm)	EPDM Code	EUR	FKM Code	EUR
63 - 90	2 - 3	50 - 80	13,95	2,62	**199 565 951**	**67,04**	**199 565 961**	**68,92**
110 - 140	4 - 5	100 - 125	17,13	2,62	**199 565 952**	**67,04**	**199 565 962**	**68,78**
160 - 225	6 - 8	150 - 200	20,22	3,53	**199 565 953**	**69,95**	**199 565 963**	**73,73**
280 - 315	10 - 12	250 - 300	24,99	3,53	**199 565 954**	**70,49**	**199 565 964**	**76,51**

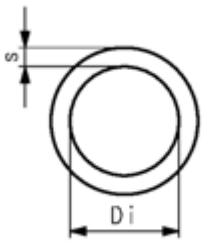

Ersatzteile Membranventile neue Generation Typ 514, Typ 515, Typ 517 und Typ 519

Ersatzteile für Handarmaturen Typ 514/515/517/519

PF 2 31 780 998

Oberteil komplett

Ausführung:

- Inkl. Druckstück
- Membrane nicht inbegriffen

d (mm)	DN (mm)	Zoll (inch)	Standardausführung PN10 Code	EUR	drucksicheres Gehäuse PN10 Code	EUR
20	15	½	**198 151 742**	**185,67**	**198 151 752**	**232,03**
25	20	¾	**198 151 743**	**232,78**	**198 151 753**	**291,05**
32	25	1	**198 151 744**	**260,22**	**198 151 754**	**325,21**
40	32	1 ¼	**198 151 745**	**316,38**	**198 151 755**	**393,79**
50	40	1 ½	**198 151 746**	**387,58**	**198 151 756**	**483,18**
63	50	2	**198 151 747**	**468,14**	**198 151 757**	**584,72**

d (mm)	DN (mm)	Zoll (inch)	Standardausführung PN16 Code	EUR	drucksicheres Gehäuse PN16 Code	EUR
20	15	½	**198 151 842**	**241,10**	**198 151 852**	**301,33**
25	20	¾	**198 151 843**	**304,44**	**198 151 853**	**378,76**
32	25	1	**198 151 844**	**340,04**	**198 151 854**	**423,67**
40	32	1 ¼	**198 151 845**	**408,63**	**198 151 855**	**509,96**
50	40	1 ½	**198 151 846**	**501,07**	**198 151 856**	**626,07**
63	50	2	**198 151 847**	**608,39**	**198 151 857**	**760,36**

PF 2 31 780 997

Ersatzteil Membranen
Für die 5-er Serie

Ausführung:

- Für Typ 514, 515, 517, 519 und Diastar
- *Ausschließlich für Typ 604/605

d (mm)	DN (mm)	Zoll (inch)	NBR Code	EUR	EPDM Code	EUR	FKM Code	EUR
20	15	½	745 500 012	53,90	748 500 012	43,13	749 500 012	218,87
25	20	¾	745 500 013	64,16	748 500 013	51,62	749 500 013	230,81
32	25	1	745 500 014	82,68	748 500 014	66,22	749 500 014	301,78
40	32	1 ¼	745 500 015	105,86	748 500 015	84,96	749 500 015	350,80
50	40	1 ½	745 500 016	146,24	748 500 016	116,96	749 500 016	353,65
63	50	2	745 500 017	205,27	748 500 017	164,67	749 500 017	503,02

d (mm)	DN (mm)	Zoll (inch)	PTFE/EPDM Code	EUR	PTFE/EPDM HP Code	EUR	PTFE/FKM Code	EUR
20	15	½	747 502 012	261,87	747 502 032	322,10	747 503 012	265,01
25	20	¾	747 502 013	281,74	747 502 033	342,22	747 503 013	338,13
32	25	1	747 502 014	368,01	747 502 034	402,41	747 503 014	441,59
40	32	1 ¼	747 502 015	437,07	747 502 035	488,46	747 503 015	524,54
50	40	1 ½	747 502 016	468,59	747 502 036	534,79	747 503 016	562,24
63	50	2	747 502 017	666,68	747 502 037	764,46	747 503 017	800,27

d (mm)	DN (mm)	Zoll (inch)	EPDM type 604/605* Code	EUR	FKM type 604/605* Code	EUR
20	15	½	748 501 012	30,75	749 501 012	204,64
25	20	¾				
32	25	1				
40	32	1 ¼				
50	40	1 ½				
63	50	2				

PF 2 31 780 998

Spindelbaugruppe

Ausführung:

- Inkl. Druckstück
- Anzeigestift nicht inbegriffen

DN-DN (mm)	Code	EUR
15 - 20	198 204 327	129,47
25 - 32	198 204 328	184,75
40 - 50	198 204 329	289,73

PF 2 31 780 998

Anzeigestift

d (mm)	DN (mm)	Zoll (inch)	Code	EUR
20	15	½	167 484 992	11,84
25	20	¾	167 484 993	11,84
32	25	1	167 484 994	19,35
40	32	1 ¼	167 484 995	19,35
50	40	1 ½	167 484 996	31,17
63	50	2	167 484 997	31,17

PF 2 31 780 998

Handrad

Ausführung:

- Ohne Anzeigestift

DN (mm)	Code	EUR
15 - 20	**198 204 162**	**37,78**
25 - 32	**198 204 164**	**52,71**
40 - 50	**198 104 166**	**75,23**

PF 2 31 780 998

Dichtungssatz

Ausführung:

- Für Handarmatur - drucksicheres Gehäuse
- Inkl. Anzeigestift

d (mm)	DN (mm)	Zoll (inch)	EPDM Code	EUR
20	15	½	**198 000 892**	**46,35**
25	20	¾	**198 000 893**	**57,96**
32	25	1	**198 000 894**	**65,61**
40	32	1 ¼	**198 000 895**	**77,06**
50	40	1 ½	**198 000 896**	**96,33**
63	50	2	**198 000 897**	**115,67**

PF 2 30 162 008

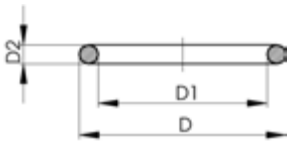

O-Ring Dichtung

Ausführung:

- Für Verschraubungen und Übergangsverschraubungen
- Härte: ca. 75° Shore
- FFKM minimale Temperatur: -20°

d (mm)	DN (mm)	FFKM Code	EUR	SP	Gewicht (kg)	D1 (mm)	D2 (mm)	D (mm)
20	15	**700 245 481**	**486,45**	1	0,002	20	3,53	27
25	20	**700 245 482**	**522,84**	1	0,002	28	3,53	35
32	25	**700 245 483**	**676,67**	1	0,002	33	3,53	40
40	32	**700 245 484**	**1.367,31**	1	0,006	41	5,33	51
50	40	**700 245 485**	**1.563,33**	1	0,007	47	5,33	58
63	50	**700 245 486**	**2.068,55**	1	0,010	60	5,33	70

Ersatzteile für Automatikarmaturen
DIASTAR Six/Ten/Sixteen

PF 3 39 772 998

Antriebe

d (mm)	DN (mm)	DIASTAR Ten+ FC Code	EUR	DIASTAR Sixteen FC Code	EUR	DIASTAR Ten FO Code	EUR
20	15	198 153 062	449,93	198 151 782	389,59	198 151 792	250,36
25	20	198 153 063	472,33	198 151 783	408,97	198 151 793	261,13
32	25	198 153 064	498,39	198 151 784	430,84	198 151 794	278,53
40	32	198 153 065	632,18	198 151 785	546,10	198 151 795	337,29
50	40	198 153 066	800,54	198 151 786	709,33	198 151 796	391,61
63	50	198 153 067	888,74	198 151 787	787,48	198 151 797	450,39

d (mm)	DN (mm)	DIASTAR Ten DA Code	EUR	DIASTAR Six FC Code	EUR
20	15	198 151 802	250,36	198 151 762	262,79
25	20	198 151 803	261,13	198 151 763	261,13
32	25	198 151 804	278,53	198 151 764	278,53
40	32	198 151 805	337,29	198 151 765	337,29
50	40	198 151 806	391,61	198 151 766	391,61
63	50	198 151 807	450,39	198 151 767	450,39

PF 3 39 212 999

Anzeigekappe

Grösse (mm)	Code	EUR	Pos	d (mm)	DN (mm)
1-2	**198 806 773**	**12,97**			
3-5	**198 806 774**	**7,97**			

PF 3 39 772 998

Druckstück Set

Ausführung:

- Inkl. Membranhalter

d (mm)	DN (mm)	Zoll (inch)	Code	EUR
20	15	1/2	**198 000 872**	**71,70**
25	20	3/4	**198 000 873**	**71,70**
32	25	1	**198 000 874**	**74,91**
40	32	1 1/4	**198 000 875**	**74,91**
50	40	1 1/2	**198 000 876**	**81,82**
63	50	2	**198 000 877**	**81,82**

PF 3 39 772 998

Dichtungs Set für DIASTAR Ten

Ausführung:

- Spindeldichtung und Kolbendichtung

DN (mm)	TenPlus	Ten	Grösse (mm)	DIASTAR Ten Code	EUR
15			Gr. 1	**198 000 881**	**26,31**
20/25			Gr. 2	**198 000 882**	**26,31**
32			Gr. 3	**198 000 883**	**28,83**
40/50			Gr. 4	**198 000 884**	**28,83**

Montageschlüssel

d (mm)	DN (mm)	Code	EUR
20	15	**198 154 012**	**Auf Anfrage**
25	20	**198 154 013**	**583,13**
32	25	**198 154 014**	**Auf Anfrage**
40	32	**198 154 015**	**636,05**
50	40	**198 154 016**	**645,61**
63	50	**198 154 017**	**661,61**

Ersatzteile für Ventilkörper Typ 514

Unterteil

Ausführung:

- Ohne Anschlussteile

d (mm)	DN (mm)	Zoll (inch)	PVC-U Code	EUR	PF	PVC-C Code	EUR	PF
20	15	½	**161 492 062**	**83,41**	2 31 780 998	**163 482 052**	**101,63**	2 32 779 998
25	20	¾	**161 492 063**	**94,75**	2 31 780 998	**163 482 053**	**115,41**	2 32 779 998
32	25	1	**161 492 064**	**102,04**	2 31 780 998	**163 482 054**	**124,73**	2 32 779 998
40	32	1 ¼	**161 492 065**	**121,13**	2 31 780 998	**163 482 055**	**147,80**	2 32 779 998
50	40	1 ½	**161 492 066**	**147,47**	2 31 780 998	**163 482 056**	**179,97**	2 32 779 998
63	50	2	**161 492 067**	**185,67**	2 31 780 998	**163 482 057**	**226,36**	2 32 779 998

d (mm)	DN (mm)	Zoll (inch)	ABS Code	EUR	PF	PP-H Code	EUR	PF
20	15	½	**169 481 322**	**124,89**	2 33 778 998	**167 483 522**	**108,83**	2 34 777 998
25	20	¾	**169 481 323**	**142,15**	2 33 778 998	**167 483 523**	**123,45**	2 34 777 998
32	25	1	**169 481 334**	**Auf Anfrage**	2 33 778 998	**167 483 524**	**133,55**	2 34 777 998
40	32	1 ¼	**169 481 325**	**182,05**	2 33 778 998	**167 483 525**	**157,81**	2 34 777 998
50	40	1 ½	**169 481 326**	**221,69**	2 33 778 998	**167 483 526**	**192,20**	2 34 777 998
63	50	2	**169 481 327**	**278,42**	2 33 778 998	**167 483 527**	**241,91**	2 34 777 998

d (mm)	DN (mm)	Zoll (inch)	PVDF Code	EUR	PF	PVDF-HP Code	EUR	PF
20	15	½	**175 483 682**	**296,16**	2 35 774 998	**180 001 002**	**626,53**	2 37 773 998
25	20	¾	**175 483 683**	**337,11**	2 35 774 998	**180 001 003**	**707,16**	2 37 773 998
32	25	1	**175 483 684**	**364,75**	2 35 774 998	**180 001 004**	**765,14**	2 37 773 998
40	32	1 ¼	**175 483 685**	**453,63**	2 35 774 998	**180 001 005**	**955,78**	2 37 773 998
50	40	1 ½	**175 483 686**	**563,66**	2 35 774 998	**180 001 006**	**1.188,28**	2 37 773 998
63	50	2	**175 483 687**	**741,63**	2 35 774 998	**180 001 007**	**1.557,83**	2 37 773 998

O-Ring

d (mm)	DN (mm)	Zoll (inch)	EPDM Code	EUR	PF	FKM Code	EUR	PF
20	15	½	**748 410 006**	**5,22**	2 30 162 006	**749 410 006**	**10,42**	2 30 162 008
25	20	¾	**748 410 007**	**5,22**	2 30 162 006	**749 410 007**	**13,17**	2 30 162 008
32	25	1	**748 410 008**	**7,83**	2 30 162 006	**749 410 008**	**14,74**	2 30 162 008
40	32	1 ¼	**748 410 009**	**8,30**	2 30 162 006	**749 410 009**	**24,76**	2 30 162 008
50	40	1 ½	**748 410 010**	**7,83**	2 30 162 006	**749 410 010**	**27,09**	2 30 162 008
63	50	2	**748 410 011**	**8,83**	2 30 162 006	**749 410 011**	**30,58**	2 30 162 008

Fortsetzung nächste Seite

d (mm)	FKM für PVDF Standard Code	EUR	PF	FKM für PVDF-HP Code	EUR	PF
20	**749 410 005**	**8,30**	2 30 162 008	**749 411 005**	**16,93**	2 65 434 999
25	**749 410 006**	**10,42**	2 30 162 008	**749 411 006**	**25,82**	2 65 434 999
32	**749 410 120**	**14,74**	2 30 162 009	**749 411 120**	**30,88**	2 65 434 999
40	**749 410 062**	**31,37**	2 31 800 999	**749 411 062**	**33,48**	2 65 434 999
50	**749 410 172**	**17,25**	2 31 800 999	**749 411 172**	**41,05**	2 65 434 999
63	**749 410 054**	**44,84**	2 31 156 999	**749 411 054**	**43,31**	2 65 434 999

Bundstutzen

Ausführung:

- Passend für Verschraubungen, Behälteranschlüsse und Membranventile Typ 514
- Einlegstutzen: Klebestutzen kombiniert mit reduzierter Klebemuffe metrisch

	d (mm)	DN (mm)	Zoll (inch)	PVC-U Code	EUR	PF	PP-H SDR11 Code	EUR	PF
*	20	15	½	**721 500 406**	**5,83**	2 30 153 999	**727 508 506**	**12,82**	2 34 403 999
*	25	20	¾	**721 500 407**	**5,42**	2 30 153 999	**727 508 507**	**14,82**	2 34 403 999
*	32	25	1	**721 500 408**	**7,48**	2 30 153 999	**727 508 508**	**16,11**	2 34 403 999
	40	32	1 ¼	**721 500 409**	**8,76**	2 30 153 999	**727 508 509**	**24,40**	2 34 403 999
	50	40	1 ½	**721 500 410**	**14,74**	2 30 153 999	**727 508 510**	**27,10**	2 34 403 999
	63	50	2	**721 500 411**	**21,20**	2 30 153 999	**727 508 511**	**34,14**	2 34 403 999

	d (mm)	DN (mm)	Zoll (inch)	PVDF Code	EUR	PF	PE100 SDR11 Code	EUR	PF
*	20	15	½	**735 608 606**	**21,92**	2 35 421 999	**753 508 606**	**13,97**	2 68 241 999
*	25	20	¾	**735 608 607**	**25,97**	2 35 421 999	**753 508 607**	**16,15**	2 68 241 999
*	32	25	1	**735 608 608**	**31,44**	2 35 421 999	**753 508 608**	**17,59**	2 68 241 999
	40	32	1 ¼	**735 608 609**	**40,19**	2 35 421 999	**753 508 609**	**26,59**	2 68 241 999
	50	40	1 ½	**735 608 610**	**47,25**	2 35 421 999	**753 508 610**	**29,60**	2 68 241 999
	63	50	2	**735 608 611**	**62,91**	2 35 421 999	**753 508 611**	**37,33**	2 68 241 999

	d (mm)	DN (mm)	Zoll (inch)	PE100 SDR11 lang Code	EUR	PF
*	20	15	½	**753 508 616**	**28,04**	2 68 241 999
*	25	20	¾	**753 508 617**	**37,52**	2 68 241 999
*	32	25	1	**753 508 618**	**40,06**	2 68 241 999
	40	32	1 ¼	**753 508 619**	**45,26**	2 68 241 999
	50	40	1 ½	**753 508 620**	**54,73**	2 68 241 999
	63	50	2	**753 508 621**	**61,09**	2 68 241 999

	d (mm)	DN (mm)	Zoll (inch)	z (mm)	L (mm)	z1 (mm)	PN (bar)	D (mm)	D1 (mm)	d1 (mm)
*	20	15	½	24	40	26	16	30	28	16
*	25	20	¾	25	44	28	16	39	36	20
*	32	25	1	27	49	30	16	45	42	25
	40	32	1 ¼	31	57	35	16	57	53	32
	50	40	1 ½	35	66	40	16	63	59	40
	63	50	2	39	77	46	16	79	74	50

Bundbuchse

d (mm)	DN (mm)	Zoll (inch)	PVC-U metrisch Code	EUR	PF	PVC-U JIS Code	EUR	PF
20	15	½	**721 500 106**	**4,41**	2 30 153 999	**721 605 106**	**4,41**	2 30 153 999
25	20	¾	**721 500 107**	**4,61**	2 30 153 999	**721 605 107**	**4,61**	2 30 153 999
32	25	1	**721 500 108**	**6,18**	2 30 153 999	**721 605 108**	**6,18**	2 30 153 999
40	32	1 ¼	**721 500 109**	**7,83**	2 30 153 999	**721 605 109**	**7,83**	2 30 153 999
50	40	1 ½	**721 500 110**	**13,00**	2 30 153 999	**721 605 110**	**13,00**	2 30 153 999
63	50	2	**721 500 111**	**18,60**	2 30 153 999	**721 605 111**	**18,60**	2 30 153 999

d (mm)	DN (mm)	Zoll (inch)	PVC-U BS Code	EUR	PF	PVC-U ASTM Code	EUR	PF
20	15	½	**721 601 106**	**5,16**	2 30 166 999	**721 602 006**	**6,06**	2 30 166 999
25	20	¾	**721 601 107**	**5,37**	2 30 166 999	**721 602 007**	**6,82**	2 30 166 999
32	25	1	**721 601 108**	**6,82**	2 30 166 999	**721 602 008**	**8,95**	2 30 166 999
40	32	1 ¼	**721 601 109**	**9,20**	2 30 166 999	**721 602 009**	**11,05**	2 30 166 999
50	40	1 ½	**721 601 110**	**14,56**	2 30 166 999	**721 602 010**	**18,50**	2 30 166 999
63	50	2	**721 601 111**	**20,54**	2 30 166 999	**721 602 011**	**25,34**	2 30 166 999

d (mm)	DN (mm)	Zoll (inch)	ABS metrisch Code	EUR	PF	PP-H metrisch Code	EUR	PF
20	15	½	**729 800 106**	**4,80**	2 33 198 999	**727 500 106**	**5,33**	2 34 180 999
25	20	¾	**729 800 107**	**5,02**	2 33 198 999	**727 500 107**	**6,30**	2 34 180 999
32	25	1	**729 800 108**	**6,30**	2 33 198 999	**727 500 108**	**6,69**	2 34 180 999
40	32	1 ¼	**729 800 109**	**8,31**	2 33 198 999	**727 500 109**	**7,97**	2 34 180 999
50	40	1 ½	**729 800 110**	**13,79**	2 33 198 999	**727 500 110**	**10,23**	2 34 180 999
63	50	2	**729 800 111**	**19,39**	2 33 198 999	**727 500 111**	**10,48**	2 34 180 999

d (mm)	DN (mm)	Zoll (inch)	PVDF metrisch Code	EUR	PF	PVC-C metrisch Code	EUR	PF
20	15	½	**735 600 106**	**24,46**	2 35 191 999	**723 800 106**	**6,26**	2 32 450 008
25	20	¾	**735 600 107**	**28,66**	2 35 191 999	**723 800 107**	**7,78**	2 32 450 008
32	25	1	**735 600 108**	**34,09**	2 35 191 999	**723 800 108**	**10,36**	2 32 450 008
40	32	1 ¼	**735 600 109**	**44,89**	2 35 191 999	**723 800 109**	**12,16**	2 32 450 008
50	40	1 ½	**735 600 110**	**52,68**	2 35 191 999	**723 800 110**	**18,87**	2 32 450 008
63	50	2	**735 600 111**	**67,35**	2 35 191 999	**723 800 111**	**26,09**	2 32 450 008

d (mm)	DN (mm)	Zoll (inch)	PVC-C ANSI Code	EUR	PF	ABS BS Code	EUR	PF
20	15	½	**723 602 006**	**7,00**	2 32 450 032	**729 601 106**	**5,50**	2 33 172 999
25	20	¾	**723 602 007**	**7,80**	2 32 450 032	**729 601 107**	**6,51**	2 33 172 999
32	25	1	**723 602 008**	**11,49**	2 32 450 032	**729 601 108**	**7,31**	2 33 172 999
40	32	1 ¼	**723 602 009**	**12,10**	2 32 450 032	**729 601 109**	**10,39**	2 33 172 999
50	40	1 ½	**723 602 010**	**22,73**	2 32 450 032	**729 601 110**	**18,95**	2 33 172 999
63	50	2	**723 602 011**	**26,09**	2 32 450 032	**729 601 111**	**27,36**	2 33 172 999

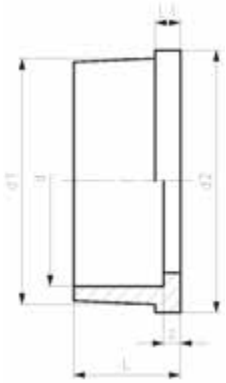

ecoFIT Einlegteil PE80
d20-63mm / SDR17

Ausführung:

- Mit Schweissmuffe metrisch
- Passend für Verschraubungen, Behälteranschlüsse und Membranventile Typ 514
- Für Übergangsverschraubungen 29 53 02, 29 53 07, 29 55 02, 29 55 07
- Werkstoff: PP-H
- Klebemuffe metrisch
- Für Verschraubung 729 510 106-114, 729 510 156-164
- Klebemuffe metrisch
- Schweissmuffe metrisch
- Nur für die Version in PP-H erhältlich
- Für Verschraubung 29 51 01

DN65 PVDF nur Stutzenvariante
* **Nicht** verwenden für Verschraubung 721 510 112, 721 510 313 und 721 510 137, 721 510 338; passen nur für Schwebekörper Durchflussmesser
*für Übergangnsverschraubungen 21 53 02, 21 53 07, 21 55 02, 21 55 07 Vorgängerversion
* **Nicht** verwenden für Verschraubung 721510112, 721510313 und 721510137, 721510338; passen nur für Schwebekörper Durchflussmesser
* nur für Schwebekörper Durchflussmesser

	d (mm)	DN (mm)	PN (bar)	Code	EUR	PF	Gewicht (kg)
	20	15	10	**734 600 106**	**6,83**	2 68 332 999	0,006
	25	20	10	**734 600 107**	**8,00**	2 68 332 999	0,013
	32	25	10	**734 600 108**	**8,70**	2 68 332 999	0,015
	40	32	10	**734 600 109**	**9,10**	2 68 332 999	0,026
	50	40	10	**734 600 110**	**11,43**	2 68 332 999	0,027
	63	50	10	**734 600 111**	**12,14**	2 68 332 999	0,044
*	75	65	10	**700 246 419**	**234,72**	2 68 265 007	0,163

	d (mm)	d1 (mm)	d2 (mm)	L (mm)	L1 (mm)	z (mm)	Zoll (inch)	D1 (mm)	D (mm)
	20	28	30	19	5	5			
	25	36	39	21	5	5			
	32	42	45	23	6	5			
	40	53	57	25	6	5			
	50	59	63	28	7	5			
	63	74	79	32	8	5			
*	75	90		47		3	2 ½		

Ersatzteile für Ventilkörper Typ 515

Unterteil mit Stutzen

d (mm)	DN (mm)	Zoll (inch)	PVC-U Klebestutzen Code	EUR	PF	Gewicht (kg)
20	15	½	**161 492 072**	**79,06**	2 31 780 998	0,115
25	20	¾	**161 492 073**	**88,90**	2 31 780 998	0,183
32	25	1	**161 492 074**	**96,66**	2 31 780 998	0,246
40	32	1 ¼	**161 492 075**	**114,49**	2 31 780 998	0,379
50	40	1 ½	**161 492 076**	**140,29**	2 31 780 998	0,602
63	50	2	**161 492 077**	**177,55**	2 31 780 998	1,055

d (mm)	DN (mm)	Zoll (inch)	PVC-C Klebestutzen Code	EUR	PF	ABS Klebestutzen Code	EUR	PF
20	15	½	**163 482 062**	**92,57**	2 32 779 998	**169 481 862**	**118,91**	2 33 778 998
25	20	¾	**163 482 063**	**103,96**	2 32 779 998	**169 481 863**	**134,00**	2 33 778 998
32	25	1	**163 482 064**	**113,27**	2 32 779 998	**169 481 864**	**145,77**	2 33 778 998
40	32	1 ¼	**163 482 065**	**133,82**	2 32 779 998	**169 481 865**	**172,58**	2 33 778 998
50	40	1 ½	**163 482 066**	**164,10**	2 32 779 998	**169 481 866**	**210,69**	2 33 778 998
63	50	2	**163 482 067**	**207,71**	2 32 779 998	**169 481 867**	**267,18**	2 33 778 998

d (mm)	DN (mm)	Zoll (inch)	PP-H Muffenschweiss Stutzen Code	EUR	PF
20	15	½	**167 483 342**	**102,60**	2 34 777 998
25	20	¾	**167 483 343**	**115,78**	2 34 777 998
32	25	1	**167 483 344**	**125,79**	2 34 777 998
40	32	1 ¼	**167 483 345**	**149,32**	2 34 777 998
50	40	1 ½	**167 483 346**	**182,07**	2 34 777 998
63	50	2	**167 483 347**	**230,87**	2 34 777 998

d (mm)	DN (mm)	Zoll (inch)	PP-H Stumpfschweiss Stutzen IR Code	EUR	PF
20	15	½	**167 483 882**	**102,60**	2 34 777 998
25	20	¾	**167 483 883**	**115,78**	2 34 777 998
32	25	1	**167 483 884**	**125,79**	2 34 777 998
40	32	1 ¼	**167 483 885**	**149,32**	2 34 777 998
50	40	1 ½	**167 483 886**	**182,07**	2 34 777 998
63	50	2	**167 483 887**	**230,87**	2 34 777 998

d (mm)	DN (mm)	Zoll (inch)	PP-N Stumpfschweiss Stutzen IR Code	EUR	PF
20	15	½	**168 480 462**	**125,79**	2 34 776 998
25	20	¾	**168 480 463**	**141,83**	2 34 776 998
32	25	1	**168 480 464**	**154,29**	2 34 776 998
40	32	1 ¼	**168 480 465**	**182,77**	2 34 776 998
50	40	1 ½	**168 480 466**	**223,30**	2 34 776 998
63	50	2	**168 480 467**	**283,62**	2 34 776 998

Fortsetzung nächste Seite

d (mm)	DN (mm)	Zoll (inch)	PVDF Muffenschweiss Stutzen Code	EUR	PF
20	15	½	**175 483 692**	**268,76**	2 35 774 998
25	20	¾	**175 483 693**	**303,08**	2 35 774 998
32	25	1	**175 483 694**	**330,94**	2 35 774 998
40	32	1 ¼	**175 483 695**	**413,89**	2 35 774 998
50	40	1 ½	**175 483 696**	**511,63**	2 35 774 998
63	50	2	**175 483 697**	**671,05**	2 35 774 998

d (mm)	DN (mm)	Zoll (inch)	PVDF Stumpfschweiss Stutzen IR Code	EUR	PF
20	15	½	**175 483 742**	**268,76**	2 35 774 998
25	20	¾	**175 483 743**	**303,08**	2 35 774 998
32	25	1	**175 483 744**	**330,94**	2 35 774 998
40	32	1 ¼	**175 483 745**	**413,89**	2 35 774 998
50	40	1 ½	**175 483 746**	**511,63**	2 35 774 998
63	50	2	**175 483 747**	**671,05**	2 35 774 998

d (mm)	DN (mm)	Zoll (inch)	PVDF HP Stumpfschweiss Stutzen IR Code	EUR	PF
20	15	½	**180 001 012**	**568,51**	2 37 773 998
25	20	¾	**180 001 013**	**639,25**	2 37 773 998
32	25	1	**180 001 014**	**694,38**	2 37 773 998
40	32	1 ¼	**180 001 015**	**868,61**	2 37 773 998
50	40	1 ½	**180 001 016**	**1.075,41**	2 37 773 998
63	50	2	**180 001 017**	**1.412,18**	2 37 773 998

Ersatzteil für Ventilkörper Typ 517

Ersatzteile für Ventilkörper Typ 517
Flachdichtung

d (mm)	DN (mm)	Zoll (inch)	EPDM Code	EUR	PF	FKM Code	EUR	PF
20	15	½	**748 400 006**	**3,77**	2 30 162 002	**749 400 006**	**10,05**	2 30 162 005
25	20	¾	**748 400 007**	**3,77**	2 30 162 002	**749 400 007**	**13,08**	2 30 162 005
32	25	1	**748 400 008**	**3,77**	2 30 162 002	**749 400 008**	**17,12**	2 30 162 005
40	32	1 ¼	**748 400 009**	**3,77**	2 30 162 002	**749 400 009**	**23,30**	2 30 162 005
50	40	1 ½	**748 400 010**	**3,77**	2 30 162 002	**749 400 010**	**29,49**	2 30 162 005
63	50	2	**748 400 011**	**4,06**	2 30 162 002	**749 400 011**	**39,99**	2 30 162 005

Ersatzteile für Ventilkörper Typ 519

Unterteil mit Stumpfschweissstutzen

d (mm)	Zoll (inch)	PP-H Code	EUR	PF
20 - 20	½	**167 485 911**	**Auf Anfrage**	2 34 777 998
25 - 20	¾	**167 485 912**	**567,23**	2 34 777 998
25 - 25	¾	**167 485 913**	**580,84**	2 34 777 998
32 - 20	1	**167 485 914**	**591,70**	2 34 777 998
32 - 25	1	**167 485 915**	**605,37**	2 34 777 998
32 - 32	1	**167 485 916**	**619,01**	2 34 777 998
40 - 20	1 ¼	**167 485 917**	**Auf Anfrage**	2 34 777 998
40 - 25	1 ¼			
40 - 32	1 ¼			
40 - 40	1 ¼			
50 - 20	1 ½	**167 485 922**	**Auf Anfrage**	2 34 777 998
50 - 25	1 ½	**167 485 923**	**Auf Anfrage**	2 34 777 998
50 - 32	1 ½	**167 485 924**	**951,64**	2 34 777 998
50 - 40	1 ½			
50 - 50	1 ½			
63 - 20	2	**167 485 927**	**Auf Anfrage**	2 34 777 998
63 - 25	2	**167 485 928**	**924,30**	2 34 777 998
63 - 32	2	**167 485 929**	**951,64**	2 34 777 998
63 - 40	2			
63 - 50	2			
63 - 63	2			
90 - 25	3			
90 - 32	3			
90 - 50	3			
90 - 63	3			
110 - 20	4			
110 - 25	4			
110 - 32	4			
110 - 50	4			
110 - 63	4			

d (mm)	Zoll (inch)	PP-Natur Code	EUR	PF
20 - 20	½	**168 480 601**	**815,23**	2 34 776 998
25 - 20	¾	**168 480 602**	**Auf Anfrage**	2 34 776 998
25 - 25	¾	**168 480 603**	**Auf Anfrage**	2 34 776 998
32 - 20	1	**168 480 604**	**Auf Anfrage**	2 34 776 998
32 - 25	1	**168 480 605**	**Auf Anfrage**	2 34 776 998
32 - 32	1	**168 480 606**	**Auf Anfrage**	2 34 776 998
40 - 20	1 ¼	**168 480 607**	**Auf Anfrage**	2 34 776 998
40 - 25	1 ¼			
40 - 32	1 ¼			
40 - 40	1 ¼			
50 - 20	1 ½	**168 480 611**	**1.210,75**	2 34 776 998
50 - 25	1 ½	**168 480 612**	**Auf Anfrage**	2 34 776 998
50 - 32	1 ½	**168 480 613**	**1.406,22**	2 34 776 998
50 - 40	1 ½			
50 - 50	1 ½			
63 - 20	2	**168 480 616**	**1.323,79**	2 34 776 998
63 - 25	2	**168 480 617**	**Auf Anfrage**	2 34 776 998
63 - 32	2	**168 480 618**	**Auf Anfrage**	2 34 776 998
63 - 40	2			
63 - 50	2			
63 - 63	2			
90 - 25	3			
90 - 32	3			
90 - 50	3			
90 - 63	3			

Fortsetzung nächste Seite

d (mm)	Zoll (inch)	PP-Natur Code	EUR	PF
110 - 20	4			
110 - 25	4			
110 - 32	4			
110 - 50	4			
110 - 63	4			

d (mm)	Zoll (inch)	PVDF-HP/ Code	EUR	PF	Gewicht (kg)
20 - 20	½	**180 001 101**	**1.291,26**	2 37 773 998	0,171
25 - 20	¾	**180 001 102**	**1.323,75**	2 37 773 998	0,236
25 - 25	¾	**180 001 103**	**1.354,95**	2 37 773 998	0,239
32 - 20	1	**180 001 104**	**1.378,36**	2 37 773 998	0,289
32 - 25	1	**180 001 105**	**1.414,79**	2 37 773 998	0,293
32 - 32	1	**180 001 106**	**1.440,76**	2 37 773 998	0,334
40 - 20	1 ¼	**180 001 107**	**1.578,61**	2 37 773 998	0,388
40 - 25	1 ¼	**180 001 108**	**1.651,44**	2 37 773 998	0,392
40 - 32	1 ¼	**180 001 109**	**1.693,05**	2 37 773 998	0,410
40 - 40	1 ¼	**180 001 110**	**1.742,46**	2 37 773 998	0,439
50 - 20	1 ½	**180 001 111**	**1.916,70**	2 37 773 998	0,408
50 - 25	1 ½	**180 001 112**	**2.155,96**	2 37 773 998	0,478
50 - 32	1 ½	**180 001 113**	**2.223,59**	2 37 773 998	0,483
50 - 40	1 ½	**180 001 114**	**2.332,81**	2 37 773 998	1,101
50 - 50	1 ½	**180 001 115**	**2.439,45**	2 37 773 998	1,111
63 - 20	2	**180 001 116**	**2.096,16**	2 37 773 998	0,485
63 - 25	2	**180 001 117**	**2.155,96**	2 37 773 998	0,563
63 - 32	2	**180 001 118**	**2.223,59**	2 37 773 998	0,569
63 - 40	2	**180 001 119**	**2.403,04**	2 37 773 998	1,278
63 - 50	2	**180 001 120**	**2.507,09**	2 37 773 998	1,343
63 - 63	2	**180 001 121**	**2.551,26**	2 37 773 998	1,356
90 - 25	3	**180 001 126**	**3.484,91**	2 37 773 998	0,855
90 - 32	3	**180 001 127**	**3.594,19**	2 37 773 998	0,871
90 - 50	3	**180 001 128**	**4.293,74**	2 37 773 998	1,796
90 - 63	3	**180 001 129**	**5.196,16**	2 37 773 998	1,824
110 - 20	4	**180 001 130**	**4.285,94**	2 37 773 998	1,118
110 - 25	4	**180 001 131**	**4.293,74**	2 37 773 998	1,124
110 - 32	4	**180 001 132**	**4.496,59**	2 37 773 998	1,141
110 - 50	4	**180 001 133**	**5.271,60**	2 37 773 998	2,212
110 - 63	4	**180 001 134**	**6.254,66**	2 37 773 998	2,242

Ersatzteile Magnetventile Typ 157, Typ 160, Typ 161, Typ 165 und Typ 166

Ersatzteile Magnetventil Typ 157

PF 3 39 215 998

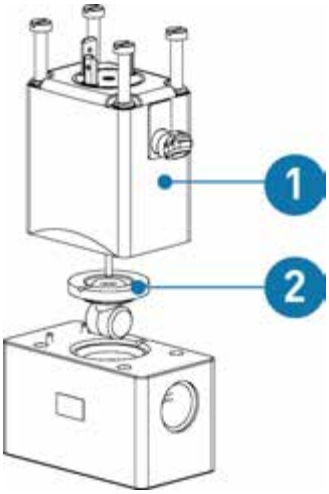

Verschleissteilset

z.B. Membrane

#	EPDM Code	EUR	FKM Code	EUR
z.B. O-Ringe	**198 808 012**	**87,82**	**198 808 013**	**Auf Anfrage**

PF 3 39 215 998

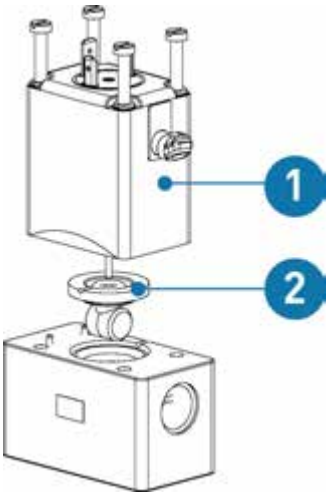

Ersatzspule

Spannung	Funktion	EPDM Code	EUR	FKM Code	EUR
24V DC	A		**Auf Anfrage**	**198 808 006**	**Auf Anfrage**
24V UC	A	**198 808 002**	**Auf Anfrage**		**Auf Anfrage**
230V AC	A	**198 808 004**	**925,12**		**Auf Anfrage**

Ersatzteile Magnetventil Typ 160/161

PF 3 39 215 998

Ersatzteile Magnetventil Typ 160/161 Verschleissteilset

Ausführung:

- Vormontiertes Set mit Winkelflansch
- Set bereits vorgeschmiert
- Inklusive Handbetätigung

d (mm)	DN (mm)	EPDM Code	EUR	FKM Code	EUR
16	10	**198 808 023**	**294,21**	**198 808 026**	**362,43**
20	15	**198 808 024**	**279,61**	**198 808 027**	**265,24**
25	20	**198 808 025**	**Auf Anfrage**	**198 808 028**	**563,12**

PF 3 39 215 998

Ersatzteile Magnetventil Typ 160/161
Kern mit Druckfeder

Ausführung:

- Besteht aus Kern und Druckfeder

Funktion	UC Code	EUR	50Hz Code	EUR
A	198 808 017	Auf Anfrage	198 808 021	Auf Anfrage
B	198 808 018	133,36		Auf Anfrage
E	198 808 019	Auf Anfrage		Auf Anfrage
F	198 808 020	Auf Anfrage	198 808 022	171,48

PF 3 39 215 998

Ersatzteile Magnetventil Typ 160/161
Ersatzspule

24V UC Code	EUR	230 V UC Code	EUR	230 V/ 50Hz Code	EUR
198 808 014	815,49	198 808 015	399,00	198 808 016	416,36

Ersatzteile Magnetventil Typ 165

PF 3 39 215 998

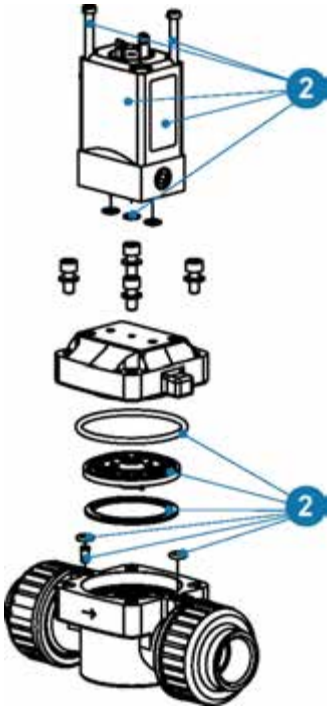

Ersatzteile Magnetventil Typ 165
Verschleissteilset

d-d (mm)	DN-DN (mm)	EPDM Code	EUR	FKM Code	EUR
20 - 25	15 - 20	198 808 035	237,97	198 808 038	303,12
32 - 40	25 - 32	198 808 036	294,21	198 808 039	339,96
50 - 63	40 - 50	198 808 037	822,46	198 808 040	867,06

PF 3 39 215 998

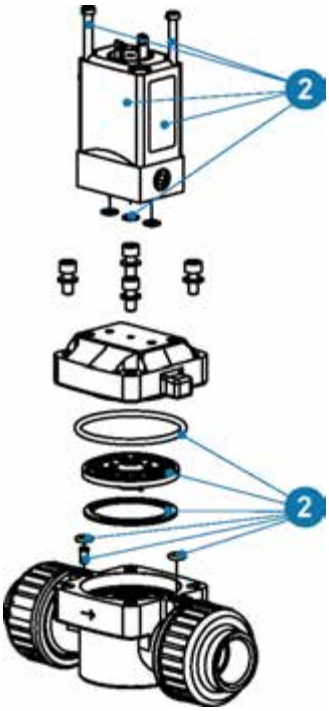

Ersatzteile Magnetventil Typ 165
Ersatzspule

Spannung	EPDM Code	EUR	FKM Code	EUR
24V DC	**198 808 029**	**467,14**	**198 808 032**	**Auf Anfrage**
230V AC	**198 808 030**	**467,14**	**198 808 033**	**483,69**
110V AC	**198 808 031**	**447,00**	**198 808 034**	**Auf Anfrage**

Ersatzteile Magnetventil Typ 166

PF 3 39 215 998

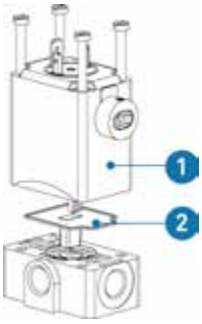

Ersatzteile Magnetventil Typ 166
Verschleissteilset

z.B. Membrane

#	EPDM Code	EUR	FKM Code	EUR
z.B. O-Ringe	**198 808 053**	**Auf Anfrage**	**198 808 054**	**Auf Anfrage**

PF 3 39 215 998

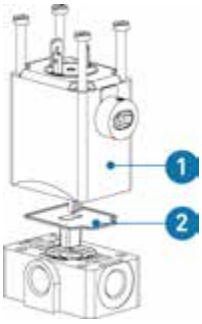

Ersatzteile Magnetventil Typ 166
Ersatzspule

Funktion	Spannung	FKM Code	EUR
C	24V UC	**198 808 049**	**Auf Anfrage**

Ersatzteile Membranventile Typ 314 und Typ 317

Ersatzteile Membranventil Typ 314

Ersatzteile Membranventil Typ 314
Einlegdichtung für PP-H und PVDF Ventile

d (mm)	DN (mm)	Zoll (inch)	EPDM Code	EUR	PF	FKM Code	EUR	PF
20	15	½	**748 410 006**	**5,22**	2 30 162 006	**749 410 006**	**10,42**	2 30 162 008
25	20	¾	**748 410 007**	**5,22**	2 30 162 006	**749 410 007**	**13,17**	2 30 162 008
32	25	1	**748 410 008**	**7,83**	2 30 162 006	**749 410 008**	**14,74**	2 30 162 008
40	32	1 ¼	**748 410 009**	**8,30**	2 30 162 006	**749 410 009**	**24,76**	2 30 162 008
50	40	1 ½	**748 410 010**	**7,83**	2 30 162 006	**749 410 010**	**27,09**	2 30 162 008
63	50	2	**748 410 011**	**8,83**	2 30 162 006	**749 410 011**	**30,58**	2 30 162 008

Ersatzteile Membranventil Typ 314
Einlegdichtung für PVC-U Ventile

d (mm)	DN (mm)	Zoll (inch)	EPDM Code	EUR	PF	FKM Code	EUR	PF
20	15	½	**748 410 038**	**6,45**	2 31 156 999	**749 410 038**	**19,58**	2 31 155 999
25	20	¾	**748 410 044**	**10,81**	2 31 156 999	**749 410 044**	**20,64**	2 31 156 999
32	25	1	**748 410 195**	**14,20**	2 31 158 999	**749 410 195**	**19,11**	2 31 158 999
40	32	1 ¼	**748 410 052**	**12,18**	2 31 155 999	**749 410 052**	**30,44**	2 31 155 999
50	40	1 ½	**748 410 134**	**14,40**	2 31 158 999	**749 410 134**	**44,51**	2 31 158 999
63	50	2	**748 410 135**	**16,31**	2 31 158 999	**749 410 135**	**56,12**	2 31 158 999

Membrane (2)

d (mm)	DN (mm)	Zoll (inch)	EPDM Code	EUR	PF	PTFE/EPDM Code	EUR	PF
20	15	½	**161 481 022**	**52,75**	2 31 158 999	**161 311 698**	**329,77**	2 31 158 998
25	20	¾	**161 481 023**	**64,00**	2 31 158 999	**161 311 699**	**352,53**	2 31 158 998
32	25	1	**161 481 024**	**81,53**	2 31 158 999	**161 311 700**	**459,31**	2 31 158 998
40	32	1 ¼	**161 481 025**	**104,44**	2 31 158 999	**161 311 701**	**535,45**	2 31 158 998
50	40	1 ½	**161 481 026**	**143,41**	2 31 158 999	**161 311 702**	**573,70**	2 31 158 998
63	50	2	**161 481 027**	**199,96**	2 31 158 999	**161 311 703**	**747,21**	2 31 158 998

Fortsetzung nächste Seite

d (mm)	DN (mm)	Zoll (inch)	PTFE/FKM Code	EUR	PF	PTFE/ EPDM/ SYGEF PLUS HP Code	EUR	PF
20	15	½	**161 481 926**	**337,37**	2 31 158 998	**161 484 452**	**300,54**	2 37 206 999
25	20	¾	**161 481 927**	**367,97**	2 31 158 998	**161 484 453**	**319,68**	2 37 206 999
32	25	1	**161 481 928**	**449,34**	2 31 158 998	**161 484 454**	**383,82**	2 37 206 999
40	32	1 ¼	**161 481 929**	**660,30**	2 31 158 998	**161 484 455**	**447,61**	2 37 206 999
50	40	1 ½	**161 481 930**	**812,64**	2 31 158 998	**161 484 456**	**521,15**	2 37 206 999
63	50	2	**161 481 931**	**900,07**	2 31 158 998	**161 484 457**	**750,79**	2 37 206 999

Ersatzteile Membranventil 317

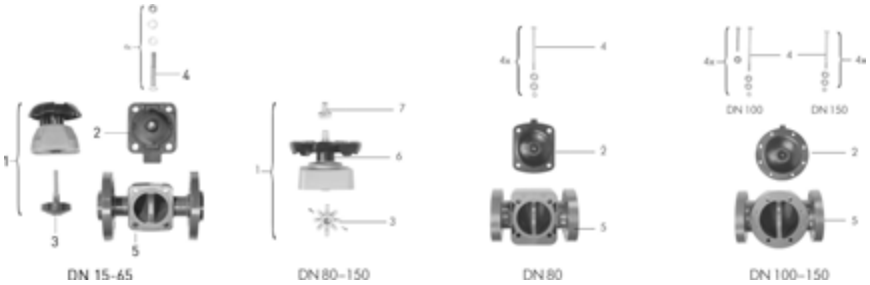

Membrane (2)

d (mm)	DN (mm)	Zoll (inch)	EPDM Code	EUR	PF
75	65	2 ½	**161 481 028**	**209,31**	2 31 158 999
90	80	3	**161 481 029**	**255,20**	2 31 158 999
110	100	4	**161 481 030**	**424,63**	2 31 158 999
160	150	6	**161 482 754**	**1.708,58**	2 31 158 999

d (mm)	DN (mm)	Zoll (inch)	FKM Code	EUR	PF
75	65	2 ½	**161 481 098**	**1.252,15**	2 31 158 999
90	80	3	**161 481 099**	**1.290,37**	2 31 158 999
110	100	4	**161 481 100**	**1.553,24**	2 31 158 999
160	150	6	**161 481 102**	**Auf Anfrage**	2 31 158 999

d (mm)	DN (mm)	Zoll (inch)	PTFE/EPDM Code	EUR	PF	PTFE/FKM Code	EUR	PF
75	65	2 ½	**161 480 240**	**1.295,15**	2 31 158 998	**161 481 932**	**1.452,86**	2 31 158 998
90	80	3	**161 480 241**	**1.544,13**	2 31 158 998			
110	100	4	**161 480 242**	**1.879,10**	2 31 158 998			
160	150	6	**161 482 760**	**8.702,85**	2 31 158 999			

d (mm)	DN (mm)	Zoll (inch)	PTFE/EPDM HP Code	EUR	PF
75	65	2 ½	**161 484 458**	**1.174,87**	2 37 206 999
90	80	3	**161 484 459**	**1.449,51**	2 37 206 999
110	100	4	**161 484 460**	**1.600,15**	2 37 206 999
160	150	6	**161 482 760**	**8.702,85**	2 31 158 999

Schrauben Set (4)

Ausführung:

- * inklusive Stützplatten

d (mm)	DN (mm)	Zoll (inch)	for PVC-U PVC-C ABS Code	EUR	PF
20	15	½	**161 484 704**	**Auf Anfrage**	2 31 158 998
25	20	¾	**161 484 705**	**38,07**	2 31 158 998
32	25	1	**161 484 706**	**46,32**	2 31 158 998
40	32	1 ¼	**161 484 707**	**Auf Anfrage**	2 31 158 998
50	40	1 ½	**161 484 708**	**72,62**	2 31 158 998
63	50	2	**161 484 709**	**88,46**	2 31 158 998
75	65	2 ½	**161 483 032**	**149,58**	2 31 158 998
90	80	3	**161 483 033**	**225,57**	2 31 158 998
110	100	4	**161 483 034**	**324,25**	2 31 158 998
160	150	6	**161 483 037**	**1.086,29**	2 31 158 998

Fortsetzung nächste Seite

d (mm)	DN (mm)	Zoll (inch)	for PP PVDF * Code	EUR	PF
20	15	½	**198 000 650**	**Auf Anfrage**	2 34 236 999
25	20	¾	**198 000 651**	**Auf Anfrage**	2 34 236 999
32	25	1	**198 000 652**	**Auf Anfrage**	2 34 236 999
40	32	1 ¼	**198 000 653**	**Auf Anfrage**	2 34 236 999
50	40	1 ½	**198 000 654**	**Auf Anfrage**	2 34 236 999
63	50	2	**198 000 655**	**Auf Anfrage**	2 34 236 999
75	65	2 ½	**161 483 032**	**149,58**	2 31 158 998
90	80	3	**161 483 033**	**225,57**	2 31 158 998
110	100	4	**161 483 034**	**324,25**	2 31 158 998
160	150	6	**161 483 037**	**1.086,29**	2 31 158 998

O-Ring (6)

d (mm)	DN (mm)	Zoll (inch)	EPDM Code	EUR	PF	NBR Code	EUR	PF
90	80	3				**745 410 107**	**5,66**	2 31 158 999
110	100	4				**745 410 107**	**5,66**	2 31 158 999
160	150	6	**748 410 121**	**8,22**				

PF 2 31 158 999

Anzeigekappe (7)

d (mm)	DN (mm)	Zoll (inch)	PVC-U SAN Code	EUR
90	80	3	**161 481 759**	**11,35**
110	100	4	**161 481 760**	**9,32**
160	150	6	**161 482 744**	**96,66**

Ersatzteile Schrägsitzventile Typ 303 und Typ 304

Ersatzteile Schrägsitzventil Typ 303/304

Gehäuse (1)

d (mm)	DN (mm)	Zoll (inch)	PVC-U Code	EUR	PF	PVC-U transparent Code	EUR	PF
16	10	⅜	**161 480 699**	**71,71**	2 31 161 999			
20	15	½	**161 480 700**	**89,51**	2 31 161 999	**192 480 001**	**47,55**	2 31 160 999
25	20	¾	**161 480 701**	**81,13**	2 31 161 999	**192 480 002**	**56,86**	2 31 160 999
32	25	1	**161 300 401**	**166,07**	2 31 160 999	**192 301 401**	**84,22**	2 31 160 999
40	32	1 ¼	**161 300 451**	**205,53**	2 31 160 999	**192 301 451**	**123,05**	2 31 160 999
50	40	1 ½	**161 300 501**	**229,62**	2 31 160 999	**192 301 501**	**174,93**	2 31 160 999
63	50	2	**161 300 551**	**251,88**	2 31 160 999	**192 301 551**	**202,14**	2 31 160 999
75	65	2 ½	**161 300 601**	**419,38**	2 31 160 999			
90	80	3	**161 300 651**	**547,23**	2 31 160 999	**192 301 651**	**503,97**	2 31 160 999

PF 2 31 161 999

Flachdichtung (2)

d (mm)	DN (mm)	Zoll (inch)	EPDM Code	EUR	FKM Code	EUR
16	10	⅜	**161 480 664**	**24,14**	**161 480 673**	**29,39**
20	15	½	**161 480 665**	**26,15**	**161 480 674**	**27,49**
25	20	¾	**161 480 666**	**29,30**	**161 480 675**	**32,99**
32	25	1	**161 480 667**	**30,05**	**161 480 676**	**47,33**
40	32	1 ¼	**161 480 668**	**32,13**	**161 480 677**	**73,97**

Fortsetzung nächste Seite

PF 2 31 161 999

d (mm)	DN (mm)	Zoll (inch)	EPDM Code	EUR	FKM Code	EUR
50	40	1 ½	**161 480 669**	**36,67**	**161 480 678**	**122,22**
63	50	2	**161 480 670**	**38,03**	**161 480 679**	**174,90**
75	65	2 ½	**161 480 671**	**42,55**	**161 480 680**	**295,67**
90	80	3	**161 480 672**	**47,84**	**161 480 681**	**410,74**

PF 2 31 161 999

Kolben (3)

d (mm)	DN (mm)	Zoll (inch)	PVC-U Code	EUR
16	10	⅜	**161 480 682**	**82,93**
20	15	½	**161 480 683**	**78,97**
25	20	¾	**161 480 684**	**93,89**
32	25	1	**161 480 685**	**107,54**
40	32	1 ¼	**161 480 686**	**128,54**
50	40	1 ½	**161 480 687**	**178,73**
63	50	2	**161 480 688**	**243,53**
75	65	2 ½	**161 480 689**	**361,06**
90	80	3	**161 480 690**	**440,14**

O-Ring (4)

d (mm)	DN (mm)	Zoll (inch)	EPDM Code	EUR	PF	FKM Code	EUR	PF
16	10	⅜	**748 410 059**	**4,88**	2 31 800 999	**749 410 059**	**12,09**	2 31 800 999
20	15	½	**748 410 106**	**5,56**	2 31 800 999	**749 410 106**	**12,09**	2 31 800 999
25	20	¾	**748 410 001**	**5,52**	2 30 162 007	**749 410 001**	**11,89**	2 30 162 009
32	25	1	**748 410 007**	**5,22**	2 30 162 006	**749 410 007**	**13,17**	2 30 162 008
40	32	1 ¼	**748 410 002**	**7,00**	2 30 162 007	**749 410 002**	**15,74**	2 30 162 009
50	40	1 ½	**748 410 102**	**16,27**	2 31 161 999	**749 410 102**	**65,70**	2 31 161 999
63	50	2	**748 410 101**	**17,25**	2 31 800 999	**749 410 101**	**69,51**	2 31 800 999
75	65	2 ½	**748 410 119**	**16,27**	2 31 161 999	**749 410 119**	**65,70**	2 31 161 999
90	80	3	**748 410 014**	**10,88**	2 30 162 007	**749 410 014**	**48,45**	2 30 162 009

PF 2 31 160 999

Überwurfmutter

Ausführung:

- DN10-DN50 (6)

d (mm)	DN (mm)	Zoll (inch)	PVC-U Code	EUR
16	10	⅜	**161 300 258**	**50,79**
20	15	½	**161 300 308**	**62,36**
25	20	¾	**161 300 358**	**67,13**
32	25	1	**161 300 408**	**74,29**
40	32	1 ¼	**161 300 458**	**86,05**
50	40	1 ½	**161 300 508**	**92,84**
63	50	2	**161 300 558**	**106,22**

PF 2 31 161 999

Stopfen

Ausführung:

- DN65-DN80 (6)

d (mm)	DN (mm)	Zoll (inch)	PVC-U Code	EUR
75	65	2 ½	**161 305 604**	**86,74**
90	80	3	**161 305 654**	**104,55**

PF 2 31 161 999

Verschlusszapfen (5)

d (mm)	DN (mm)	Zoll (inch)	PVC-U Code	EUR
16	10	⅜	**161 480 648**	**46,35**
20	15	½	**161 480 649**	**53,06**
25	20	¾	**161 480 650**	**58,33**
32	25	1	**161 480 651**	**80,76**
40	32	1 ¼	**161 480 652**	**78,62**
50	40	1 ½	**161 480 653**	**115,77**
63	50	2	**161 480 654**	**137,39**
75	65	2 ½	**161 490 412**	**162,73**
90	80	3	**161 490 413**	**190,18**

PF 2 31 161 999

Sprengring (7)

d (mm)	DN (mm)	Zoll (inch)	PVC-U Code	EUR
16	10	⅜	**161 482 076**	**23,19**
20	15	½	**161 482 017**	**14,82**
25	20	¾	**161 482 018**	**16,96**
32	25	1	**161 482 019**	**16,96**
40	32	1 ¼	**161 482 020**	**19,96**
50	40	1 ½	**161 482 021**	**21,98**
63	50	2	**161 482 022**	**21,98**

Ersatzteile Rückschlagklappen Typ 369

Ersatzteile Rückschlagkappe Typ 369

PF 2 31 161 999

Dichtungs Set (1)

d (mm)	DN (mm)	Zoll (inch)	EPDM Code	EUR	FKM Code	EUR
40	32	1 ¼			**161 484 887**	**94,83**
50	40	1 ½	**161 484 876**	**59,73**	**161 484 888**	**94,83**
63	50	2	**161 484 877**	**83,15**	**161 484 889**	**106,85**
75	65	2 ½	**161 484 878**	**83,15**	**161 484 890**	**165,65**
90	80	3	**161 484 879**	**106,85**	**161 484 891**	**238,76**
110	100	4	**161 484 880**	**142,24**	**161 484 892**	**274,82**
140	125	5	**161 484 881**	**165,65**	**161 484 893**	**321,79**
160	150	6	**161 484 882**	**216,19**	**161 484 894**	**344,96**
225	200	8	**161 484 883**	**263,39**	**161 484 895**	**531,47**
280	250	10	**161 484 884**	**416,19**	**161 484 896**	**933,51**
315	300	12	**161 484 885**	**508,71**	**161 484 897**	**1.359,18**

Teller Set (2)

d (mm)	DN (mm)	Zoll (inch)	PVC-U EPDM Code	EUR	PF	PVC-U FKM Code	EUR	PF
40	32	1 ¼	**161 369 122**	**204,22**	2 31 161 999	**161 369 142**	**268,68**	2 31 161 999
50	40	1 ½	**161 369 123**	**204,22**	2 31 161 999	**161 369 143**	**268,68**	2 31 161 999
63	50	2	**161 369 124**	**205,66**	2 31 161 999	**161 369 144**	**303,63**	2 31 161 999
75	65	2 ½	**161 369 125**	**263,22**	2 31 161 999	**161 369 145**	**312,05**	2 31 161 999
90	80	3	**161 369 126**	**272,90**	2 31 161 999	**161 369 146**	**353,60**	2 31 161 999
110	100	4	**161 369 127**	**325,39**	2 31 161 999	**161 369 147**	**434,29**	2 31 161 999
140	125	5	**161 369 128**	**439,55**	2 31 161 999	**161 369 148**	**539,26**	2 31 161 999
160	150	6	**161 369 129**	**451,58**	2 31 161 999	**161 369 149**	**587,50**	2 31 161 999
225	200	8	**161 369 130**	**634,27**	2 31 161 999	**161 369 150**	**746,59**	2 31 161 999
280	250	10	**161 369 131**	**1.055,75**	2 31 161 999	**161 369 151**	**1.249,61**	2 31 161 999
315	300	12	**161 369 132**	**1.605,74**	2 31 161 999	**161 369 152**	**1.824,89**	2 31 161 999

d (mm)	DN (mm)	Zoll (inch)	PP-H EPDM Code	EUR	PF	PP-H FKM Code	EUR	PF
40	32	1 ¼	**167 369 122**	**227,52**	2 34 184 999	**167 369 142**	**342,01**	2 34 184 999
50	40	1 ½	**167 369 123**	**227,52**	2 34 184 999	**167 369 143**	**342,01**	2 34 184 999
63	50	2	**167 369 124**	**227,52**	2 34 184 999	**167 369 144**	**367,35**	2 34 184 999
75	65	2 ½	**167 369 125**	**294,88**	2 34 184 999	**167 369 145**	**455,26**	2 34 184 999

Fortsetzung nächste Seite

d (mm)	DN (mm)	Zoll (inch)	PP-H EPDM Code	EUR	PF	PP-H FKM Code	EUR	PF
90	80	3	**167 369 126**	**367,94**	2 34 184 999	**167 369 146**	**509,78**	2 34 184 999
110	100	4	**167 369 127**	**367,94**	2 34 184 999	**167 369 147**	**611,38**	2 34 184 999
140	125	5	**167 369 128**	**622,55**	2 34 184 999	**167 369 148**	**766,52**	2 34 184 999
160	150	6	**167 369 129**	**541,21**	2 34 184 999	**167 369 149**	**829,71**	2 34 184 999
225	200	8	**167 369 130**	**709,01**	2 34 184 999	**167 369 150**	**980,78**	2 34 184 999
280	250	10	**167 369 131**	**1.180,14**	2 34 184 999	**167 369 151**	**1.438,81**	2 34 184 999
315	300	12	**167 369 132**	**1.794,88**	2 34 184 999	**167 369 152**	**1.917,96**	2 34 184 999

d (mm)	DN (mm)	Zoll (inch)	PVDF FKM Code	EUR	PF
40	32	1 ¼	**175 369 142**	**621,11**	2 35 195 999
50	40	1 ½	**175 369 143**	**625,51**	2 35 195 999
63	50	2	**175 369 144**	**667,96**	2 35 195 999
75	65	2 ½	**175 369 145**	**682,34**	2 35 195 999
90	80	3	**175 369 146**	**1.005,23**	2 35 195 999
110	100	4	**175 369 147**	**1.240,35**	2 35 195 999
140	125	5	**175 369 148**	**1.371,34**	2 35 195 999
160	150	6	**175 369 149**	**2.210,30**	2 35 195 999
225	200	8	**175 369 150**	**3.869,28**	2 35 195 999
280	250	10	**175 369 151**	**5.823,51**	2 35 195 999
315	300	12	**175 369 152**	**8.813,71**	2 35 195 999

PF 2 31 161 999

Feder (8)

d (mm)	DN (mm)	Zoll (inch)	V4A Code	EUR	Hastelloy C Code	EUR
40	32	1 ¼	**161 484 900**	**188,06**	**161 484 912**	**324,75**
50	40	1 ½	**161 484 901**	**188,06**	**161 484 913**	**324,75**
63	50	2	**161 484 902**	**201,21**	**161 484 914**	**350,55**
75	65	2 ½	**161 484 903**	**215,29**	**161 484 915**	**350,55**
90	80	3	**161 484 904**	**228,41**	**161 484 916**	**391,44**
110	100	4	**161 484 905**	**260,22**	**161 484 917**	**429,42**
140	125	5	**161 484 905**	**260,22**	**161 484 917**	**429,42**
160	150	6	**161 484 907**	**324,75**	**161 484 919**	**524,03**
225	200	8	**161 484 908**	**378,26**	**161 484 920**	**592,38**
280	250	10	**161 484 909**	**429,42**	**161 484 921**	**778,77**
315	300	12	**161 484 910**	**512,58**	**161 484 922**	**993,09**

Ersatzteile Schmutzfänger Typ 305

Ersatzteile Schmutzfänger Typ 305

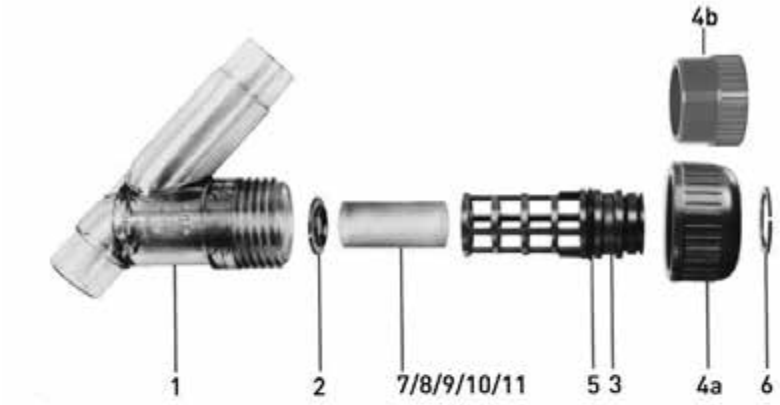

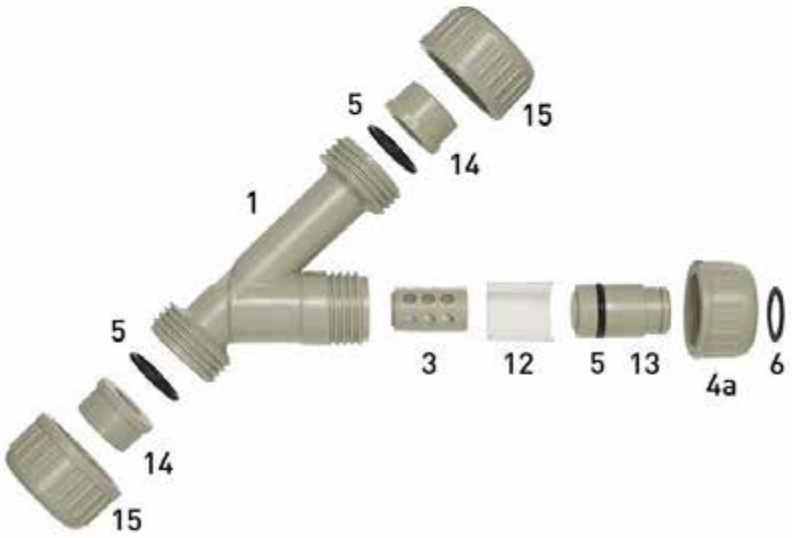

Gehäuse (1)

d (mm)	DN (mm)	Zoll (inch)	PVC-U transparent Code	EUR	PF	PVC-U transparent ASTM Code	EUR	PF
20	15	½	**192 300 301**	**114,32**	2 31 161 999	**192 480 001**	**47,55**	2 31 160 999
25	20	¾	**192 300 351**	**151,01**	2 31 161 999	**192 480 002**	**56,86**	2 31 160 999
32	25	1	**192 300 401**	**185,67**	2 31 161 999	**192 301 401**	**84,22**	2 31 160 999
40	32	1 ¼	**192 300 451**	**245,40**	2 31 161 999	**192 301 451**	**123,05**	2 31 160 999
50	40	1 ½	**192 300 501**	**307,29**	2 31 161 999	**192 301 501**	**174,93**	2 31 160 999
63	50	2	**192 300 551**	**340,04**	2 31 161 999	**192 301 551**	**202,14**	2 31 160 999
75	65	2 ½	**192 300 601**	**532,18**	2 31 161 999			
90	80	3	**192 300 651**	**765,87**	2 31 161 999			

d (mm)	DN (mm)	Zoll (inch)	PVC-C Code	EUR	PF	ABS Code	EUR	PF
20	15	½	**163 481 075**	**101,31**	2 32 200 999	**169 480 600**	**Auf Anfrage**	2 32 200 999
25	20	¾	**163 481 076**	**135,02**	2 32 200 999	**169 480 601**	**Auf Anfrage**	2 32 200 999
32	25	1	**163 481 077**	**174,44**	2 32 200 999	**169 480 602**	**Auf Anfrage**	2 32 200 999
40	32	1 ¼	**163 481 078**	**228,70**	2 32 200 999	**169 480 603**	**Auf Anfrage**	2 32 200 999

Fortsetzung nächste Seite

d (mm)	DN (mm)	Zoll (inch)	PVC-C Code	EUR	PF	ABS Code	EUR	PF
50	40	1 ½	**163 481 079**	**324,25**	2 32 200 999	**169 480 604**	**Auf Anfrage**	2 32 200 999
63	50	2	**163 481 080**	**479,83**	2 32 200 999	**169 480 605**	**Auf Anfrage**	2 32 200 999
75	65	2 ½						
90	80	3						

d (mm)	DN (mm)	Zoll (inch)	PP-H Code	EUR	PF	PVC-U Code	EUR	PF
20	15	½	**167 305 010**	**Auf Anfrage**	2 31 160 999	**161 300 301**	**86,74**	2 31 160 999
25	20	¾	**167 305 011**	**Auf Anfrage**	2 31 160 999	**161 300 351**	**121,63**	2 31 160 999
32	25	1	**167 305 012**	**Auf Anfrage**	2 31 160 999	**161 300 401**	**166,07**	2 31 160 999
40	32	1 ¼	**167 305 013**	**Auf Anfrage**	2 31 160 999	**161 300 451**	**205,53**	2 31 160 999
50	40	1 ½	**167 305 014**	**Auf Anfrage**	2 31 160 999	**161 300 501**	**229,62**	2 31 160 999
63	50	2	**167 305 015**	**Auf Anfrage**	2 31 160 999	**161 300 551**	**251,88**	2 31 160 999
75	65	2 ½				**161 300 601**	**419,38**	2 31 160 999
90	80	3				**161 300 651**	**547,23**	2 31 160 999

Siebkäfig Set

Ausführung:

- Siebkäfig Set PVC-U und PVC-C DN15-DN50 bestehend aus: Siebkäfig (3), Abstützring (2) und Sprengring (6), PVC-U DN65-DN80: Siebkäfig (3) und Abstützring (2). PP-H DN15-DN50: Siebkorb komplett mit Sieb (3) und Sprengring (6)

d (mm)	DN (mm)	Zoll (inch)	PVC-U Code	EUR	PF	PP-H EPDM Code	EUR	PF
20	15	½	**161 483 126**	**108,24**	2 31 161 999	**167 305 280**	**118,00**	2 34 184 998
25	20	¾	**161 483 127**	**136,22**	2 31 161 999	**167 305 281**	**146,92**	2 34 184 998
32	25	1	**161 483 128**	**171,07**	2 31 161 999	**167 305 282**	**186,53**	2 34 184 998
40	32	1 ¼	**161 483 129**	**208,14**	2 31 161 999	**167 305 283**	**236,90**	2 34 184 998
50	40	1 ½	**161 483 130**	**250,44**	2 31 161 999	**167 305 284**	**266,90**	2 34 184 998
63	50	2	**161 483 131**	**298,69**	2 31 161 999	**167 305 285**	**318,54**	2 34 184 998
75	65	2 ½	**161 483 132**	**354,83**	2 31 161 999			
90	80	3	**161 483 133**	**432,04**	2 31 161 999			

d (mm)	DN (mm)	Zoll (inch)	PP-H FKM Code	EUR	PF	PVC-C Code	EUR	PF
20	15	½	**167 305 290**	**118,45**	2 34 184 998	**163 305 330**	**115,91**	2 31 161 999
25	20	¾	**167 305 291**	**150,12**	2 34 184 998	**163 305 331**	**127,83**	2 31 161 999
32	25	1	**167 305 292**	**189,32**	2 34 184 998	**163 305 332**	**178,73**	2 31 161 999
40	32	1 ¼	**167 305 293**	**240,14**	2 34 184 998	**163 305 333**	**208,14**	2 31 161 999
50	40	1 ½	**167 305 294**	**272,50**	2 34 184 998	**163 305 334**	**251,38**	2 31 161 999
63	50	2	**167 305 295**	**318,91**	2 34 184 998	**163 305 335**	**295,37**	2 31 161 999
75	65	2 ½						
90	80	3						

Siebkäfig (3)

Ausführung:

- Siebkäfig in PVC-U, PVC-C und PP-H

d (mm)	DN (mm)	Zoll (inch)	PVC-U Code	EUR	PF	PVC-C Code	EUR	PF
20	15	½	**161 305 303**	**70,92**	2 31 161 999	**163 481 102**	**96,77**	2 32 200 999
25	20	¾	**161 305 353**	**98,94**	2 31 161 999	**163 481 103**	**104,44**	2 32 200 999
32	25	1	**161 305 403**	**107,16**	2 31 161 999	**163 481 104**	**136,69**	2 32 200 999
40	32	1 ¼	**161 305 453**	**153,44**	2 31 161 999	**163 481 105**	**182,08**	2 32 200 999

Fortsetzung nächste Seite

d (mm)	DN (mm)	Zoll (inch)	PVC-U Code	EUR	PF	PVC-C Code	EUR	PF
50	40	1 ½	**161 305 503**	**187,12**	2 31 161 999	**163 481 106**	**217,95**	2 32 200 999
63	50	2	**161 305 553**	**218,87**	2 31 161 999	**163 481 107**	**291,77**	2 32 200 999
75	65	2 ½	**161 305 603**	**282,95**	2 31 161 999			
90	80	3	**161 305 653**	**336,93**	2 31 161 999			

d (mm)	DN (mm)	Zoll (inch)	PP-H Code	EUR	PF
20	15	½	**167 305 020**	**41,46**	2 31 161 998
25	20	¾	**167 305 021**	**42,44**	2 31 161 998
32	25	1	**167 305 022**	**48,63**	2 31 161 998
40	32	1 ¼	**167 305 023**	**56,76**	2 31 161 998
50	40	1 ½	**167 305 024**	**43,97**	2 31 161 998
63	50	2	**167 305 025**	**103,46**	2 31 161 998
75	65	2 ½			
90	80	3			

PF 2 34 184 999

Siebkäfighalter (13)

Ausführung:

- Nur für die Version in PP-H erhältlich
- Mit O-Ring (5)

d (mm)	DN (mm)	Zoll (inch)	PP-H FKM Code	EUR	PP-H EPDM Code	EUR
20	15	½	**167 305 270**	**67,19**	**167 305 260**	**67,19**
25	20	¾	**167 305 271**	**70,57**	**167 305 261**	**70,57**
32	25	1	**167 305 272**	**86,41**	**167 305 262**	**86,41**
40	32	1 ¼	**167 305 273**	**92,18**	**167 305 263**	**92,18**
50	40	1 ½	**167 305 274**	**105,99**	**167 305 264**	**105,99**
63	50	2	**167 305 275**	**149,20**	**167 305 265**	**149,20**

Siebrohr (7-11)

d (mm)	DN (mm)	Zoll (inch)	PVC-U 0.5mm (7) Code	EUR	PF	PVC-U 0.8mm (8) Code	EUR	PF
20	15	½	**161 305 339**	**16,78**	2 31 161 998	**161 305 338**	**16,78**	2 31 161 998
25	20	¾	**161 305 389**	**16,78**	2 31 161 998	**161 305 388**	**16,78**	2 31 161 998
32	25	1	**161 305 439**	**16,78**	2 31 161 998	**161 305 438**	**16,78**	2 31 161 998
40	32	1 ¼	**161 305 489**	**22,41**	2 31 161 998	**161 305 488**	**22,41**	2 31 161 998
50	40	1 ½	**161 305 539**	**25,88**	2 31 161 998	**161 305 538**	**25,88**	2 31 161 998
63	50	2	**161 305 589**	**35,10**	2 31 161 998	**161 305 588**	**35,10**	2 31 161 998
75	65	2 ½	**161 305 639**	**38,98**	2 31 161 998	**161 305 638**	**38,98**	2 31 161 998
90	80	3	**161 305 689**	**45,97**	2 31 161 998	**161 305 688**	**45,97**	2 31 161 998

d (mm)	DN (mm)	Zoll (inch)	PVC-U 1.4mm (9) Code	EUR	PF	PVC-U 2.2mm (10) Code	EUR	PF
20	15	½	**161 305 337**	**11,43**	2 31 161 998	**161 305 336**	**11,43**	2 31 161 998
25	20	¾	**161 305 387**	**11,43**	2 31 161 998	**161 305 386**	**11,43**	2 31 161 998
32	25	1	**161 305 437**	**15,38**	2 31 161 998	**161 305 436**	**15,38**	2 31 161 998
40	32	1 ¼	**161 305 487**	**18,89**	2 31 161 998	**161 305 486**	**18,89**	2 31 161 998
50	40	1 ½	**161 305 537**	**22,41**	2 31 161 998	**161 305 536**	**22,41**	2 31 161 998
63	50	2	**161 305 587**	**27,94**	2 31 161 998	**161 305 586**	**27,94**	2 31 161 998
75	65	2 ½	**161 305 637**	**35,10**	2 31 161 998	**161 305 636**	**35,10**	2 31 161 998
90	80	3	**161 305 687**	**43,47**	2 31 161 998	**161 305 686**	**43,47**	2 31 161 998

Fortsetzung nächste Seite

d (mm)	DN (mm)	Zoll (inch)	PP-H 0.5mm (12) Code	EUR	PF	Edelstahl 0.5mm AISI 316 (11) Code	EUR	PF
20	15	½	**167 305 030**	**23,80**	2 34 184 999	**161 486 100**	**17,86**	2 32 200 999
25	20	¾	**167 305 031**	**24,63**	2 34 184 999	**161 486 101**	**20,85**	2 32 200 999
32	25	1	**167 305 032**	**24,85**	2 34 184 999	**161 486 102**	**23,54**	2 32 200 999
40	32	1 ¼	**167 305 033**	**34,65**	2 34 184 999	**161 486 103**	**25,33**	2 32 200 999
50	40	1 ½	**167 305 034**	**40,15**	2 34 184 999	**161 486 104**	**30,75**	2 32 200 999
63	50	2	**167 305 035**	**54,07**	2 34 184 999	**161 486 105**	**35,62**	2 32 200 999
75	65	2 ½				**161 486 106**	**58,12**	2 32 200 999
90	80	3				**161 486 107**	**67,93**	2 32 200 999

PF 2 31 161 999

Stopfen (4b)

Ausführung:

- Nur für PVC-U DN65-DN80

d (mm)	DN (mm)	Zoll (inch)	PVC-U Code	EUR
75	65	2 ½	**161 305 604**	**86,74**
90	80	3	**161 305 654**	**104,55**

PF 2 31 161 999

Sprengring (6)

d (mm)	DN (mm)	Zoll (inch)	PP-H Code	EUR	PVC-U Code	EUR
20	15	½	**161 482 017**	**14,82**	**161 482 076**	**23,19**
25	20	¾	**161 482 018**	**16,96**	**161 482 017**	**14,82**
32	25	1	**161 482 019**	**16,96**	**161 482 018**	**16,96**
40	32	1 ¼	**161 482 020**	**19,96**	**161 482 019**	**16,96**
50	40	1 ½	**161 482 021**	**21,98**	**161 482 021**	**21,98**
63	50	2	**161 482 022**	**21,98**	**161 482 022**	**21,98**

Gehäusedichtung (5)

Ausführung:

- Gehäusedichtung für PVC-U und PP-H

d (mm)	Zoll (inch)	DN (mm)	EPDM Code	EUR	PF	FKM Code	EUR	PF
20	½	15	**748 410 006**	**5,22**	2 30 162 006	**749 410 006**	**10,42**	2 30 162 008
25	¾	20	**748 410 001**	**5,52**	2 30 162 007	**749 410 001**	**11,89**	2 30 162 009
32	1	25	**748 410 007**	**5,22**	2 30 162 006	**749 410 007**	**13,17**	2 30 162 008
40	1 ¼	32	**748 410 002**	**7,00**	2 30 162 007	**749 410 002**	**15,74**	2 30 162 009
50	1 ½	40	**748 410 003**	**7,10**	2 30 162 006	**749 410 003**	**24,13**	2 30 162 008
63	2	50	**748 410 012**	**7,56**	2 30 162 007	**749 410 012**	**29,96**	2 30 162 009
75	2 ½	65	**748 410 013**	**9,48**	2 30 162 007	**749 410 013**	**40,68**	2 30 162 009
90	3	80	**748 410 014**	**10,88**	2 30 162 007	**749 410 014**	**48,45**	2 30 162 009

Überwurfmutter (4a/15)

Ausführung:

- Überwurfmutter PVC-U DN15-DN50, PP-H

d (mm)	DN (mm)	Zoll (inch)	PVC-U (4a) Code	EUR	PF	PVC-C (4a) Code	EUR	PF
20	15	½	**161 300 308**	**62,36**	2 31 160 999	**163 481 084**	**92,70**	2 32 200 999
25	20	¾	**161 300 358**	**67,13**	2 31 160 999	**163 481 085**	**97,16**	2 32 200 999
32	25	1	**161 300 408**	**74,29**	2 31 160 999	**163 481 086**	**112,21**	2 32 200 999
40	32	1 ¼	**161 300 458**	**86,05**	2 31 160 999	**163 481 087**	**132,85**	2 32 200 999
50	40	1 ½	**161 300 508**	**92,84**	2 31 160 999	**163 481 088**	**162,25**	2 32 200 999
63	50	2	**161 300 558**	**106,22**	2 31 160 999	**163 481 089**	**195,24**	2 32 200 999

d (mm)	DN (mm)	Zoll (inch)	ABS (4a) Code	EUR	PF	PP-H (4a) Code	EUR	PF
20	15	½	**169 480 609**	**41,77**	2 33 199 999	**167 305 060**	**71,12**	2 34 184 999
25	20	¾	**169 480 610**	**44,62**	2 33 199 999	**167 305 061**	**71,39**	2 34 184 999
32	25	1	**169 480 611**	**48,97**	2 33 199 999	**167 305 062**	**97,19**	2 34 184 999
40	32	1 ¼	**169 480 612**	**57,51**	2 33 199 999	**167 305 063**	**133,31**	2 34 184 999
50	40	1 ½	**169 480 613**	**70,57**	2 33 199 999	**167 305 064**	**138,29**	2 34 184 999
63	50	2	**169 480 614**	**79,90**	2 33 199 999	**167 305 065**	**167,24**	2 34 184 999

d (mm)	DN (mm)	Zoll (inch)	PP-H (15) Code	EUR	PF
20	15	½	**167 305 070**	**25,29**	2 34 184 999
25	20	¾	**167 305 071**	**26,49**	2 34 184 999
32	25	1	**167 305 072**	**30,14**	2 34 184 999
40	32	1 ¼	**167 305 073**	**40,73**	2 34 184 999
50	40	1 ½	**167 305 074**	**61,95**	2 34 184 999
63	50	2	**167 305 075**	**98,80**	2 34 184 999

Ersatzteile Prozessventile Typ 582 und Typ 586

Druckregelventil Typ 582/586

PF 3 39 A71 997

Kartusche Typ 582

DN (mm)	PVC-U EPDM Code	EUR	PVC-U FKM Code	EUR	PVC-C EPDM Code	EUR
10-15	161 489 131	465,21	161 489 231	519,60	163 489 131	992,70
20-25	161 489 133	564,69	161 489 233	583,11	163 489 133	1.474,49
32-50	161 489 136	731,16	161 489 236	770,43	163 489 136	2.196,52

DN (mm)	PVC-C FKM Code	EUR	PP-H EPDM Code	EUR	PP-H FKM Code	EUR
10-15	163 489 231	1.047,73	167 489 131	497,56	167 489 231	547,29
20-25	163 489 233	1.492,67	167 489 133	537,20	167 489 233	587,18
32-50	163 489 236	2.237,01	167 489 136	797,12	167 489 236	862,25

DN (mm)	PVDF FKM Code	EUR	PVDF HP FKM Code	EUR
10-15	185 489 131	931,94	180 489 131	Auf Anfrage
20-25	185 489 133	1.248,95	180 489 133	Auf Anfrage
32-50	185 489 136	1.948,96	180 489 136	Auf Anfrage

PF 3 39 A71 997

Kartusche Typ 586

DN (mm)	PVC-U EPDM Code	EUR	PVC-U FKM Code	EUR	PVC-C EPDM Code	EUR
10-15	161 489 161	396,01	161 489 261	481,57	163 489 161	1.069,98
20-25	161 489 163	436,88	161 489 263	455,50	163 489 163	1.450,21
32-50	161 489 166	721,85	161 489 266	784,16	163 489 166	2.269,38

DN (mm)	PVC-C FKM Code	EUR	PP-H EPDM Code	EUR	PP-H FKM Code	EUR
10-15	163 489 261	1.154,89	167 489 161	564,52	167 489 261	566,53
20-25	163 489 263	1.458,30	167 489 163	479,17	167 489 263	503,20
32-50	163 489 266	2.301,75	167 489 166	867,28	167 489 266	922,72

DN (mm)	PVDF FKM Code	EUR
10-15	185 489 161	1.097,07
20-25	185 489 163	1.093,56
32-50	185 489 166	2.129,11

PF 3 39 A71 997

Abdeckkappe

DN (mm)	Typ	Code	EUR
10-15	582/586	**198 806 391**	**47,12**
20-25	582/586	**198 806 393**	**42,47**
32-50	582/586	**198 806 396**	**43,09**

PF 3 39 A71 997

SYGEF Standard Manometer Adapter

Ausführung:

- Werkstoff: PVDF
- Zur Mediumstrennung zwischen Manometer und Prozessmedium
- PTFE/EPDM Manometer Membrane
- *EPDM und FKM O-Ring im Set beigelegt

DN (mm)	EPDM/FKM Code	EUR	FKM weiss (HP) Code	EUR
10-50	**198 806 650**	**210,65**	**198 806 654**	**210,65**

Manometer

Ausführung:

- Anzeige Doppelskala: 0-4bar / 0-58psi, Grösse Ø 40mm
- Anzeige Doppelskala: 0-10bar / 0-150psi, Grösse Ø 40mm
- Anschluss G 1/4 rückseitig

DN (mm)	Material	EPDM/FKM 0-10bar Code	EUR	PF	FKM weiss (HP) 0-10bar Code	EUR	PF
10-50	Messing	**198 806 651**	**84,36**	3 39 A71 997	**198 806 655**	**84,36**	3 39 A71 997
10-50	Edelstahl	**198 806 652**	**252,65**	3 39 A71 997	**198 806 656**	**252,65**	3 39 A71 997

DN (mm)	EPDM/FKM 0-4bar Code	EUR	PF
10-50	**198 806 963**	**84,36**	3 39 A71 999
10-50	**198 806 962**	**252,65**	3 39 A71 999

PF 3 39 A71 997

Manometerstopfen

- Für Wartungszwecke

DN (mm)	Code	EUR
10-50	**198 806 653**	**44,68**

PF 3 39 A71 997

Hakenschlüssel

DN (mm)	Typ	Code	EUR
10-15	582/586	**198 806 451**	**284,59**
20-25	582/586	**198 806 452**	**286,19**
32-50	582/586	**198 806 453**	**620,76**

Ersatzteile Schwebekörper-Durchflussmesser Typ 335, Typ 350 und Kurzausführung

Schwebekörper-Durchflussmesser Typ 335

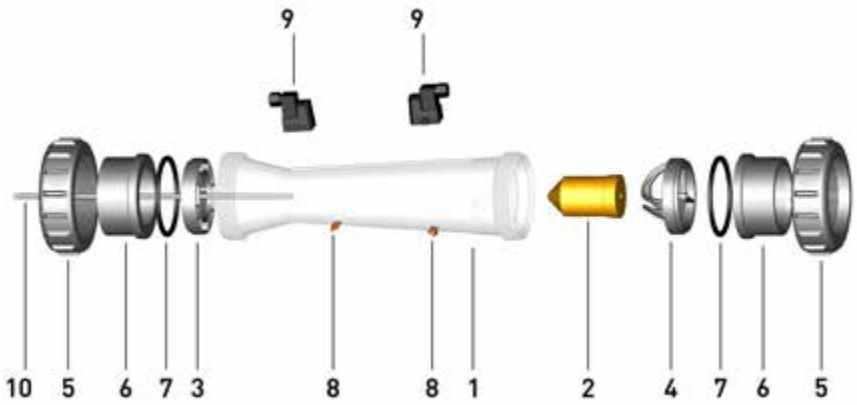

PF 3 48 227 999

Messrohr ohne Skala (1)

Messbereich (l/h)	d (mm)	DN (mm)	Zoll (inch)	PVC-U transparent Code	EUR	Polyamid Code	EUR
50 - 500	32	25	1	**199 335 255**	**90,07**	**199 335 270**	**108,64**
100 - 1000	32	25	1	**199 335 256**	**94,55**	**199 335 271**	**108,64**
150 - 1500	40	32	1 ¼	**199 335 257**	**108,93**	**199 335 272**	**124,04**
250 - 2500	40	32	1 ¼	**199 335 258**	**108,93**	**199 335 273**	**124,04**
200 - 2000	50	40	1 ½	**199 335 259**	**116,73**	**199 335 274**	**136,72**
300 - 3000	50	40	1 ½	**199 335 260**	**116,73**	**199 335 275**	**136,72**
600 - 6000	50	40	1 ½	**199 335 261**	**116,73**	**199 335 276**	**136,72**
600 - 6000	63	50	2	**199 335 262**	**161,43**	**199 335 277**	**229,00**
1000 - 10000	63	50	2	**199 335 263**	**161,43**	**199 335 278**	**229,00**
1500 - 15000	63	50	2	**199 335 264**	**161,43**	**199 335 279**	**229,00**
2000 - 20000	75	65	2 ½	**199 335 265**	**327,59**	**199 335 280**	**445,92**
3000 - 30000	75	65	2 ½	**199 335 266**	**327,59**	**199 335 281**	**445,92**
8000 - 60000	75	65	2 ½	**199 335 267**	**327,59**	**199 335 282**	**445,92**

Messbereich (l/h)	d (mm)	DN (mm)	Zoll (inch)	Polysulfon Code	EUR
50 - 500	32	25	1	**199 335 285**	**140,76**
100 - 1000	32	25	1	**199 335 286**	**140,76**
150 - 1500	40	32	1 ¼	**199 335 287**	**161,63**
250 - 2500	40	32	1 ¼	**199 335 288**	**161,63**
200 - 2000	50	40	1 ½	**199 335 289**	**177,18**
300 - 3000	50	40	1 ½	**199 335 290**	**177,18**
600 - 6000	50	40	1 ½	**199 335 291**	**177,18**
600 - 6000	63	50	2	**199 335 292**	**269,54**
1000 - 10000	63	50	2	**199 335 293**	**269,54**
1500 - 15000	63	50	2	**199 335 294**	**269,54**
2000 - 20000	75	65	2 ½	**199 335 295**	**524,09**
3000 - 30000	75	65	2 ½	**199 335 296**	**Auf Anfrage**
8000 - 60000	75	65	2 ½	**199 335 297**	**524,09**

PF 3 48 227 999

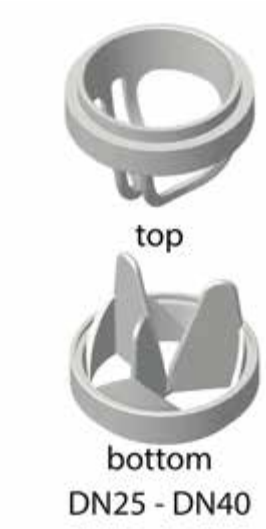

Einsatz PVDF (3,4)

d (mm)	DN (mm)	Zoll (inch)	Scale range (l/h)	Oben (4) Code	EUR	Unten (3) Code	EUR	Messbereich (l/h)
32	25	1	50 - 500	**198 335 970**	**26,76**	**198 335 977**	**26,76**	
40	32	1 ¼	150 - 1500, 250 - 2500	**198 335 971**	**31,52**	**198 335 978**	**31,52**	
50	40	1 ½	200 - 2000, 300 - 3000, 600 - 6000	**198 335 972**	**35,22**	**198 335 979**	**35,22**	
63	50	2	600-6000, 1000-10000, 1500-15000	**199 335 974**	**48,84**	**198 335 893**	**36,11**	1500 - 15000
75	65	2 ½	2000-20000, 3000-30000, 8000-60000	**199 335 975**	**57,66**	**198 335 894**	**42,04**	2000 - 20000

PF 3 48 227 999

Schwebekörper PVDF (2)

d (mm)	Size (inch)	DN (mm)	Scale range (l/h)	Ohne Magnet Code	EUR	Mit Magnet (bistabil) Code	EUR
32 - 40	1 - 1 ¼	25 - 32	50 - 500 / 100 - 1000 / 150 - 1500 / 250 - 2500	**198 335 455**	**130,14**	**198 335 470**	**171,09**
50	1 ½	40	200 - 2000 / 300 - 3000 / 600 - 6000	**198 335 457**	**146,50**	**198 335 471**	**181,94**
63	2	50	600 - 6000 / 1000 - 10000 / 1500 - 15000	**198 335 458**	**171,09**	**198 335 472**	**212,51**
75	2 ½	65	2000 - 20000 / 3000 - 30000	**198 335 459**	**194,68**	**198 335 473**	**248,18**
75	2 ½	65	8000 - 60000	**199 335 460**	**275,07**	**199 335 474**	**324,63**

PF 3 48 227 999

Schwebekörper-Durchflussmesser Typ 335
Führungsstange (10)

d (mm)	DN (mm)	Zoll (inch)	Messbereich (l/min)	Scale range (l/h)	Messbereich (l/h)	Edelstahl Code	EUR
63	50	2		600-6000, 1000-10000, 1500-15000	1500 - 15000	**198 335 098**	**102,86**
75	65	2 ½		2000-20000, 3000-30000, 8000-60000	2000 - 20000	**198 335 098**	**102,86**

d (mm)	DN (mm)	Zoll (inch)	PVDF Code	EUR
63	50	2	**198 335 984**	**149,48**
75	65	2 ½	**198 335 984**	**149,48**

PF 3 48 227 999

Schwebekörper-Durchflussmesser Typ 335
Einsatz Führungsstange PVDF (für 10)

d (mm)	DN (mm)	Zoll (inch)	Messbereich (l/min)	Scale range (l/h)	Messbereich (l/h)	Code	EUR
63	50	2		600-6000, 1000-10000, 1500-15000	1500 - 15000	**198 335 953**	**58,60**
75	65	2 ½		2000-20000, 3000-30000, 8000-60000	2000 - 20000	**198 335 954**	**64,76**

PF 3 48 227 999

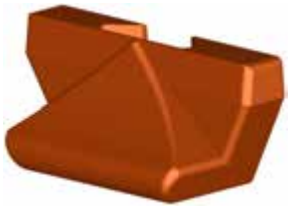

Schwebekörper-Durchflussmesser Typ 335
Sollwertanzeige PS (8)

Ausführung:

- Für alle Dimensionen Typ 335/350

d (mm)	DN (mm)	Zoll (inch)	Sollwertanzeige Code	EUR
32	25	1	**198 335 990**	**2,73**
40	32	1 ¼	**198 335 990**	**2,73**
50	40	1 ½	**198 335 990**	**2,73**
63	50	2	**198 335 990**	**2,73**
75	65	2 ½	**198 335 990**	**2,73**

Schwebekörper-Durchflussmesser Typ 335
O-Ringe (7)

d (mm)	DN (mm)	Zoll (inch)	EPDM Code	EUR	PF	FKM Code	EUR	PF
32	25	1	**748 410 008**	**7,83**	2 30 162 006	**749 410 008**	**14,74**	2 30 162 008
40	32	1 ¼	**748 410 009**	**8,30**	2 30 162 006	**749 410 009**	**24,76**	2 30 162 008
50	40	1 ½	**748 410 010**	**7,83**	2 30 162 006	**749 410 010**	**27,09**	2 30 162 008
63	50	2	**748 410 011**	**8,83**	2 30 162 006	**749 410 011**	**30,58**	2 30 162 008
75	65	2 ½	**748 410 014**	**10,88**	2 30 162 007	**749 410 014**	**48,45**	2 30 162 009

PF 3 48 227 999

Umbau Kit

Ausführung:

- Umbauset bestehend aus: Stange (PVDF / V4A), Einsatz Stange, Einsatz unten
- Nur für DN50 (1'500 - 15'000 l/h) und DN65 (alle Messbereiche)

d (mm)	DN (mm)	Zoll (inch)	Messbereich (l/h)	Code PVDF Code	EUR
63	50	2	1500 - 15000	**198 335 895**	**Auf Anfrage**
75	65	2 ½	2000 - 20000	**198 335 896**	**253,69**
75	65	2 ½	3000 - 30000	**198 335 896**	**253,69**
75	65	2 ½	8000 - 80000	**198 335 896**	**253,69**

PF 3 48 227 999

Messrohr ohne Skala (1)

Messbereich (l/h)	d (mm)	DN (mm)	Zoll (inch)	PVC-U transparent Code	EUR	Polyamid Code	EUR
50 - 500	32	25	1	**199 335 255**	**90,07**	**199 335 270**	**108,64**
100 - 1000	32	25	1	**199 335 256**	**94,55**	**199 335 271**	**108,64**
150 - 1500	40	32	1 ¼	**199 335 257**	**108,93**	**199 335 272**	**124,04**
250 - 2500	40	32	1 ¼	**199 335 258**	**108,93**	**199 335 273**	**124,04**
200 - 2000	50	40	1 ½	**199 335 259**	**116,73**	**199 335 274**	**136,72**
300 - 3000	50	40	1 ½	**199 335 260**	**116,73**	**199 335 275**	**136,72**
600 - 6000	50	40	1 ½	**199 335 261**	**116,73**	**199 335 276**	**136,72**
600 - 6000	63	50	2	**199 335 262**	**161,43**	**199 335 277**	**229,00**
1000 - 10000	63	50	2	**199 335 263**	**161,43**	**199 335 278**	**229,00**
1500 - 15000	63	50	2	**199 335 264**	**161,43**	**199 335 279**	**229,00**
2000 - 20000	75	65	2 ½	**199 335 265**	**327,59**	**199 335 280**	**445,92**
3000 - 30000	75	65	2 ½	**199 335 266**	**327,59**	**199 335 281**	**445,92**
8000 - 60000	75	65	2 ½	**199 335 267**	**327,59**	**199 335 282**	**445,92**

Messbereich (l/h)	d (mm)	DN (mm)	Zoll (inch)	Polysulfon Code	EUR
50 - 500	32	25	1	**199 335 285**	**140,76**
100 - 1000	32	25	1	**199 335 286**	**140,76**
150 - 1500	40	32	1 ¼	**199 335 287**	**161,63**
250 - 2500	40	32	1 ¼	**199 335 288**	**161,63**
200 - 2000	50	40	1 ½	**199 335 289**	**177,18**
300 - 3000	50	40	1 ½	**199 335 290**	**177,18**
600 - 6000	50	40	1 ½	**199 335 291**	**177,18**
600 - 6000	63	50	2	**199 335 292**	**269,54**
1000 - 10000	63	50	2	**199 335 293**	**269,54**
1500 - 15000	63	50	2	**199 335 294**	**269,54**
2000 - 20000	75	65	2 ½	**199 335 295**	**524,09**
3000 - 30000	75	65	2 ½	**199 335 296**	**Auf Anfrage**
8000 - 60000	75	65	2 ½	**199 335 297**	**524,09**

Schwebekörper-Durchflussmesser Typ 350

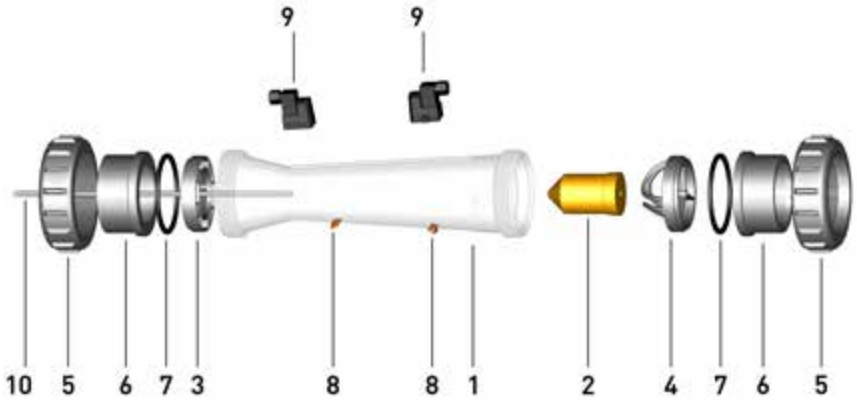

PF 3 48 227 999

Messrohr ohne Skala (1)

Messbereich (l/h)	d (mm)	DN (mm)	Zoll (inch)	PVC-U transparent Code	EUR	Polyamid Code	EUR
50 - 500	32	25	1	199 350 255	Auf Anfrage	199 350 270	Auf Anfrage
100 - 1000	32	25	1	199 350 256	102,75	199 350 271	113,52
150 - 1500	40	32	1 ¼	199 350 257	118,03	199 350 272	Auf Anfrage
250 - 2500	40	32	1 ¼	199 350 258	118,03	199 350 273	Auf Anfrage
200 - 2000	50	40	1 ½	199 350 259	128,64	199 350 274	Auf Anfrage
300 - 3000	50	40	1 ½	199 350 260	128,64	199 350 275	139,08
600 - 6000	50	40	1 ½	199 350 261	128,64	199 350 276	Auf Anfrage
600 - 6000	63	50	2	199 350 262	174,93	199 350 277	Auf Anfrage
1000 - 10000	63	50	2	199 350 263	174,93	199 350 278	Auf Anfrage
1500 - 15000	63	50	2	199 350 264	174,93	199 350 279	Auf Anfrage
2000 - 20000	75	65	2 ½	199 350 265	355,00	199 350 280	Auf Anfrage
3000 - 30000	75	65	2 ½	199 350 266	355,00	199 350 281	Auf Anfrage
8000 - 60000	75	65	2 ½	199 350 267	355,00	199 350 282	Auf Anfrage

Messbereich (l/h)	d (mm)	DN (mm)	Zoll (inch)	Polysulfon Code	EUR
50 - 500	32	25	1	199 350 285	149,64
100 - 1000	32	25	1	199 350 286	149,64
150 - 1500	40	32	1 ¼	199 350 287	171,70
250 - 2500	40	32	1 ¼	199 350 288	171,70
200 - 2000	50	40	1 ½	199 350 289	188,28
300 - 3000	50	40	1 ½	199 350 290	188,28
600 - 6000	50	40	1 ½	199 350 291	188,28
600 - 6000	63	50	2	199 350 292	286,38
1000 - 10000	63	50	2	199 350 293	286,38
1500 - 15000	63	50	2	199 350 294	286,38
2000 - 20000	75	65	2 ½	199 350 295	556,83
3000 - 30000	75	65	2 ½	199 350 296	556,83
8000 - 60000	75	65	2 ½	199 350 297	556,83

PF 3 48 227 999

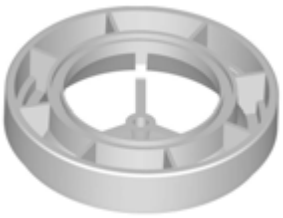

Einsatz PVDF (3,4)

d (mm)	DN (mm)	Zoll (inch)	Messbereich (l/h)	Oben (4) Code	EUR	Unten (3) Code	EUR
32	25	1	50 - 500	**198 335 970**	**26,76**	**198 335 977**	**26,76**
32	25	1	100 - 1000	**198 335 970**	**26,76**	**198 335 977**	**26,76**
40	32	1 ¼	150 - 1500	**198 335 971**	**31,52**	**198 335 978**	**31,52**
40	32	1 ¼	250 - 2500	**198 335 971**	**31,52**	**198 335 978**	**31,52**
50	40	1 ½	200 - 2000	**198 335 972**	**35,22**	**198 335 979**	**35,22**
50	40	1 ½	300 - 3000	**198 335 972**	**35,22**	**198 335 979**	**35,22**
50	40	1 ½	600 - 6000	**198 335 972**	**35,22**	**198 335 979**	**35,22**
63	50	2	600 - 6000	**198 335 973**	**51,27**	**198 335 980**	**51,27**
63	50	2	1000 - 10000	**198 335 973**	**51,27**	**198 335 980**	**51,27**
63	50	2	1500 - 15000	**198 335 974**	**Auf Anfrage**		
75	65	2 ½	2000 - 20000	**198 335 975**	**Auf Anfrage**		
75	65	2 ½	3000 - 30000	**198 335 975**	**Auf Anfrage**		
75	65	2 ½	8000 - 60000	**198 335 975**	**Auf Anfrage**		

PF 3 48 227 999

Schwebekörper PVDF (2)

d (mm)	Size (inch)	DN (mm)	Scale range (l/h)	Ohne Magnet Code	EUR	Mit Magnet (bistabil) Code	EUR
32 - 40	1 - 1 ¼	25 - 32	50 - 500 / 100 - 1000 / 150 - 1500 / 250 - 2500	**198 335 455**	**130,14**	**198 335 470**	**171,09**
50	1 ½	40	200 - 2000 / 300 - 3000 / 600 - 6000	**198 335 457**	**146,50**	**198 335 471**	**181,94**
63	2	50	600 - 6000 / 1000 - 10000 / 1500 - 15000	**198 335 458**	**171,09**	**198 335 472**	**212,51**
75	2 ½	65	2000 - 20000 / 3000 - 30000	**198 335 459**	**194,68**	**198 335 473**	**248,18**
75	2 ½	65	8000 - 60000	**199 335 460**	**275,07**	**199 335 474**	**324,63**

PF 3 48 227 999

Schwebekörper-Durchflussmesser Typ 350
Führungsstange (10)

Ausführung:

- Nur für DN50 (1'500 - 15'000 l/h) und DN65 (alle Messbereiche)

d (mm)	DN (mm)	Zoll (inch)	Messbereich (l/h)	Messbereich (l/min)	Peek Code	EUR	Edelstahl Code	EUR
63	50	2	1500 - 15000		**198 350 980**	**Auf Anfrage**	**198 350 098**	**102,33**
75	65	2 ½	2000 - 20000		**198 350 980**	**Auf Anfrage**	**198 350 098**	**102,33**
75	65	2 ½	3000 - 30000		**198 350 980**	**Auf Anfrage**	**198 350 098**	**102,33**
75	65	2 ½	8000 - 60000		**198 350 980**	**Auf Anfrage**	**198 350 098**	**102,33**

d (mm)	DN (mm)	Zoll (inch)	PVDF Code	EUR
63	50	2	**198 350 981**	**149,48**
75	65	2 ½	**198 350 981**	**149,48**
75	65	2 ½	**198 350 981**	**149,48**
75	65	2 ½	**198 350 981**	**149,48**

PF 3 48 227 999

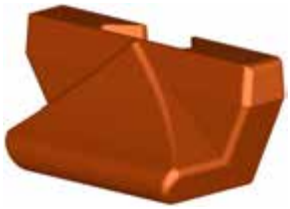

Schwebekörper-Durchflussmesser Typ 350
Sollwertanzeige PS (8)

Ausführung:

- Für alle Dimensionen Typ 335/350

d (mm)	DN (mm)	Zoll (inch)	Sollwertanzeige Code	EUR
32	25	1	**198 335 990**	**2,73**
40	32	1 ¼	**198 335 990**	**2,73**
50	40	1 ½	**198 335 990**	**2,73**
63	50	2	**198 335 990**	**2,73**
75	65	2 ½	**198 335 990**	**2,73**

Schwebekörper-Durchflussmesser Typ 350
O-Ringe (7)

d (mm)	DN (mm)	Zoll (inch)	EPDM Code	EUR	PF	FKM Code	EUR	PF
32	25	1	**748 410 008**	**7,83**	2 30 162 006	**749 410 008**	**14,74**	2 30 162 008
40	32	1 ¼	**748 410 009**	**8,30**	2 30 162 006	**749 410 009**	**24,76**	2 30 162 008
50	40	1 ½	**748 410 010**	**7,83**	2 30 162 006	**749 410 010**	**27,09**	2 30 162 008
63	50	2	**748 410 011**	**8,83**	2 30 162 006	**749 410 011**	**30,58**	2 30 162 008
75	65	2 ½	**748 410 014**	**10,88**	2 30 162 007	**749 410 014**	**48,45**	2 30 162 009

Überwurfmutter PVC-U

* nur für Übergangsverschraubungen PVC-U / Temperguss
Überwurfmuttern nicht verwendbar für die Spezialausführung mit Messrohr in PVDF
* auch für Membranventile Typ 514/DIASTAR, Druckregelventile Typ 582/586 und Schwebekörper-Durchflussmesser
**nur für Schwebekörper-Durchflussmesser
***nur für Übergangsverschraubungen PVC-U / Temperguss
- d75, d90 und d100 mit Sägezahngewinde

Ausführung:

- Werkstoff: PP glasfaserverstärkt
- Werkstoff: PVDF

Anmerkung:

Für die Dimensionen d75-110 bitte die Hinweise für die Montage beachten.

	DN (mm)	PN (bar)	Zoll (inch)	PVC-U Code	EUR	PF	Tr	G (inch)	D (mm)	L (mm)	d (mm)
		16		**721 890 004**	**6,18**	2 30 153 999		⅝	19	19	10 - 12
		16		**721 890 005**	**6,55**	2 30 153 999		¾	22	21	16
*	15	16	½	**721 890 006**	**7,36**	2 30 153 999		1	28	23	20
*	20	16	¾	**721 890 007**	**8,12**	2 30 153 999		1 ¼	36	24	25
*	25	16	1	**721 890 008**	**10,22**	2 30 153 999		1 ½	41	26	32
*	32	16	1 ¼	**721 890 009**	**11,95**	2 30 153 999		2	53	29	40
*	40	16	1 ½	**721 890 010**	**18,15**	2 30 153 999		2 ¼	59	34	50
*	50	16	2	**721 890 011**	**23,39**	2 30 153 999		2 ¾	74	38	63
		10		**721 890 012**	**63,73**	2 30 153 999	Tr 108x5		92	40	75
		10		**721 890 013**	**76,09**	2 30 153 999	Tr 128x5		110	43	90
***		10		**721 890 023**	**76,09**	2 30 153 999	Tr 128x5		105	43	90
		10		**721 890 014**	**88,81**	2 30 153 999	Tr 154x6		133	48	110
**	65		2 ½	**198 806 429**	**182,02**	3 48 227 999					75

PF 3 48 227 999

Umbau Kit

Ausführung:

- Umbauset bestehend aus: Stange (PVDF / V4A), Einsatz Stange, Einsatz unten

d (mm)	DN (mm)	Zoll (inch)	Scale range (l/h)	Code	EUR
63	50	2	600-6000, 1000-10000, 1500-15000	**199 350 895**	**231,80**
75	65	2 ½	2000-20000, 3000-30000, 8000-80000	**199 350 896**	**241,70**

Ersatzteile zu Schwebekörper Durchflussmesser SK50-SK73/SK500-SK730

Ersatzteile zu Schwebekörper Durchflussmesser SK50-SK73/SK500-SK730
Kurzausführung Messrohr Polysulfon

Typ	d (mm)	DN (mm)	Code	EUR	PF
SK 50 / 500	16	10	**198 801 341**	**Auf Anfrage**	3 48 227 997
SK 51 / 510	16	10	**198 801 342**	**Auf Anfrage**	3 48 227 997
SK 52 / 520	16	10	**198 801 343**	**Auf Anfrage**	3 48 227 997
SK 60 / 600	20	15	**198 801 449**	**128,03**	3 48 227 997
SK 61 / 610	20	15	**198 801 450**	**128,03**	3 48 227 997
SK 62 / 620	20	15	**198 801 451**	**Auf Anfrage**	3 48 227 997
SK 70 / 700	32	25	**198 801 445**	**166,80**	3 48 227 997
SK 71 / 710	32	25	**198 801 338**	**174,78**	3 48 227 999
SK 72 / 720	32	25	**198 801 339**	**175,16**	3 48 227 997
SK 73 / 730	32	25	**198 801 340**	**174,78**	3 48 227 999

PF 3 48 227 004

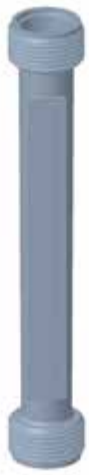

Ersatzteile zu Schwebekörper Durchflussmesser SK50-SK73/SK500-SK730
Kurzausführung Messrohr PVC-U transparent

Typ	d (mm)	DN (mm)	Code	EUR
SK 50 / 500	16	10	**198 803 790**	**174,93**
SK 51 / 510	16	10	**198 803 791**	**188,50**
SK 52 / 520	16	10	**198 803 792**	**186,69**
SK 60 / 600	20	15	**198 803 793**	**174,93**
SK 61 / 610	20	15	**198 803 794**	**170,48**
SK 62 / 620	20	15	**198 803 795**	**121,56**
SK 70 / 700	32	25	**198 803 796**	**182,64**
SK 71 / 710	32	25	**198 803 797**	**230,61**
SK 72 / 720	32	25	**198 803 798**	**202,88**
SK 73 / 730	32	25	**198 803 799**	**202,88**

PF 3 48 227 999

Ersatzteile zu Schwebekörper Durchflussmesser SK50-SK73/SK500-SK730
Kurzausführung
Schwebekörper PVDF ohne Magnet

Typ	d (mm)	DN (mm)	Code	EUR
SK 50 / 51 / 52	16	10	**198 806 219**	**115,90**
SK 60 / 61 / 62	20	15	**198 806 220**	**124,64**
SK 70 / 71 / 72 / 73	32	25	**198 806 221**	**155,94**

PF 3 48 227 999

Ersatzteile zu Schwebekörper Durchflussmesser SK50-SK73/SK500-SK730 Kurzausführung Schwebekörper PVDF mit Magnet bistabil

d (mm)	DN (mm)	Typ	Code	EUR
16	10	SK 500 / 510 / 520	**198 806 222**	**246,38**
20	15	SK 600 / 610 / 620	**198 806 223**	**261,52**
32	25	SK 700 / 710 / 720 / 730	**198 806 224**	**369,14**

PF 3 48 227 999

Ersatzteile zu Schwebekörper Durchflussmesser SK50-SK73/SK500-SK730 Kurzausführung Schwebekörper PTFE ohne Magnet

Typ	d (mm)	DN (mm)	Code	EUR
SK 73	32	25	**198 807 166**	**Auf Anfrage**

PF 3 48 227 999

Ersatzteile zu Schwebekörper Durchflussmesser SK50-SK73/SK500-SK730 Kurzausführung Einsatz oben PVDF

Typ	d (mm)	DN (mm)	Code	EUR
SK 50 / 500; 51 / 510; 52 / 520	16	10	**198 807 188**	**19,23**
SK 60 / 600; 61 / 610; 62 / 620	20	15	**198 807 187**	**21,57**
SK 70 / 700; 71 / 710; 72 / 720; 73 / 730	32	25	**198 807 182**	**17,18**

Index

Code	Seite	EUR
161 300 258	83	50,79
161 300 301	88	86,74
161 300 308	83, 91	62,36
161 300 351	88	121,63
161 300 358	83, 91	67,13
161 300 401	82, 88	166,07
161 300 408	83, 91	74,29
161 300 451	82, 88	205,53
161 300 458	83, 91	86,05
161 300 501	82, 88	229,62
161 300 508	83, 91	92,84
161 300 551	82, 88	251,88
161 300 558	83, 91	106,22
161 300 601	82, 88	419,38
161 300 651	82, 88	547,23
161 305 303	88	70,92
161 305 336	89	11,43
161 305 337	89	11,43
161 305 338	89	16,78
161 305 339	89	16,78
161 305 353	88	98,94
161 305 386	89	11,43
161 305 387	89	11,43
161 305 388	89	16,78
161 305 389	89	16,78
161 305 403	88	107,16
161 305 436	89	15,38
161 305 437	89	15,38
161 305 438	89	16,78
161 305 439	89	16,78
161 305 453	88	153,44
161 305 486	89	18,89
161 305 487	89	18,89
161 305 488	89	22,41
161 305 489	89	22,41
161 305 503	89	187,12
161 305 536	89	22,41
161 305 537	89	22,41
161 305 538	89	25,88
161 305 539	89	25,88
161 305 553	89	218,87
161 305 586	89	27,94
161 305 587	89	27,94
161 305 588	89	35,10
161 305 589	89	35,10
161 305 603	89	282,95
161 305 604	84, 90	86,74
161 305 636	89	35,10
161 305 637	89	35,10
161 305 638	89	38,98
161 305 639	89	38,98
161 305 653	89	336,93
161 305 654	84, 90	104,55
161 305 686	89	43,47
161 305 687	89	43,47
161 305 688	89	45,97
161 305 689	89	45,97
161 311 698	78	329,77
161 311 699	78	352,53
161 311 700	78	459,31
161 311 701	78	535,45
161 311 702	78	573,70
161 311 703	78	747,21
161 369 122	85	204,22
161 369 123	85	204,22
161 369 124	85	205,66
161 369 125	85	263,22
161 369 126	85	272,90
161 369 127	85	325,39
161 369 128	85	439,55
161 369 129	85	451,58
161 369 130	85	634,27
161 369 131	85	1.055,75
161 369 132	85	1.605,74
161 369 142	85	268,68
161 369 143	85	268,68
161 369 144	85	303,63
161 369 145	85	312,05
161 369 146	85	353,60
161 369 147	85	434,29
161 369 148	85	539,26
161 369 149	85	587,50
161 369 150	85	746,59
161 369 151	85	1.249,61
161 369 152	85	1.824,89
161 480 240	80	1.295,15
161 480 241	80	1.544,13
161 480 242	80	1.879,10
161 480 648	84	46,35
161 480 649	84	53,06
161 480 650	84	58,33
161 480 651	84	80,76
161 480 652	84	78,62
161 480 653	84	115,77
161 480 654	84	137,39
161 480 664	82	24,14
161 480 665	82	26,15
161 480 666	82	29,30
161 480 667	82	30,05
161 480 668	82	32,13
161 480 669	83	36,67
161 480 670	83	38,03
161 480 671	83	42,55
161 480 672	83	47,84
161 480 673	82	29,39
161 480 674	82	27,49
161 480 675	82	32,99
161 480 676	82	47,33
161 480 677	82	73,97
161 480 678	83	122,22
161 480 679	83	174,90
161 480 680	83	295,67
161 480 681	83	410,74
161 480 682	83	82,93
161 480 683	83	78,97
161 480 684	83	93,89
161 480 685	83	107,54
161 480 686	83	128,54
161 480 687	83	178,73
161 480 688	83	243,53
161 480 689	83	361,06
161 480 690	83	440,14
161 480 699	82	71,71
161 480 700	82	89,51
161 480 701	82	81,13
161 481 022	78	52,75
161 481 023	78	64,00
161 481 024	78	81,53
161 481 025	78	104,44
161 481 026	78	143,41
161 481 027	78	199,96
161 481 028	80	209,31
161 481 029	80	255,20
161 481 030	80	424,63
161 481 098	80	1.252,15
161 481 099	80	1.290,37
161 481 100	80	1.553,24
161 481 102	80	Auf Anfrage
161 481 448	12	Auf Anfrage
161 481 759	81	11,35
161 481 760	81	9,32
161 481 926	79	337,37
161 481 927	79	367,97
161 481 928	79	449,34
161 481 929	79	660,30
161 481 930	79	812,64
161 481 931	79	900,07
161 481 932	80	1.452,86
161 482 017	84, 90, 90	14,82
161 482 018	84, 90, 90	16,96
161 482 019	84, 90, 90	16,96
161 482 020	84, 90	19,96
161 482 021	84, 90, 90	21,98
161 482 022	84, 90, 90	21,98
161 482 076	84, 90	23,19
161 482 744	81	96,66
161 482 754	80	1.708,58
161 482 760	80, 80	8.702,85
161 483 032	80, 81	149,58
161 483 033	80, 81	225,57
161 483 034	80, 81	324,25
161 483 037	80, 81	1.086,29
161 483 126	88	108,24
161 483 127	88	136,22
161 483 128	88	171,07
161 483 129	88	208,14
161 483 130	88	250,44
161 483 131	88	298,69
161 483 132	88	354,83
161 483 133	88	432,04
161 483 471	51, 55	587,04
161 483 472	51, 55	801,32
161 484 452	79	300,54
161 484 453	79	319,68
161 484 454	79	383,82
161 484 455	79	447,61
161 484 456	79	521,15
161 484 457	79	750,79
161 484 458	80	1.174,87
161 484 459	80	1.449,51
161 484 460	80	1.600,15

Index

Code	Seite	EUR
161 484 704	80	Auf Anfrage
161 484 705	80	38,07
161 484 706	80	46,32
161 484 707	80	Auf Anfrage
161 484 708	80	72,62
161 484 709	80	88,46
161 484 876	85	59,73
161 484 877	85	83,15
161 484 878	85	83,15
161 484 879	85	106,85
161 484 880	85	142,24
161 484 881	85	165,65
161 484 882	85	216,19
161 484 883	85	263,39
161 484 884	85	416,19
161 484 885	85	508,71
161 484 887	85	94,83
161 484 888	85	94,83
161 484 889	85	106,85
161 484 890	85	165,65
161 484 891	85	238,76
161 484 892	85	274,82
161 484 893	85	321,79
161 484 894	85	344,96
161 484 895	85	531,47
161 484 896	85	933,51
161 484 897	85	1.359,18
161 484 900	86	188,06
161 484 901	86	188,06
161 484 902	86	201,21
161 484 903	86	215,29
161 484 904	86	228,41
161 484 905	86, 86	260,22
161 484 907	86	324,75
161 484 908	86	378,26
161 484 909	86	429,42
161 484 910	86	512,58
161 484 912	86	324,75
161 484 913	86	324,75
161 484 914	86	350,55
161 484 915	86	350,55
161 484 916	86	391,44
161 484 917	86, 86	429,42
161 484 919	86	524,03
161 484 920	86	592,38
161 484 921	86	778,77
161 484 922	86	993,09
161 485 132	40, 40, 40	32,45
161 485 133	41	39,17
161 485 134	41	48,42
161 485 135	41	68,60
161 485 136	41	137,22
161 485 137	41	171,48
161 485 138	41	205,79
161 485 139	41	202,47
161 485 142	40, 40, 40	217,69
161 485 143	41	262,69
161 485 144	41	325,26
161 485 145	41	461,08
161 485 146	41	563,98
161 485 147	41	734,49
161 485 148	41	845,77
161 485 149	41	1.206,30
161 485 152	40, 40, 40	129,77
161 485 153	41	156,28
161 485 154	41	193,71
161 485 155	41	274,20
161 485 156	41	548,39
161 485 157	41	685,39
161 485 158	41	822,57
161 485 159	41	982,17
161 485 201	36, 36	146,96
161 485 202	36	157,95
161 485 203	36	170,87
161 485 204	36	205,27
161 485 205	36	253,99
161 485 206	36	361,79
161 485 207	36	723,07
161 485 208	36	904,21
161 485 209	36	1.084,84
161 485 211	36, 36	176,59
161 485 212	36	189,74
161 485 213	36	205,01
161 485 214	36	246,15
161 485 215	36	304,68
161 485 216	36	433,92
161 485 217	36	867,88
161 485 218	36	Auf Anfrage
161 485 219	36	Auf Anfrage
161 485 221	37, 37	176,34
161 485 222	37	191,66
161 485 223	37	206,94
161 485 224	37	248,73
161 485 225	37	307,77
161 485 226	38	438,03
161 485 227	38	876,00
161 485 228	38	1.095,13
161 485 229	38	1.314,28
161 485 231	37, 37	205,74
161 485 232	37	223,19
161 485 233	37	240,89
161 485 234	37	289,84
161 485 235	37	358,66
161 485 236	38	510,66
161 485 237	38	1.020,56
161 485 238	38	1.276,04
161 485 239	38	1.534,12
161 485 241	39, 39, 45, 45	70,18
161 485 242	39, 45	75,38
161 485 243	39, 45	106,57
161 485 244	39, 45	107,44
161 485 245	39, 45	108,86
161 485 246	39, 45	114,65
161 485 247	39, 45	132,38
161 485 248	39, 45	134,25
161 485 249	39, 45	148,62
161 485 251	39, 39, 45, 45	81,35
161 485 252	39, 45	87,47
161 485 253	39, 45	118,73
161 485 254	39, 45	128,92
161 485 255	39, 45	142,15
161 485 256	39, 45	161,48
161 485 257	39, 45	322,14
161 485 258	39, 45	337,14
161 485 259	39, 45	451,84
161 485 261	42, 42	220,57
161 485 262	42	276,46
161 485 263	42	341,48
161 485 264	42	410,05
161 485 265	42	634,66
161 485 266	42	904,21
161 485 267	42	1.448,10
161 485 268	42	1.811,29
161 485 269	42	2.169,74
161 485 271	42, 42	264,54
161 485 272	42	331,68
161 485 273	42	409,59
161 485 274	42	492,02
161 485 275	42	761,55
161 485 276	42	1.084,84
161 485 277	42	1.737,21
161 485 278	42	2.169,74
161 485 279	42	2.604,68
161 485 281	43, 43	264,29
161 485 282	43	335,26
161 485 283	43	413,64
161 485 284	43	497,00
161 485 285	43	769,44
161 485 286	43	1.095,13
161 485 287	43	1.753,97
161 485 288	43	2.191,25
161 485 289	43	2.630,93
161 485 291	43, 43	308,26
161 485 292	43	390,46
161 485 293	43	481,72
161 485 294	43	579,01
161 485 295	43	896,08
161 485 296	43	1.276,04
161 485 297	43	2.045,49
161 485 298	43	2.554,48
161 485 299	43	3.065,83
161 485 351	15	186,76
161 485 353	15	194,68
161 485 361	15	201,47
161 485 363	15	207,03
161 486 014	12	Auf Anfrage
161 486 100	90	17,86
161 486 101	90	20,85
161 486 102	90	23,54
161 486 103	90	25,33
161 486 104	90	30,75
161 486 105	90	35,62
161 486 106	90	58,12
161 486 107	90	67,93
161 486 157	6	820,11
161 486 158	6	1.020,56
161 486 159	6	1.228,25
161 486 169	6	1.066,00
161 486 170	6	1.328,61
161 486 171	6	1.598,62
161 486 265	32	38,96

Index

Code	Seite	EUR
161 486 266	32	45,18
161 486 267	32	55,93
161 486 268	32	73,01
161 486 269	32	99,55
161 486 270	32	153,18
161 486 271	32	277,90
161 486 272	32	338,83
161 486 273	32	413,16
161 486 275	32	40,98
161 486 276	32	46,69
161 486 277	32	58,17
161 486 278	32	75,86
161 486 279	32	102,04
161 486 280	32	157,72
161 486 281	32	277,90
161 486 282	32	338,83
161 486 283	32	413,16
161 486 285	32	51,76
161 486 286	32	58,54
161 486 287	32	74,44
161 486 288	32	93,54
161 486 289	32	126,89
161 486 290	33	189,48
161 486 291	33	314,46
161 486 292	33	384,96
161 486 293	33	469,78
161 486 325	51, 51, 51	382,75
161 486 326	51, 51	411,25
161 486 327	51	434,24
161 486 328	51	708,23
161 486 360	32	53,76
161 486 361	32	56,97
161 486 362	32	71,10
161 486 363	32	95,81
161 486 364	32	114,70
161 486 365	32	165,59
161 486 375	8, 8	80,90
161 486 376	8	83,89
161 486 377	8	102,54
161 486 378	8	113,99
161 486 379	8	140,99
161 486 380	8	194,98
161 486 381	8	423,16
161 486 382	8	517,84
161 486 383	8	634,66
161 486 385	8, 8	94,16
161 486 386	8	113,27
161 486 387	8	126,89
161 486 388	8	151,28
161 486 389	8	185,43
161 486 390	8	273,12
161 486 391	8	549,63
161 486 392	8	687,50
161 486 393	8	825,38
161 486 400	9, 18	40,88
161 486 401	9, 18	45,84
161 486 402	9, 18	54,26
161 486 403	9, 18	65,13
161 486 404	9, 18	77,02
161 486 405	9, 18	90,92
161 486 406	9, 18	197,66
161 486 407	9, 18	246,74
161 486 408	9, 18	295,88
161 486 410	9, 18	43,11
161 486 411	9, 18	61,01
161 486 412	9, 18	77,33
161 486 413	9, 18	104,85
161 486 414	9, 18	113,36
161 486 415	9, 18	164,38
161 486 416	9, 18	387,30
161 486 417	9, 18	520,92
161 486 418	9, 18	669,89
161 486 425	32	65,48
161 486 426	32	73,86
161 486 427	32	94,40
161 486 428	32	117,70
161 486 429	32	154,86
161 486 430	33	224,84
161 486 431	33	392,59
161 486 432	33	481,29
161 486 433	33	587,36
161 486 435	11	82,66
161 486 436	11	85,30
161 486 437	11	102,00
161 486 438	11	106,84
161 486 538	12	104,30
161 486 539	12	127,72
161 486 540	12	283,03
161 486 689	10	150,48
161 486 690	10, 51, 51, 51	193,37
161 486 691	10, 51, 51	233,36
161 486 694	51	259,87
161 486 695	51	398,67
161 486 697	51, 51	825,58
161 486 861	46	229,40
161 486 862	46	246,38
161 486 863	46	260,22
161 486 864	46	281,00
161 486 865	46	372,78
161 486 866	46	403,83
161 486 867	46	523,33
161 486 868	46	1.371,60
161 486 869	46	1.216,88
161 486 873	46	410,98
161 486 874	46	427,53
161 486 875	46	444,69
161 486 876	46	485,57
161 486 877	46	649,96
161 486 878	46	683,64
161 486 879	46	888,91
161 486 880	46	Auf Anfrage
161 486 881	46	1.704,70
161 486 886	49	41,23
161 486 887	49	61,75
161 486 888	49	85,65
161 486 889	49	117,31
161 486 892	49	68,72
161 486 893	49	109,43
161 486 894	49	157,72
161 486 895	49	Auf Anfrage
161 486 899	51	325,21
161 486 900	51	342,22
161 486 901	51	359,13
161 486 902	51	369,90
161 486 903	51	478,87
161 486 904	51	496,09
161 486 905	51	601,93
161 486 906	51	1.706,18
161 486 907	51	Auf Anfrage
161 486 908	51	Auf Anfrage
161 486 909	51	Auf Anfrage
161 486 926	51	Auf Anfrage
161 486 927	51	5.149,65
161 486 928	51	Auf Anfrage
161 486 959	52	13,45
161 486 960	52	14,82
161 486 961	52	16,09
161 486 962	52	18,04
161 486 963	52	21,54
161 486 964	52	29,55
161 486 965	52	45,87
161 486 966	52	115,36
161 486 967	52	80,79
161 486 979	52	34,20
161 486 980	52	38,48
161 486 981	52	49,01
161 486 982	52	74,54
161 486 983	52	87,60
161 486 984	52	106,04
161 486 985	52	165,08
161 486 986	52	201,51
161 486 987	52	229,56
161 487 442	25	87,78
161 487 443	25	96,13
161 487 444	25	119,52
161 487 445	25	153,60
161 487 446	25	198,91
161 487 447	25	244,69
161 487 462	25	99,48
161 487 463	25	108,92
161 487 464	25	135,39
161 487 465	25	174,10
161 487 466	25	225,37
161 487 467	25	277,35
161 487 482	25	118,26
161 487 483	25	152,51
161 487 484	25	178,59
161 487 485	25	219,89
161 487 486	25	276,74
161 487 487	25	339,31
161 487 562	6	123,05
161 487 563	6	146,24
161 487 564	6	171,35
161 487 565	6	215,80
161 487 566	6	264,54
161 487 567	6	281,74
161 487 572	6	155,35
161 487 573	6	182,08
161 487 574	6	224,84
161 487 575	6	268,82
161 487 576	6	329,53
161 487 577	6	392,14
161 488 002	19, 19	239,68

Index

Code	Seite	EUR
161 488 003	19	279,11
161 488 004	19	341,95
161 488 005	19	370,63
161 488 006	19	401,21
161 488 007	19	429,89
161 488 012	19, 19	264,05
161 488 013	19	261,87
161 488 014	19	387,35
161 488 015	19	419,87
161 488 016	19	499,43
161 488 017	19	581,35
161 488 022	20, 20	239,68
161 488 023	20	279,11
161 488 024	20	341,95
161 488 025	20	370,63
161 488 026	20	401,21
161 488 027	20	429,89
161 488 032	20, 20	264,05
161 488 033	20	302,99
161 488 034	20	387,35
161 488 035	20	419,87
161 488 036	20	499,43
161 488 037	20	581,35
161 488 041	16	Auf Anfrage
161 488 042	16	239,68
161 488 043	16	279,11
161 488 044	16	341,95
161 488 045	16	370,63
161 488 046	16	401,21
161 488 047	16	429,89
161 488 051	16	Auf Anfrage
161 488 052	16	264,05
161 488 053	16	261,87
161 488 054	16	387,35
161 488 055	16	419,87
161 488 056	16	499,43
161 488 057	16	581,35
161 488 061	17	Auf Anfrage
161 488 062	17	239,68
161 488 063	17	279,11
161 488 064	17	341,95
161 488 065	17	370,63
161 488 066	17	401,21
161 488 067	17	429,89
161 488 071	17	Auf Anfrage
161 488 072	17	264,05
161 488 073	17	261,87
161 488 074	17	387,35
161 488 075	17	419,87
161 488 076	17	499,43
161 488 077	17	581,35
161 488 162	22, 22	120,78
161 488 163	22	164,15
161 488 164	22	167,06
161 488 165	22	150,67
161 488 166	22	203,81
161 488 167	22	218,15
161 488 172	22, 22	122,01
161 488 173	22	141,10
161 488 174	22	146,80
161 488 175	22	158,40
161 488 176	22	181,97
161 488 177	22	189,32
161 488 182	23	120,78
161 488 183	23	139,69
161 488 184	23	142,14
161 488 185	23	151,38
161 488 186	23	173,45
161 488 187	23	186,48
161 488 192	23	122,70
161 488 193	23	141,10
161 488 194	23	146,80
161 488 195	23	158,40
161 488 196	23	181,97
161 488 197	23	189,32
161 488 242	14, 24	57,08
161 488 243	14, 24	70,13
161 488 244	14, 24	83,25
161 488 245	14, 24	92,92
161 488 246	14, 24	140,01
161 488 247	14, 24	175,65
161 488 248	14, 24	71,71
161 488 249	14, 24	71,76
161 488 250	14, 24	91,00
161 488 251	14, 24	110,63
161 488 252	14, 24	141,91
161 488 253	14, 24	189,91
161 488 280	9, 18	1.057,22
161 488 281	9, 18	1.230,74
161 488 282	9, 18	1.973,48
161 488 283	9, 18	3.198,81
161 488 284	9, 18	3.534,95
161 488 285	9, 18	4.407,88
161 489 131	92	465,21
161 489 133	92	564,69
161 489 136	92	731,16
161 489 161	92	396,01
161 489 163	92	436,88
161 489 166	92	721,85
161 489 231	92	519,60
161 489 233	92	583,11
161 489 236	92	770,43
161 489 261	92	481,57
161 489 263	92	455,50
161 489 266	92	784,16
161 490 412	84	162,73
161 490 413	84	190,18
161 490 538	34, 34	14,82
161 490 539	34	16,25
161 490 540	34	21,01
161 490 541	34	27,37
161 490 542	34	37,27
161 490 543	34	63,81
161 490 544	34	129,75
161 490 545	34	155,79
161 490 546	34	188,77
161 490 666	26	5,97
161 490 667	26	5,97
161 490 668	26	7,07
161 490 669	26	9,68
161 490 670	26	12,55
161 490 671	26	20,47
161 490 672	26	34,41
161 490 673	26, 26	68,11
161 490 674	26	84,96
161 490 675	26	101,94
161 490 690	27	13,39
161 490 691	27	13,39
161 490 692	27	16,25
161 490 693	27	23,30
161 490 694	27	29,66
161 490 695	27	44,82
161 490 696	27	66,81
161 490 697	27	121,63
161 490 698	27	267,17
161 490 699	27	586,85
161 490 701	27	5,97
161 490 702	27	5,97
161 490 703	27	7,07
161 490 704	27	9,68
161 490 705	27	12,55
161 490 706	27	20,47
161 490 707	27	34,41
161 490 708	27	68,11
161 490 709	27	84,96
161 490 710	27	101,94
161 490 712	26	7,07
161 490 713	26	7,07
161 490 714	26	8,86
161 490 715	26	11,72
161 490 716	26	14,82
161 490 717	26	23,79
161 490 718	26	40,72
161 490 719	26	68,11
161 490 720	26	84,96
161 490 721	26	101,94
161 490 723	27	15,17
161 490 724	27	19,71
161 490 725	27	23,30
161 490 726	27	29,66
161 490 727	27	37,54
161 490 728	27	53,06
161 490 729	27	76,93
161 490 730	27	121,63
161 490 731	27	267,17
161 490 732	27	586,85
161 490 734	26	7,07
161 490 735	26	7,07
161 490 736	26	8,86
161 490 737	26	11,72
161 490 738	26	14,82
161 490 739	26	23,79
161 490 740	26	40,72
161 490 742	26	84,96
161 490 743	26	101,94
161 490 825	27	36,44
161 490 826	27	42,44
161 490 827	27	49,67
161 490 828	27	59,52
161 490 829	27	71,43
161 490 830	27	85,32
161 490 831	27	105,03
161 490 837	34	25,95
161 490 838	34	28,45
161 490 839	34	33,94
161 490 840	34	43,37

Index

Code	Seite	EUR
161 490 841	34	70,38
161 490 842	34	86,63
161 490 889	48	205,96
161 490 890	48	226,29
161 490 891	48	246,15
161 490 892	48	273,61
161 490 893	48	328,35
161 490 894	48	410,98
161 490 895	48	752,26
161 490 896	48	1.228,25
161 490 897	48	2.145,26
161 490 920	11	457,01
161 490 921	11	435,53
161 491 151	40, 40, 44	98,20
161 491 152	40, 44	93,09
161 491 153	40, 44	98,20
161 491 154	40, 44	109,56
161 491 155	40, 44	120,71
161 491 156	40, 44	194,25
161 491 157	40, 44	239,92
161 491 158	40, 44	285,55
161 491 159	40, 44	330,97
161 492 062	66	83,41
161 492 063	66	94,75
161 492 064	66	102,04
161 492 065	66	121,13
161 492 066	66	147,47
161 492 067	66	185,67
161 492 072	70	79,06
161 492 073	70	88,90
161 492 074	70	96,66
161 492 075	70	114,49
161 492 076	70	140,29
161 492 077	70	177,55
163 305 330	88	115,91
163 305 331	88	127,83
163 305 332	88	178,73
163 305 333	88	208,14
163 305 334	88	251,38
163 305 335	88	295,37
163 481 075	87	101,31
163 481 076	87	135,02
163 481 077	87	174,44
163 481 078	87	228,70
163 481 079	88	324,25
163 481 080	88	479,83
163 481 084	91	92,70
163 481 085	91	97,16
163 481 086	91	112,21
163 481 087	91	132,85
163 481 088	91	162,25
163 481 089	91	195,24
163 481 102	88	96,77
163 481 103	88	104,44
163 481 104	88	136,69
163 481 105	88	182,08
163 481 106	89	217,95
163 481 107	89	291,77
163 481 226	34, 34	16,66
163 481 227	34	18,25
163 481 228	34	21,59
163 481 229	34	41,85
163 481 230	34	54,74
163 481 231	34	85,32
163 481 232	34	161,77
163 481 233	34	201,92
163 481 234	34	242,08
163 481 257	7	1.024,93
163 481 258	7	1.276,04
163 481 259	7	1.538,87
163 481 269	7	1.333,40
163 481 270	7	1.663,14
163 481 271	7	2.002,48
163 481 275	26	11,47
163 481 276	26	11,47
163 481 277	26	13,39
163 481 278	26	13,61
163 481 279	26	22,35
163 481 280	26	35,85
163 481 281	26	42,05
163 481 282	26	94,01
163 481 283	26	117,31
163 481 284	26	140,99
163 481 286	27	31,45
163 481 287	27	33,22
163 481 288	27	34,17
163 481 289	27	36,21
163 481 290	27	48,88
163 481 291	27	66,07
163 481 292	27	69,77
163 481 293	27	139,57
163 481 294	27	153,44
163 481 295	27	158,41
163 481 300	27	11,47
163 481 301	27	11,47
163 481 302	27	13,39
163 481 303	27	13,61
163 481 304	27	22,35
163 481 305	27	35,85
163 481 306	27	42,05
163 481 307	27	94,01
163 481 308	27	117,31
163 481 309	27	140,99
163 481 311	26	13,39
163 481 312	26	13,39
163 481 313	26	15,17
163 481 314	26	15,90
163 481 315	26	25,57
163 481 316	26	40,98
163 481 317	26	48,26
163 481 318	26	94,01
163 481 319	26	117,31
163 481 320	26	140,99
163 481 322	27	31,45
163 481 323	27	33,22
163 481 324	27	34,17
163 481 325	28	36,21
163 481 326	28	48,88
163 481 327	28	66,07
163 481 328	28	69,77
163 481 329	28	139,57
163 481 330	28	153,44
163 481 331	28	158,41
163 481 375	8, 8	98,68
163 481 376	8	102,04
163 481 377	8	124,76
163 481 378	8	138,81
163 481 379	8	171,35
163 481 380	8	237,30
163 481 381	8	446,86
163 481 382	8	558,94
163 481 383	8	670,24
163 481 385	8, 8	114,70
163 481 386	8	137,63
163 481 387	8	154,86
163 481 388	8	183,98
163 481 389	8	224,84
163 481 390	8	333,12
163 481 391	8	580,91
163 481 392	8	725,94
163 481 393	8	871,47
163 481 400	27	49,67
163 481 401	27	55,93
163 481 402	27	61,89
163 481 403	28	64,88
163 481 404	28	85,32
163 481 405	28	100,39
163 481 406	28	105,65
163 481 412	33	66,53
163 481 413	33	75,39
163 481 414	33	89,40
163 481 415	33	132,39
163 481 416	33	179,46
163 481 417	33	259,77
163 481 418	33	437,07
163 481 419	33	534,29
163 481 420	33	662,89
163 481 425	33	66,53
163 481 426	33	75,39
163 481 427	33	89,40
163 481 428	33	132,39
163 481 429	33	179,46
163 481 430	33	259,77
163 481 431	33	404,56
163 481 432	33	494,67
163 481 433	33	613,65
163 481 451	48	389,97
163 481 452	48	478,87
163 481 453	48	663,34
163 481 454	48	800,02
163 481 455	48	909,24
163 481 456	48	1.182,61
163 481 457	48	1.596,23
163 481 576	49	41,23
163 481 577	49	65,33
163 481 578	49	89,25
163 481 582	50	71,94
163 481 583	50	113,14
163 481 584	50	160,84
163 481 591	46	253,29
163 481 592	46	287,46
163 481 593	46	335,26
163 481 594	46	389,97
163 481 595	46	468,59
163 481 596	46	560,85

Index

Code	Seite	EUR
163 481 597	46	724,74
163 481 603	47	433,92
163 481 604	47	485,57
163 481 605	47	581,35
163 481 606	47	673,88
163 481 607	47	806,72
163 481 608	47	950,12
163 481 609	47	1.218,68
163 481 902	19, 19	264,05
163 481 903	19	307,29
163 481 904	19	378,52
163 481 905	19	409,09
163 481 906	19	439,67
163 481 907	19	474,57
163 481 912	19, 19	291,52
163 481 913	19	342,67
163 481 914	19	424,86
163 481 915	19	466,46
163 481 916	19	550,57
163 481 917	19	641,83
163 481 922	20, 20	264,05
163 481 923	20	307,29
163 481 924	20	378,52
163 481 925	20	409,09
163 481 926	20	439,67
163 481 927	20	474,57
163 481 932	20, 20	291,52
163 481 933	20	342,67
163 481 934	20	424,86
163 481 935	20	466,46
163 481 936	20	550,57
163 481 937	20	641,83
163 481 982	22, 22	144,57
163 481 983	22	165,95
163 481 984	22	169,57
163 481 985	22	176,89
163 481 986	22	205,57
163 481 987	22	219,60
163 481 992	22, 22	144,57
163 481 993	22	165,95
163 481 994	22	173,05
163 481 995	22	187,87
163 481 996	22	216,14
163 481 997	22	223,46
163 482 002	23	144,57
163 482 003	23	165,95
163 482 004	23	169,57
163 482 005	23	176,89
163 482 006	23	205,57
163 482 007	23	219,60
163 482 012	23	144,57
163 482 013	23	165,95
163 482 014	23	173,05
163 482 015	23	187,87
163 482 016	23	216,14
163 482 017	23	223,46
163 482 052	66	101,63
163 482 053	66	115,41
163 482 054	66	124,73
163 482 055	66	147,80
163 482 056	66	179,97
163 482 057	66	226,36
163 482 062	70	92,57
163 482 063	70	103,96
163 482 064	70	113,27
163 482 065	70	133,82
163 482 066	70	164,10
163 482 067	70	207,71
163 482 151	40, 40, 44	109,72
163 482 152	40, 44	104,07
163 482 153	40, 44	109,17
163 482 154	40, 44	122,60
163 482 155	40, 44	135,02
163 482 156	40, 44	216,99
163 482 157	40, 44	268,11
163 482 158	40, 44	319,01
163 482 159	40, 44	370,13
163 485 201	36, 36	152,92
163 485 202	36	164,15
163 485 203	36	177,55
163 485 204	36	213,35
163 485 205	36	264,05
163 485 206	37	376,13
163 485 207	37	751,50
163 485 208	37	939,61
163 485 209	37	1.127,41
163 485 211	36, 36	183,27
163 485 212	36	197,14
163 485 213	36	213,14
163 485 214	36	255,70
163 485 215	36	316,61
163 485 216	37	451,17
163 485 217	37	902,06
163 485 218	37	1.127,41
163 485 219	37	1.354,88
163 485 221	38, 38	178,03
163 485 222	38	193,35
163 485 223	38	208,85
163 485 224	38	250,90
163 485 225	38	310,42
163 485 226	38	442,08
163 485 227	38	883,91
163 485 228	38	1.104,97
163 485 229	38	1.326,22
163 485 231	38, 38	208,85
163 485 232	38	226,29
163 485 233	38	244,22
163 485 234	38	293,69
163 485 235	38	363,43
163 485 236	38	517,35
163 485 237	38	1.034,45
163 485 238	38	1.295,15
163 485 239	38	1.553,24
163 485 261	42, 42	229,18
163 485 262	42	287,46
163 485 263	42	355,09
163 485 264	42	426,53
163 485 265	42	659,74
163 485 266	42	940,06
163 485 267	42	1.507,82
163 485 268	42	1.883,01
163 485 269	42	2.258,15
163 485 271	42, 42	275,04
163 485 272	42	344,81
163 485 273	42	426,06
163 485 274	42	511,60
163 485 275	42	791,66
163 485 276	42	1.128,11
163 485 277	42	1.808,90
163 485 278	42	2.258,15
163 485 279	42	2.709,79
163 485 281	43, 43	267,17
163 485 282	43	338,36
163 485 283	43	417,47
163 485 284	43	501,81
163 485 285	43	776,58
163 485 286	43	1.105,40
163 485 287	43	1.770,67
163 485 288	43	2.212,77
163 485 289	43	2.654,84
163 485 291	43, 43	313,26
163 485 292	43	395,95
163 485 293	43	488,46
163 485 294	43	587,12
163 485 295	43	908,52
163 485 296	43	1.295,15
163 485 297	43	2.071,78
163 485 298	43	2.590,31
163 485 299	43	3.104,06
163 487 402	25	Auf Anfrage
163 487 403	25	Auf Anfrage
163 487 404	25	Auf Anfrage
163 487 405	25	Auf Anfrage
163 487 406	25	Auf Anfrage
163 487 407	25	Auf Anfrage
163 487 462	25	Auf Anfrage
163 487 463	25	Auf Anfrage
163 487 464	25	Auf Anfrage
163 487 465	25	Auf Anfrage
163 487 466	25	Auf Anfrage
163 487 467	25	Auf Anfrage
163 487 472	25	Auf Anfrage
163 487 473	25	Auf Anfrage
163 487 474	25	Auf Anfrage
163 487 475	25	Auf Anfrage
163 487 476	25	Auf Anfrage
163 487 477	25	Auf Anfrage
163 487 562	6	164,15
163 487 563	6	195,96
163 487 564	6	245,10
163 487 565	6	265,72
163 487 566	6	283,86
163 487 567	7	319,71
163 487 572	7	186,62
163 487 573	7	231,55
163 487 574	7	301,33
163 487 575	7	333,57
163 487 576	7	370,63
163 487 577	7	471,96
163 489 131	92	992,70
163 489 133	92	1.474,49
163 489 136	92	2.196,52
163 489 161	92	1.069,98
163 489 163	92	1.450,21
163 489 166	92	2.269,38

Index

Code	Seite	EUR
163 489 231	92	1.047,73
163 489 233	92	1.492,67
163 489 236	92	2.237,01
163 489 261	92	1.154,89
163 489 263	92	1.458,30
163 489 266	92	2.301,75
167 305 010	88	Auf Anfrage
167 305 011	88	Auf Anfrage
167 305 012	88	Auf Anfrage
167 305 013	88	Auf Anfrage
167 305 014	88	Auf Anfrage
167 305 015	88	Auf Anfrage
167 305 020	89	41,46
167 305 021	89	42,44
167 305 022	89	48,63
167 305 023	89	56,76
167 305 024	89	43,97
167 305 025	89	103,46
167 305 030	90	23,80
167 305 031	90	24,63
167 305 032	90	24,85
167 305 033	90	34,65
167 305 034	90	40,15
167 305 035	90	54,07
167 305 060	91	71,12
167 305 061	91	71,39
167 305 062	91	97,19
167 305 063	91	133,31
167 305 064	91	138,29
167 305 065	91	167,24
167 305 070	91	25,29
167 305 071	91	26,49
167 305 072	91	30,14
167 305 073	91	40,73
167 305 074	91	61,95
167 305 075	91	98,80
167 305 260	89	67,19
167 305 261	89	70,57
167 305 262	89	86,41
167 305 263	89	92,18
167 305 264	89	105,99
167 305 265	89	149,20
167 305 270	89	67,19
167 305 271	89	70,57
167 305 272	89	86,41
167 305 273	89	92,18
167 305 274	89	105,99
167 305 275	89	149,20
167 305 280	88	118,00
167 305 281	88	146,92
167 305 282	88	186,53
167 305 283	88	236,90
167 305 284	88	266,90
167 305 285	88	318,54
167 305 290	88	118,45
167 305 291	88	150,12
167 305 292	88	189,32
167 305 293	88	240,14
167 305 294	88	272,50
167 305 295	88	318,91
167 369 122	85	227,52
167 369 123	85	227,52
167 369 124	85	227,52
167 369 125	85	294,88
167 369 126	86	367,94
167 369 127	86	367,94
167 369 128	86	622,55
167 369 129	86	541,21
167 369 130	86	709,01
167 369 131	86	1.180,14
167 369 132	86	1.794,88
167 369 142	85	342,01
167 369 143	85	342,01
167 369 144	85	367,35
167 369 145	85	455,26
167 369 146	86	509,78
167 369 147	86	611,38
167 369 148	86	766,52
167 369 149	86	829,71
167 369 150	86	980,78
167 369 151	86	1.438,81
167 369 152	86	1.917,96
167 481 182	13, 35	24,10
167 481 183	13, 35	24,10
167 481 184	13, 35	27,34
167 481 185	13, 35	45,98
167 481 186	13, 35	51,52
167 481 187	13, 35	66,82
167 482 479	21, 21	5,97
167 482 480	21, 21	6,92
167 482 481	21, 21	7,78
167 482 482	21	8,49
167 482 712	34, 34	22,17
167 482 713	34	24,05
167 482 714	34	29,66
167 482 715	34	37,69
167 482 716	34	50,04
167 482 717	34	83,03
167 482 718	34	132,62
167 482 719	34	141,11
167 482 720	34	180,42
167 482 882	7	778,03
167 482 883	7	968,33
167 482 884	7	1.165,26
167 482 894	7	1.011,44
167 482 895	7	1.260,18
167 482 896	7	1.516,94
167 482 900	29	8,95
167 482 901	29	8,95
167 482 902	29	10,61
167 482 903	29	13,90
167 482 904	29	18,15
167 482 905	29	28,63
167 482 906	29	48,16
167 482 907	29	60,66
167 482 908	29	75,73
167 482 909	29	90,79
167 482 911	28	42,63
167 482 912	28	46,64
167 482 913	28	51,81
167 482 914	28	61,95
167 482 915	28	78,56
167 482 916	28	88,71
167 482 917	28	108,94
167 482 922	29	23,90
167 482 923	29	18,48
167 482 924	29	21,30
167 482 925	29	26,02
167 482 926	29	32,19
167 482 927	29	36,52
167 482 928	30	47,57
167 482 929	30	90,79
167 482 930	30	113,44
167 482 931	30	136,13
167 482 937	31	32,19
167 482 938	31	36,52
167 482 939	31	47,57
167 482 940	31	90,79
167 482 941	31	113,44
167 482 942	31	136,13
167 482 945	30	18,48
167 482 946	30	21,30
167 482 947	30	26,02
167 482 948	30	32,19
167 482 949	30	36,52
167 482 950	30	47,57
167 482 951	30	90,79
167 482 952	30	113,44
167 482 953	30	136,13
167 482 956	30	30,52
167 482 957	30	39,69
167 482 958	30	45,94
167 482 959	30	52,06
167 482 960	30	62,65
167 482 961	30	69,95
167 482 966	28	47,57
167 482 967	28	52,06
167 482 968	28	57,34
167 482 969	28	68,88
167 482 970	28	87,02
167 482 971	28	98,34
167 482 972	28	121,32
167 483 226	48	284,82
167 483 227	48	311,15
167 483 228	48	396,67
167 483 229	48	529,05
167 483 230	48	680,98
167 483 231	48	793,08
167 483 232	48	1.057,41
167 483 233	48	1.316,73
167 483 234	48	1.545,20
167 483 235	48	4.493,79
167 483 236	48	5.404,23
167 483 237	48	Auf Anfrage
167 483 238	48	21.334,70
167 483 239	48	40.212,38
167 483 251	49	15,99
167 483 252	49	18,85
167 483 253	49	18,85
167 483 254	49	49,99
167 483 342	70	102,60
167 483 343	70	115,78
167 483 344	70	125,79
167 483 345	70	149,32
167 483 346	70	182,07
167 483 347	70	230,87

Index

Code	Seite	EUR
167 483 522	66	108,83
167 483 523	66	123,45
167 483 524	66	133,55
167 483 525	66	157,81
167 483 526	66	192,20
167 483 527	66	241,91
167 483 882	70	102,60
167 483 883	70	115,78
167 483 884	70	125,79
167 483 885	70	149,32
167 483 886	70	182,07
167 483 887	70	230,87
167 484 065	33	108,57
167 484 066	33	112,85
167 484 067	33	126,99
167 484 068	33	167,24
167 484 069	33	197,64
167 484 070	33	280,09
167 484 071	33	354,95
167 484 072	33	452,27
167 484 073	33	558,24
167 484 076	10, 10, 39, 39	18,89
167 484 077	10, 39	19,69
167 484 078	10, 39	23,98
167 484 079	10, 39	26,30
167 484 080	10, 39	33,69
167 484 081	10, 39	38,88
167 484 082	10, 39	79,78
167 484 083	10, 39	79,78
167 484 084	10, 39	117,57
167 484 088	10, 10, 39, 39	16,48
167 484 089	10, 39	17,36
167 484 090	10, 39	20,47
167 484 091	10, 39	22,67
167 484 092	10, 39	27,40
167 484 093	10, 39	33,69
167 484 094	10, 39	79,78
167 484 095	10, 39	79,78
167 484 096	10, 39	117,57
167 484 100	10, 10	77,25
167 484 101	10	84,32
167 484 102	10	94,80
167 484 103	10	106,84
167 484 104	10	115,35
167 484 105	10	130,17
167 484 110	12	18,89
167 484 111	12	24,97
167 484 125	8, 8	88,55
167 484 126	8	92,11
167 484 127	8	114,24
167 484 128	8	124,14
167 484 129	8	154,98
167 484 130	8	211,04
167 484 131	8	377,83
167 484 132	8	471,34
167 484 133	8	565,55
167 484 135	8, 8	103,65
167 484 136	8	123,45
167 484 137	8	138,98
167 484 138	8	154,29
167 484 139	8	196,47
167 484 140	9	278,64
167 484 141	9	490,43
167 484 142	9	615,60
167 484 143	9	738,45
167 484 160	32	108,57
167 484 161	32	112,85
167 484 162	32	126,99
167 484 163	32	167,24
167 484 164	32	197,64
167 484 165	32	280,09
167 484 259	50	40,27
167 484 260	50	61,95
167 484 261	50	83,62
167 484 262	50	110,83
167 484 263	50	Auf Anfrage
167 484 264	50	Auf Anfrage
167 484 265	50	65,13
167 484 266	50	105,20
167 484 267	50	148,63
167 484 268	50	Auf Anfrage
167 484 269	50	Auf Anfrage
167 484 270	50	Auf Anfrage
167 484 271	47	216,70
167 484 272	47	222,83
167 484 273	47	250,66
167 484 274	47	302,90
167 484 275	47	389,85
167 484 276	47	435,76
167 484 277	47	555,90
167 484 278	47	Auf Anfrage
167 484 279	47	Auf Anfrage
167 484 280	50	Auf Anfrage
167 484 281	50	3.457,65
167 484 282	50	Auf Anfrage
167 484 283	50	Auf Anfrage
167 484 284	50	4.337,62
167 484 285	50	Auf Anfrage
167 484 286	47	377,12
167 484 287	47	386,57
167 484 288	47	432,94
167 484 289	47	525,27
167 484 290	47	661,20
167 484 291	47	796,89
167 484 292	47	932,82
167 484 293	47	Auf Anfrage
167 484 294	47	Auf Anfrage
167 484 295	51	7.188,54
167 484 296	51	Auf Anfrage
167 484 297	51	Auf Anfrage
167 484 298	51	Auf Anfrage
167 484 299	51	Auf Anfrage
167 484 376	21, 21	32,27
167 484 377	21	33,35
167 484 378	21	38,24
167 484 379	21	40,98
167 484 380	21	49,57
167 484 381	21	55,17
167 484 418	33	321,50
167 484 419	33	412,21
167 484 420	33	510,18
167 484 442	21, 21	99,29
167 484 443	21	107,29
167 484 444	21	119,38
167 484 445	21	133,12
167 484 446	21	142,67
167 484 447	21	159,60
167 484 488	21, 21	29,75
167 484 489	21	30,08
167 484 490	21	34,17
167 484 491	21	37,04
167 484 492	21	42,20
167 484 493	21	49,57
167 484 542	22, 22	99,29
167 484 543	22	107,29
167 484 544	22	119,38
167 484 545	22	133,12
167 484 546	22	142,67
167 484 547	22	159,60
167 484 576	21, 21	32,27
167 484 577	21	33,35
167 484 578	21	38,24
167 484 579	21	40,98
167 484 580	21	49,57
167 484 581	21	55,17
167 484 588	21, 21	29,75
167 484 589	21	30,08
167 484 590	21	34,17
167 484 591	21	37,04
167 484 592	21	42,20
167 484 593	21	49,57
167 484 642	17, 17	91,81
167 484 643	17	99,23
167 484 644	17	110,39
167 484 645	17	123,11
167 484 646	17	131,93
167 484 647	17	147,61
167 484 688	17, 17	29,86
167 484 689	17	30,08
167 484 690	17	34,17
167 484 691	17	37,04
167 484 692	17	42,20
167 484 693	17	49,57
167 484 742	17, 17	91,81
167 484 743	17	99,23
167 484 744	17	110,39
167 484 745	17	123,11
167 484 746	17	131,93
167 484 747	17	147,61
167 484 788	17, 17	29,86
167 484 789	17	30,08
167 484 790	17	34,17
167 484 791	17	37,04
167 484 792	17	42,20
167 484 793	17	49,57
167 484 802	19, 19	262,88
167 484 803	19	297,77
167 484 804	19	379,48
167 484 805	19	407,49
167 484 806	19	450,37
167 484 807	19	506,92
167 484 812	20, 20	333,53
167 484 813	20	382,78
167 484 814	20	489,26

Index

Code	Seite	EUR
167 484 815	20	517,49
167 484 816	20	595,01
167 484 817	20	730,91
167 484 822	20, 20	262,88
167 484 823	20	297,77
167 484 824	20	379,48
167 484 825	20	407,49
167 484 826	20	450,37
167 484 827	20	506,92
167 484 832	20, 20	333,53
167 484 833	20	382,78
167 484 834	20	489,26
167 484 835	20	517,49
167 484 836	20	595,01
167 484 837	20	730,91
167 484 882	22, 22	142,29
167 484 883	22	164,65
167 484 884	22	167,47
167 484 885	22	177,36
167 484 886	22	204,21
167 484 887	22	218,09
167 484 892	22, 22	143,48
167 484 893	22	166,29
167 484 894	22	172,90
167 484 895	22	186,32
167 484 896	22	213,89
167 484 897	22	222,83
167 484 902	23	142,29
167 484 903	23	164,65
167 484 904	23	167,47
167 484 905	23	177,36
167 484 906	23	204,21
167 484 907	23	218,09
167 484 912	24	143,48
167 484 913	24	166,29
167 484 914	24	172,90
167 484 915	24	186,32
167 484 916	24	213,89
167 484 917	24	222,83
167 484 992	62	11,84
167 484 993	62	11,84
167 484 994	62	19,35
167 484 995	62	19,35
167 484 996	62	31,17
167 484 997	62	31,17
167 485 151	40, 40, 44, 44, 44	250,38
167 485 152	40, 44, 44	237,19
167 485 153	40, 44, 44	250,38
167 485 154	40, 44, 44	279,60
167 485 155	40, 44, 44	307,61
167 485 156	40, 44, 44	494,91
167 485 157	40, 44, 44	611,04
167 485 158	40, 44, 44	727,36
167 485 159	40, 44, 44	843,77
167 485 201	37, 37	182,56
167 485 202	37	193,37
167 485 203	37	213,89
167 485 204	37	254,60
167 485 205	37	288,78
167 485 206	37	422,82
167 485 207	37	845,17
167 485 208	37	1.056,23
167 485 209	37	1.269,61
167 485 211	37, 37	219,05
167 485 212	37	232,05
167 485 213	37	256,27
167 485 214	37	305,26
167 485 215	37	346,27
167 485 216	37	507,36
167 485 217	37	1.014,26
167 485 218	37	1.269,61
167 485 219	37	1.523,99
167 485 231	38, 38	247,79
167 485 232	38	264,77
167 485 233	38	291,84
167 485 234	38	348,15
167 485 235	38	399,26
167 485 236	38	582,28
167 485 237	38	1.164,09
167 485 238	38	1.458,08
167 485 239	38	1.747,77
167 485 241	38, 38	211,29
167 485 242	38	226,34
167 485 243	38	249,00
167 485 244	38	297,25
167 485 245	38	341,53
167 485 246	38	497,73
167 485 247	38	994,96
167 485 248	38	1.243,70
167 485 249	38	1.493,39
167 485 261	42, 42	273,73
167 485 262	42	338,25
167 485 263	42	427,30
167 485 264	42	508,79
167 485 265	42	721,27
167 485 266	42	1.056,23
167 485 267	42	1.693,62
167 485 268	42	2.115,22
167 485 269	42	2.536,85
167 485 271	43, 43	328,59
167 485 272	43	405,63
167 485 273	43	512,55
167 485 274	43	610,54
167 485 275	43	865,43
167 485 276	43	1.269,61
167 485 277	43	2.030,42
167 485 278	43	2.536,85
167 485 279	43	3.043,32
167 485 281	43, 43	316,81
167 485 282	43	395,71
167 485 283	43	497,95
167 485 284	43	594,30
167 485 285	43	853,64
167 485 286	43	1.243,70
167 485 287	43	1.990,37
167 485 288	43	2.489,78
167 485 289	43	2.986,79
167 485 291	44, 44	371,44
167 485 292	44	463,32
167 485 293	44	583,48
167 485 294	44	695,84
167 485 295	44	997,78
167 485 296	44	1.458,08
167 485 297	44	2.329,57
167 485 298	44	2.913,74
167 485 299	44	3.493,20
167 485 351	40, 40	105,87
167 485 352	40	100,46
167 485 353	40	105,87
167 485 354	40	118,27
167 485 355	40	130,26
167 485 356	40	209,42
167 485 357	40	258,63
167 485 358	40	307,88
167 485 359	40	357,11
167 485 361	45, 45	37,24
167 485 362	45	47,11
167 485 363	45	48,88
167 485 364	45	61,84
167 485 365	45	71,60
167 485 366	45	78,21
167 485 367	45	Auf Anfrage
167 485 368	45	Auf Anfrage
167 485 369	45	Auf Anfrage
167 485 371	15	203,26
167 485 373	15	211,68
167 485 381	15	219,60
167 485 383	15	225,63
167 485 911	73	Auf Anfrage
167 485 912	73	567,23
167 485 913	73	580,84
167 485 914	73	591,70
167 485 915	73	605,37
167 485 916	73	619,01
167 485 917	73	Auf Anfrage
167 485 922	73	Auf Anfrage
167 485 923	73	Auf Anfrage
167 485 924	73	951,64
167 485 927	73	Auf Anfrage
167 485 928	73	924,30
167 485 929	73	951,64
167 487 402	25	94,87
167 487 403	25	104,53
167 487 404	25	131,86
167 487 405	25	166,06
167 487 406	25	216,47
167 487 407	25	262,74
167 487 462	25	107,44
167 487 463	25	118,50
167 487 464	25	149,44
167 487 465	25	188,17
167 487 466	25	245,24
167 487 467	25	297,71
167 487 472	25	128,56
167 487 473	25	164,91
167 487 474	25	192,87

Index

Code	Seite	EUR
167 487 475	25	239,44
167 487 476	25	313,88
167 487 477	25	422,17
167 487 562	7	142,51
167 487 563	7	176,66
167 487 564	7	216,91
167 487 565	7	261,45
167 487 566	7	321,47
167 487 567	7	336,35
167 487 572	7	199,03
167 487 573	7	226,63
167 487 574	7	281,72
167 487 575	7	337,99
167 487 576	7	404,67
167 487 577	7	516,59
167 489 131	92	497,56
167 489 133	92	537,20
167 489 136	92	797,12
167 489 161	92	564,52
167 489 163	92	479,17
167 489 166	92	867,28
167 489 231	92	547,29
167 489 233	92	587,18
167 489 236	92	862,25
167 489 261	92	566,53
167 489 263	92	503,20
167 489 266	92	922,72
168 480 260	30	104,85
168 480 261	30	107,18
168 480 262	30	110,19
168 480 263	30	127,49
168 480 264	30	132,61
168 480 265	30	134,41
168 480 462	70	125,79
168 480 463	70	141,83
168 480 464	70	154,29
168 480 465	70	182,77
168 480 466	70	223,30
168 480 467	70	283,62
168 480 601	73	815,23
168 480 602	73	Auf Anfrage
168 480 603	73	Auf Anfrage
168 480 604	73	Auf Anfrage
168 480 605	73	Auf Anfrage
168 480 606	73	Auf Anfrage
168 480 607	73	Auf Anfrage
168 480 611	73	1.210,75
168 480 612	73	Auf Anfrage
168 480 613	73	1.406,22
168 480 616	73	1.323,79
168 480 617	73	Auf Anfrage
168 480 618	73	Auf Anfrage
169 480 600	87	Auf Anfrage
169 480 601	87	Auf Anfrage
169 480 602	87	Auf Anfrage
169 480 603	87	Auf Anfrage
169 480 604	88	Auf Anfrage
169 480 605	88	Auf Anfrage
169 480 609	91	41,77
169 480 610	91	44,62
169 480 611	91	48,97
169 480 612	91	57,51
169 480 613	91	70,57
169 480 614	91	79,90
169 480 713	34, 34	16,00
169 480 714	34	17,44
169 480 715	34	21,70
169 480 716	34	34,91
169 480 717	34	46,96
169 480 718	34	74,54
169 480 719	34	164,96
169 480 720	34	206,24
169 480 721	34	247,26
169 480 757	7	1.166,66
169 480 758	7	1.454,86
169 480 759	7	1.751,45
169 480 775	26	8,31
169 480 776	26	8,31
169 480 777	26	8,55
169 480 778	26	14,72
169 480 779	26	20,06
169 480 780	26	25,34
169 480 781	26	43,72
169 480 782	26, 27	100,60
169 480 783	26	125,54
169 480 784	26	150,86
169 480 786	28	26,09
169 480 787	28	29,30
169 480 788	28	25,83
169 480 789	28	28,24
169 480 790	28	34,54
169 480 791	28	41,69
169 480 792	28	58,69
169 480 800	26	9,82
169 480 801	26	9,82
169 480 802	26	10,07
169 480 803	26	17,00
169 480 804	26	22,64
169 480 805	26	29,30
169 480 806	27	50,38
169 480 808	27	125,54
169 480 809	27	150,86
169 480 900	8, 8	51,43
169 480 901	8	77,49
169 480 902	8	65,84
169 480 903	8	79,03
169 480 904	8	97,27
169 480 905	8	134,42
169 480 906	8	422,53
169 480 907	8	299,41
169 480 908	8	634,21
169 480 925	28	48,34
169 480 926	28	53,06
169 480 927	28	45,15
169 480 928	28	66,07
169 480 929	28	84,89
169 480 930	28	100,89
169 480 931	28	112,64
169 480 951	48	Auf Anfrage
169 480 952	48	Auf Anfrage
169 480 953	48	Auf Anfrage
169 480 954	48	Auf Anfrage
169 480 955	48	Auf Anfrage
169 480 956	48	Auf Anfrage
169 480 957	48	Auf Anfrage
169 481 067	47	258,26
169 481 068	47	271,78
169 481 069	47	285,85
169 481 070	47	299,92
169 481 071	47	393,77
169 481 072	47	473,76
169 481 073	47	605,95
169 481 202	19, 19	232,22
169 481 203	19	292,52
169 481 204	19	358,19
169 481 205	19	388,61
169 481 206	19	420,61
169 481 207	19	450,77
169 481 212	20, 20	251,09
169 481 213	20	292,52
169 481 214	20	358,19
169 481 215	20	388,61
169 481 216	20	420,61
169 481 217	20	450,77
169 481 221	16	Auf Anfrage
169 481 222	16	270,27
169 481 223	16	314,49
169 481 224	16	385,07
169 481 225	16	417,80
169 481 226	16	452,31
169 481 227	16	485,04
169 481 231	17	Auf Anfrage
169 481 232	17	270,27
169 481 233	17	314,49
169 481 234	17	385,07
169 481 235	17	417,80
169 481 236	17	452,31
169 481 237	17	485,04
169 481 282	22, 22	160,03
169 481 283	22	185,38
169 481 284	22	188,68
169 481 285	22	199,67
169 481 286	22	229,60
169 481 287	22	245,69
169 481 292	23	160,03
169 481 293	23	185,38
169 481 294	23	188,68
169 481 295	23	199,67
169 481 296	23	229,60
169 481 297	23	245,69
169 481 322	66	124,89
169 481 323	66	142,15
169 481 325	66	182,05
169 481 326	66	221,69
169 481 327	66	278,42
169 481 334	66	Auf Anfrage
169 481 862	70	118,91
169 481 863	70	134,00
169 481 864	70	145,77
169 481 865	70	172,58
169 481 866	70	210,69
169 481 867	70	267,18
169 482 151	40, 40, 44	97,41
169 482 152	40, 44	98,33
169 482 153	40, 44	103,95

Index

Code	Seite	EUR
169 482 154	40, 44	115,82
169 482 155	40, 44	127,46
169 482 156	40, 44	204,54
169 482 157	40, 44	252,61
169 482 158	40, 44	300,68
169 482 159	40, 44	348,99
169 485 201	37, 37	136,01
169 485 202	37	159,55
169 485 203	37	171,57
169 485 204	37	207,33
169 485 205	37	256,71
169 485 206	37	363,31
169 485 207	37	726,40
169 485 208	37	907,92
169 485 209	37	1.089,46
169 485 221	38, 38	156,21
169 485 222	38	182,56
169 485 223	38	196,64
169 485 224	38	237,02
169 485 225	38	293,80
169 485 226	38	416,01
169 485 227	38	831,76
169 485 228	38	1.039,89
169 485 229	38	1.247,47
169 485 261	42, 42	203,81
169 485 262	42	278,71
169 485 263	42	343,12
169 485 264	42	414,22
169 485 265	42	640,98
169 485 266	42	907,92
169 485 267	42	1.454,86
169 485 268	42	1.817,94
169 485 269	42	2.181,01
169 485 281	43, 43	234,19
169 485 282	43	319,36
169 485 283	43	392,71
169 485 284	43	473,76
169 485 285	43	733,82
169 485 286	43	1.039,89
169 485 287	43	1.664,51
169 485 288	43	2.081,28
169 485 289	43	2.498,04
169 487 562	7	164,18
169 487 563	7	186,43
169 487 564	7	233,42
169 487 565	7	299,16
169 487 566	7	384,28
169 487 567	7	472,77
175 369 142	86	621,11
175 369 143	86	625,51
175 369 144	86	667,96
175 369 145	86	682,34
175 369 146	86	1.005,23
175 369 147	86	1.240,35
175 369 148	86	1.371,34
175 369 149	86	2.210,30
175 369 150	86	3.869,28
175 369 151	86	5.823,51
175 369 152	86	8.813,71
175 482 937	34, 34	36,43
175 482 938	34	65,66
175 482 939	34	85,78
175 482 940	34	131,05
175 482 941	34	169,55
175 482 942	34	295,89
175 482 943	34	631,31
175 482 944	34	789,16
175 482 945	34	947,11
175 482 969	8	Auf Anfrage
175 482 970	8	Auf Anfrage
175 482 971	8	Auf Anfrage
175 483 025	29	47,86
175 483 026	29	53,70
175 483 027	29	62,59
175 483 028	29	73,18
175 483 029	29	107,71
175 483 030	29	122,06
175 483 031	29	257,44
175 483 032	29	425,84
175 483 033	29	533,08
175 483 034	29	621,11
175 483 036	29	47,86
175 483 037	29	53,70
175 483 038	29	62,59
175 483 039	29	73,18
175 483 040	29	65,14
175 483 041	29	79,56
175 483 042	30	257,44
175 483 048	30	95,64
175 483 049	30	107,71
175 483 050	30	121,54
175 483 051	30	135,00
175 483 052	30	217,44
175 483 053	30	289,75
175 483 054	30	586,86
175 483 055	30	736,93
175 483 056	30	884,54
175 483 058	28	56,28
175 483 059	28	60,83
175 483 060	28	66,13
175 483 061	28	110,30
175 483 062	28	175,73
175 483 063	28	207,55
175 483 064	28	266,28
175 483 251	48	Auf Anfrage
175 483 252	48	743,23
175 483 253	48	Auf Anfrage
175 483 254	48	Auf Anfrage
175 483 255	48	Auf Anfrage
175 483 256	48	1.928,50
175 483 257	48	Auf Anfrage
175 483 258	48	Auf Anfrage
175 483 259	48	Auf Anfrage
175 483 275	8, 8	346,75
175 483 276	8	401,79
175 483 277	8	553,80
175 483 278	8	605,89
175 483 279	8	754,70
175 483 280	9	1.114,05
175 483 281	9	Auf Anfrage
175 483 282	9	Auf Anfrage
175 483 283	9	2.384,01
175 483 285	32	242,60
175 483 286	32	301,59
175 483 287	32	369,69
175 483 288	32	568,63
175 483 289	32	771,99
175 483 290	32	1.111,09
175 483 413	47	907,24
175 483 414	47	1.051,39
175 483 415	47	1.443,75
175 483 416	47	1.712,76
175 483 417	47	2.161,94
175 483 418	47	2.680,19
175 483 419	47	3.511,93
175 483 420	47	3.716,54
175 483 421	47	5.744,31
175 483 426	50	149,06
175 483 427	50	271,23
175 483 428	50	386,48
175 483 429	50	520,65
175 483 602	20, 20	820,35
175 483 603	20	949,43
175 483 604	20	1.305,58
175 483 605	20	1.547,39
175 483 606	20	1.927,48
175 483 607	20	2.324,81
175 483 612	20, 20	820,35
175 483 613	20	949,43
175 483 614	20	1.305,58
175 483 615	20	1.547,39
175 483 616	20	1.927,48
175 483 617	20	2.324,81
175 483 642	22, 22	601,45
175 483 643	22	692,03
175 483 644	22	724,85
175 483 645	22	777,63
175 483 646	22	899,81
175 483 647	22	932,89
175 483 652	24	601,45
175 483 653	24	692,03
175 483 654	24	724,85
175 483 655	24	777,63
175 483 656	24	899,81
175 483 657	24	831,95
175 483 682	66	296,16
175 483 683	66	337,11
175 483 684	66	364,75
175 483 685	66	453,63
175 483 686	66	563,66
175 483 687	66	741,63
175 483 692	71	268,76
175 483 693	71	303,08
175 483 694	71	330,94
175 483 695	71	413,89
175 483 696	71	511,63
175 483 697	71	671,05
175 483 742	71	268,76
175 483 743	71	303,08
175 483 744	71	330,94
175 483 745	71	413,89
175 483 746	71	511,63
175 483 747	71	671,05
175 483 752	47	Auf Anfrage
175 483 753	47	Auf Anfrage
175 483 754	47	Auf Anfrage

Index

Code	Seite	EUR
175 483 755	47	Auf Anfrage
175 483 756	47	Auf Anfrage
175 483 757	47	Auf Anfrage
175 483 758	47	Auf Anfrage
175 483 759	47	Auf Anfrage
175 483 760	47	Auf Anfrage
175 484 151	40, 40, 45	154,75
175 484 152	40, 45	146,59
175 484 153	40, 45	154,75
175 484 154	40, 45	172,76
175 484 155	40, 45	190,26
175 484 156	40, 45	305,80
175 484 157	40, 45	377,59
175 484 158	40, 45	449,68
175 484 159	40, 45	521,50
175 484 161	44, 44	Auf Anfrage
175 484 162	44	Auf Anfrage
175 484 163	44	610,81
175 484 164	44	Auf Anfrage
175 484 165	44	Auf Anfrage
175 484 166	44	Auf Anfrage
175 484 167	44	Auf Anfrage
175 484 168	44	Auf Anfrage
175 484 169	44	Auf Anfrage
175 485 211	37, 37	577,03
175 485 212	37	620,39
175 485 213	37	694,91
175 485 214	37	1.021,90
175 485 215	37	1.309,73
175 485 216	37	1.865,99
175 485 217	37	Auf Anfrage
175 485 218	37	Auf Anfrage
175 485 219	37	Auf Anfrage
175 485 231	38, 38	Auf Anfrage
175 485 232	38	659,01
175 485 233	38	791,29
175 485 234	38	Auf Anfrage
175 485 235	38	1.313,69
175 485 236	38	2.051,06
175 485 237	38	Auf Anfrage
175 485 238	38	Auf Anfrage
175 485 239	38	Auf Anfrage
175 485 271	43, 43	416,56
175 485 272	43	447,96
175 485 273	43	484,23
175 485 274	43	581,46
175 485 275	43	720,13
175 485 276	43	1.025,91
175 485 277	43	2.053,35
175 485 278	43	2.566,69
175 485 279	43	3.077,53
175 485 291	44, 44	451,40
175 485 292	44	487,69
175 485 293	44	526,93
175 485 294	44	633,06
175 485 295	44	783,59
175 485 296	44	1.116,04
175 485 297	44	2.233,54
175 485 298	44	2.791,26
175 485 299	44	3.351,48
175 487 562	7	391,19
175 487 563	7	412,64
175 487 564	7	518,78
175 487 565	7	645,64
175 487 566	7	787,29
175 487 567	8	1.038,76
180 001 002	66	626,53
180 001 003	66	707,16
180 001 004	66	765,14
180 001 005	66	955,78
180 001 006	66	1.188,28
180 001 007	66	1.557,83
180 001 012	71	568,51
180 001 013	71	639,25
180 001 014	71	694,38
180 001 015	71	868,61
180 001 016	71	1.075,41
180 001 017	71	1.412,18
180 001 101	74	1.291,26
180 001 102	74	1.323,75
180 001 103	74	1.354,95
180 001 104	74	1.378,36
180 001 105	74	1.414,79
180 001 106	74	1.440,76
180 001 107	74	1.578,61
180 001 108	74	1.651,44
180 001 109	74	1.693,05
180 001 110	74	1.742,46
180 001 111	74	1.916,70
180 001 112	74	2.155,96
180 001 113	74	2.223,59
180 001 114	74	2.332,81
180 001 115	74	2.439,45
180 001 116	74	2.096,16
180 001 117	74	2.155,96
180 001 118	74	2.223,59
180 001 119	74	2.403,04
180 001 120	74	2.507,09
180 001 121	74	2.551,26
180 001 126	74	3.484,91
180 001 127	74	3.594,19
180 001 128	74	4.293,74
180 001 129	74	5.196,16
180 001 130	74	4.285,94
180 001 131	74	4.293,74
180 001 132	74	4.496,59
180 001 133	74	5.271,60
180 001 134	74	6.254,66
180 489 131	92	Auf Anfrage
180 489 133	92	Auf Anfrage
180 489 136	92	Auf Anfrage
185 489 131	92	931,94
185 489 133	92	1.248,95
185 489 136	92	1.948,96
185 489 161	92	1.097,07
185 489 163	92	1.093,56
185 489 166	92	2.129,11
192 300 301	87	114,32
192 300 351	87	151,01
192 300 401	87	185,67
192 300 451	87	245,40
192 300 501	87	307,29
192 300 551	87	340,04
192 300 601	87	532,18
192 300 651	87	765,87
192 301 401	82, 87	84,22
192 301 451	82, 87	123,05
192 301 501	82, 87	174,93
192 301 551	82, 87	202,14
192 301 651	82	503,97
192 480 001	82, 87	47,55
192 480 002	82, 87	56,86
193 480 086	31	32,19
193 480 087	31	36,52
193 480 088	31	47,57
193 480 102	31	18,48
193 480 103	31	21,30
193 480 104	31	26,02
193 480 105	31	32,19
193 480 106	31	36,52
193 480 107	31	47,57
193 480 152	31	32,19
193 480 153	31	42,87
193 480 154	31	45,94
193 480 155	31	52,06
193 480 156	31	62,65
193 480 157	31	69,95
193 480 158	31	154,52
193 480 159	31	192,94
193 480 160	31	231,77
193 480 168	32	154,52
193 480 169	32	192,94
193 480 170	32	231,77
193 480 175	29	9,29
193 480 176	29	12,38
193 480 177	29	13,90
193 480 178	29	15,44
193 480 179	29	21,30
193 480 180	29	23,90
193 480 181	29	36,52
198 000 600	53, 53	125,22
198 000 621	52, 52, 52	101,55
198 000 622	52, 52	199,83
198 000 650	81	Auf Anfrage
198 000 651	81	Auf Anfrage
198 000 652	81	Auf Anfrage
198 000 653	81	Auf Anfrage
198 000 654	81	Auf Anfrage
198 000 655	81	Auf Anfrage
198 000 732	53, 53	174,40
198 000 872	65	71,70
198 000 873	65	71,70
198 000 874	65	74,91
198 000 875	65	74,91
198 000 876	65	81,82
198 000 877	65	81,82
198 000 881	65	26,31
198 000 882	65	26,31
198 000 883	65	28,83
198 000 884	65	28,83
198 000 892	63	46,35
198 000 893	63	57,96
198 000 894	63	65,61
198 000 895	63	77,06

Index

Code	Seite	EUR
198 000 896	63	96,33
198 000 897	63	115,67
198 104 166	63	75,23
198 151 742	61	185,67
198 151 743	61	232,78
198 151 744	61	260,22
198 151 745	61	316,38
198 151 746	61	387,58
198 151 747	61	468,14
198 151 752	61	232,03
198 151 753	61	291,05
198 151 754	61	325,21
198 151 755	61	393,79
198 151 756	61	483,18
198 151 757	61	584,72
198 151 762	64	262,79
198 151 763	64	261,13
198 151 764	64	278,53
198 151 765	64	337,29
198 151 766	64	391,61
198 151 767	64	450,39
198 151 782	64	389,59
198 151 783	64	408,97
198 151 784	64	430,84
198 151 785	64	546,10
198 151 786	64	709,33
198 151 787	64	787,48
198 151 792	64	250,36
198 151 793	64	261,13
198 151 794	64	278,53
198 151 795	64	337,29
198 151 796	64	391,61
198 151 797	64	450,39
198 151 802	64	250,36
198 151 803	64	261,13
198 151 804	64	278,53
198 151 805	64	337,29
198 151 806	64	391,61
198 151 807	64	450,39
198 151 842	61	241,10
198 151 843	61	304,44
198 151 844	61	340,04
198 151 845	61	408,63
198 151 846	61	501,07
198 151 847	61	608,39
198 151 852	61	301,33
198 151 853	61	378,76
198 151 854	61	423,67
198 151 855	61	509,96
198 151 856	61	626,07
198 151 857	61	760,36
198 153 062	64	449,93
198 153 063	64	472,33
198 153 064	64	498,39
198 153 065	64	632,18
198 153 066	64	800,54
198 153 067	64	888,74
198 154 012	66	Auf Anfrage
198 154 013	66	583,13
198 154 014	66	Auf Anfrage
198 154 015	66	636,05
198 154 016	66	645,61
198 154 017	66	661,61
198 204 162	63	37,78
198 204 164	63	52,71
198 204 327	62	129,47
198 204 328	62	184,75
198 204 329	62	289,73
198 335 098	96, 96	102,86
198 335 455	95, 99	130,14
198 335 457	95, 99	146,50
198 335 458	95, 99	171,09
198 335 459	95, 99	194,68
198 335 470	95, 99	171,09
198 335 471	95, 99	181,94
198 335 472	95, 99	212,51
198 335 473	95, 99	248,18
198 335 893	95	36,11
198 335 894	95	42,04
198 335 895	97	Auf Anfrage
198 335 896	97, 97, 97	253,69
198 335 953	96	58,60
198 335 954	96	64,76
198 335 970	95, 99, 99	26,76
198 335 971	95, 99, 99	31,52
198 335 972	95, 99, 99, 99	35,22
198 335 973	99, 99	51,27
198 335 974	99	Auf Anfrage
198 335 975	99, 99, 99	Auf Anfrage
198 335 977	95, 99, 99	26,76
198 335 978	95, 99, 99	31,52
198 335 979	95, 99, 99, 99	35,22
198 335 980	99, 99	51,27
198 335 984	96, 96	149,48
198 335 990	96, 96, 96, 96, 96, 100, 100, 100, 100, 100	2,73
198 350 098	100, 100, 100, 100	102,33
198 350 980	100, 100, 100, 100	Auf Anfrage
198 350 981	100, 100, 100, 100	149,48
198 546 099	12	67,42
198 546 400	10	15,69
198 546 401	10	16,52
198 546 402	10	19,48
198 546 403	10	21,58
198 546 404	10	26,10
198 546 405	10	32,09
198 546 410	15	12,27
198 546 411	15	15,25
198 546 412	15	20,55
198 546 413	15	25,17
198 546 420	15	12,27
198 546 421	15	15,25
198 546 422	15	20,55
198 546 423	15	25,17
198 801 338	102	174,78
198 801 339	102	175,16
198 801 340	102	174,78
198 801 341	102	Auf Anfrage
198 801 342	102	Auf Anfrage
198 801 343	102	Auf Anfrage
198 801 445	102	166,80
198 801 449	102	128,03
198 801 450	102	128,03
198 801 451	102	Auf Anfrage
198 803 790	102	174,93
198 803 791	102	188,50
198 803 792	102	186,69
198 803 793	102	174,93
198 803 794	102	170,48
198 803 795	102	121,56
198 803 796	102	182,64
198 803 797	102	230,61
198 803 798	102	202,88
198 803 799	102	202,88
198 806 219	102	115,90
198 806 220	102	124,64
198 806 221	102	155,94
198 806 222	103	246,38
198 806 223	103	261,52
198 806 224	103	369,14
198 806 391	93	47,12
198 806 393	93	42,47
198 806 396	93	43,09
198 806 429	101	182,02
198 806 451	93	284,59
198 806 452	93	286,19
198 806 453	93	620,76
198 806 650	93	210,65
198 806 651	93	84,36
198 806 652	93	252,65
198 806 653	93	44,68
198 806 654	93	210,65
198 806 655	93	84,36
198 806 656	93	252,65
198 806 773	65	12,97
198 806 774	65	7,97
198 806 962	93	252,65
198 806 963	93	84,36
198 807 166	103	Auf Anfrage
198 807 182	103	17,18
198 807 187	103	21,57
198 807 188	103	19,23
198 807 221	13	11,42
198 807 222	13	13,69

Index

Code	Seite	EUR
198 807 223	13	13,69
198 807 224	13	17,11
198 807 231	13	171,67
198 807 232	13	171,67
198 807 233	13	171,67
198 807 234	13	171,67
198 807 241	13	567,73
198 807 242	13	567,73
198 807 243	13	567,73
198 807 244	13	567,73
198 808 002	75	Auf Anfrage
198 808 004	75	925,12
198 808 006	75	Auf Anfrage
198 808 012	75	87,82
198 808 013	75	Auf Anfrage
198 808 014	76	815,49
198 808 015	76	399,00
198 808 016	76	416,36
198 808 017	76	Auf Anfrage
198 808 018	76	133,36
198 808 019	76	Auf Anfrage
198 808 020	76	Auf Anfrage
198 808 021	76	Auf Anfrage
198 808 022	76	171,48
198 808 023	75	294,21
198 808 024	75	279,61
198 808 025	75	Auf Anfrage
198 808 026	75	362,43
198 808 027	75	265,24
198 808 028	75	563,12
198 808 029	77	467,14
198 808 030	77	467,14
198 808 031	77	447,00
198 808 032	77	Auf Anfrage
198 808 033	77	483,69
198 808 034	77	Auf Anfrage
198 808 035	76	237,97
198 808 036	76	294,21
198 808 037	76	822,46
198 808 038	76	303,12
198 808 039	76	339,96
198 808 040	76	867,06
198 808 049	77	Auf Anfrage
198 808 053	77	Auf Anfrage
198 808 054	77	Auf Anfrage
199 335 255	94, 97	90,07
199 335 256	94, 97	94,55
199 335 257	94, 97	108,93
199 335 258	94, 97	108,93
199 335 259	94, 97	116,73
199 335 260	94, 97	116,73
199 335 261	94, 97	116,73
199 335 262	94, 97	161,43
199 335 263	94, 97	161,43
199 335 264	94, 97	161,43
199 335 265	94, 97	327,59
199 335 266	94, 97	327,59
199 335 267	94, 97	327,59
199 335 270	94, 97	108,64
199 335 271	94, 97	108,64
199 335 272	94, 97	124,04
199 335 273	94, 97	124,04
199 335 274	94, 97	136,72
199 335 275	94, 97	136,72
199 335 276	94, 97	136,72
199 335 277	94, 97	229,00
199 335 278	94, 97	229,00
199 335 279	94, 97	229,00
199 335 280	94, 97	445,92
199 335 281	94, 97	445,92
199 335 282	94, 97	445,92
199 335 285	94, 97	140,76
199 335 286	94, 97	140,76
199 335 287	94, 97	161,63
199 335 288	94, 97	161,63
199 335 289	94, 97	177,18
199 335 290	94, 97	177,18
199 335 291	94, 97	177,18
199 335 292	94, 97	269,54
199 335 293	94, 97	269,54
199 335 294	94, 97	269,54
199 335 295	94, 97	524,09
199 335 296	94, 97	Auf Anfrage
199 335 297	94, 97	524,09
199 335 460	95, 99	275,07
199 335 474	95, 99	324,63
199 335 974	95	48,84
199 335 975	95	57,66
199 350 255	98	Auf Anfrage
199 350 256	98	102,75
199 350 257	98	118,03
199 350 258	98	118,03
199 350 259	98	128,64
199 350 260	98	128,64
199 350 261	98	128,64
199 350 262	98	174,93
199 350 263	98	174,93
199 350 264	98	174,93
199 350 265	98	355,00
199 350 266	98	355,00
199 350 267	98	355,00
199 350 270	98	Auf Anfrage
199 350 271	98	113,52
199 350 272	98	Auf Anfrage
199 350 273	98	Auf Anfrage
199 350 274	98	Auf Anfrage
199 350 275	98	139,08
199 350 276	98	Auf Anfrage
199 350 277	98	Auf Anfrage
199 350 278	98	Auf Anfrage
199 350 279	98	Auf Anfrage
199 350 280	98	Auf Anfrage
199 350 281	98	Auf Anfrage
199 350 282	98	Auf Anfrage
199 350 285	98	149,64
199 350 286	98	149,64
199 350 287	98	171,70
199 350 288	98	171,70
199 350 289	98	188,28
199 350 290	98	188,28
199 350 291	98	188,28
199 350 292	98	286,38
199 350 293	98	286,38
199 350 294	98	286,38
199 350 295	98	556,83
199 350 296	98	556,83
199 350 297	98	556,83
199 350 895	101	231,80
199 350 896	101	241,70
199 565 900	54	77,22
199 565 901	54	82,57
199 565 902	54	86,50
199 565 903	54	90,60
199 565 906	55	132,08
199 565 907	55	153,87
199 565 908	55	179,04
199 565 909	57	166,53
199 565 910	57	125,33
199 565 911	57	134,06
199 565 912	57	160,92
199 565 913	57, 59	166,53
199 565 914	56	948,49
199 565 915	56	950,71
199 565 916	56	1.117,44
199 565 917	59	146,03
199 565 918	59	154,78
199 565 919	59	96,96
199 565 920	58	119,40
199 565 921	58	159,90
199 565 922	58	159,85
199 565 923	58	118,60
199 565 924	58	111,85
199 565 925	58	124,21
199 565 926	58	153,87
199 565 927	58	153,87
199 565 928	58	153,87
199 565 929	58	146,03
199 565 930	60	104,08
199 565 931	60	113,53
199 565 932	60	116,92
199 565 933	60	133,80
199 565 934	60	157,90
199 565 935	60	170,09
199 565 936	60	160,33
199 565 937	60	256,38
199 565 938	60	328,48
199 565 940	60	188,96
199 565 941	60	240,62
199 565 942	60	280,60
199 565 943	60	332,15
199 565 944	60	411,85
199 565 945	60	527,48
199 565 946	60	530,94
199 565 947	60	975,68
199 565 948	60	1.466,99
199 565 951	60	67,04
199 565 952	60	67,04
199 565 953	60	69,95
199 565 954	60	70,49
199 565 961	60	68,92
199 565 962	60	68,78
199 565 963	60	73,73
199 565 964	60	76,51
700 245 481	63	486,45
700 245 482	63	522,84
700 245 483	63	676,67

Index

Code	Seite	EUR
700 245 484	63	1.367,31
700 245 485	63	1.563,33
700 245 486	63	2.068,55
700 246 419	69	234,72
721 500 106	68	4,41
721 500 107	68	4,61
721 500 108	68	6,18
721 500 109	68	7,83
721 500 110	68	13,00
721 500 111	68	18,60
721 500 406	67	5,83
721 500 407	67	5,42
721 500 408	67	7,48
721 500 409	67	8,76
721 500 410	67	14,74
721 500 411	67	21,20
721 601 106	68	5,16
721 601 107	68	5,37
721 601 108	68	6,82
721 601 109	68	9,20
721 601 110	68	14,56
721 601 111	68	20,54
721 602 006	68	6,06
721 602 007	68	6,82
721 602 008	68	8,95
721 602 009	68	11,05
721 602 010	68	18,50
721 602 011	68	25,34
721 605 106	68	4,41
721 605 107	68	4,61
721 605 108	68	6,18
721 605 109	68	7,83
721 605 110	68	13,00
721 605 111	68	18,60
721 890 004	101	6,18
721 890 005	101	6,55
721 890 006	101	7,36
721 890 007	101	8,12
721 890 008	101	10,22
721 890 009	101	11,95
721 890 010	101	18,15
721 890 011	101	23,39
721 890 012	101	63,73
721 890 013	101	76,09
721 890 014	101	88,81
721 890 023	101	76,09
723 602 006	68	7,00
723 602 007	68	7,80
723 602 008	68	11,49
723 602 009	68	12,10
723 602 010	68	22,73
723 602 011	68	26,09
723 800 106	68	6,26
723 800 107	68	7,78
723 800 108	68	10,36
723 800 109	68	12,16
723 800 110	68	18,87
723 800 111	68	26,09
727 500 106	68	5,33
727 500 107	68	6,30
727 500 108	68	6,69
727 500 109	68	7,97
727 500 110	68	10,23
727 500 111	68	10,48
727 508 506	67	12,82
727 508 507	67	14,82
727 508 508	67	16,11
727 508 509	67	24,40
727 508 510	67	27,10
727 508 511	67	34,14
729 601 106	68	5,50
729 601 107	68	6,51
729 601 108	68	7,31
729 601 109	68	10,39
729 601 110	68	18,95
729 601 111	68	27,36
729 800 106	68	4,80
729 800 107	68	5,02
729 800 108	68	6,30
729 800 109	68	8,31
729 800 110	68	13,79
729 800 111	68	19,39
734 600 106	69	6,83
734 600 107	69	8,00
734 600 108	69	8,70
734 600 109	69	9,10
734 600 110	69	11,43
734 600 111	69	12,14
735 600 106	68	24,46
735 600 107	68	28,66
735 600 108	68	34,09
735 600 109	68	44,89
735 600 110	68	52,68
735 600 111	68	67,35
735 608 606	67	21,92
735 608 607	67	25,97
735 608 608	67	31,44
735 608 609	67	40,19
735 608 610	67	47,25
735 608 611	67	62,91
745 410 107	81, 81	5,66
745 500 012	62	53,90
745 500 013	62	64,16
745 500 014	62	82,68
745 500 015	62	105,86
745 500 016	62	146,24
745 500 017	62	205,27
747 502 012	62	261,87
747 502 013	62	281,74
747 502 014	62	368,01
747 502 015	62	437,07
747 502 016	62	468,59
747 502 017	62	666,68
747 502 032	62	322,10
747 502 033	62	342,22
747 502 034	62	402,41
747 502 035	62	488,46
747 502 036	62	534,79
747 502 037	62	764,46
747 503 012	62	265,01
747 503 013	62	338,13
747 503 014	62	441,59
747 503 015	62	524,54
747 503 016	62	562,24
747 503 017	62	800,27
748 400 006	72	3,77
748 400 007	72	3,77
748 400 008	72	3,77
748 400 009	72	3,77
748 400 010	72	3,77
748 400 011	72	4,06
748 410 001	83, 90	5,52
748 410 002	83, 90	7,00
748 410 003	9, 18, 21, 39, 90	7,10
748 410 006	66, 78, 90	5,22
748 410 007	66, 78, 83, 90	5,22
748 410 008	66, 78, 96, 100	7,83
748 410 009	66, 78, 96, 100	8,30
748 410 010	66, 78, 96, 100	7,83
748 410 011	66, 78, 96, 100	8,83
748 410 012	90	7,56
748 410 013	90	9,48
748 410 014	83, 90, 96, 100	10,88
748 410 023	9, 21, 39	19,97
748 410 038	78	6,45
748 410 044	78	10,81
748 410 052	78	12,18
748 410 059	9, 9, 18, 18, 21, 21, 39, 39, 83	4,88
748 410 062	9, 18, 21, 39	12,68
748 410 101	83	17,25
748 410 102	83	16,27
748 410 106	9, 18, 21, 39, 83	5,56
748 410 119	9, 21, 39, 83	16,27
748 410 121	81	8,22
748 410 134	78	14,40
748 410 135	78	16,31
748 410 151	9, 18, 21, 39	7,90
748 410 195	78	14,20
748 410 231	9, 18, 21, 39	13,45
748 410 254	9, 21, 39	24,06
748 410 318	52	Auf Anfrage
748 410 319	52	Auf Anfrage
748 410 320	52	Auf Anfrage
748 410 321	52	Auf Anfrage
748 410 322	52	Auf Anfrage
748 436 001	39, 39	9,46
748 436 002	39	11,60
748 436 003	39	10,53

Index

Code	Seite	EUR
748 436 004	39	22,90
748 436 005	39	25,04
748 436 006	40	32,45
748 436 007	40	49,21
748 436 008	40	68,79
748 436 009	40	91,10
748 440 018	52	390,02
748 440 019	52	Auf Anfrage
748 440 020	52	Auf Anfrage
748 440 021	52	Auf Anfrage
748 440 022	52	Auf Anfrage
748 500 012	62	43,13
748 500 013	62	51,62
748 500 014	62	66,22
748 500 015	62	84,96
748 500 016	62	116,96
748 500 017	62	164,67
748 501 012	62	30,75
749 400 006	72	10,05
749 400 007	72	13,08
749 400 008	72	17,12
749 400 009	72	23,30
749 400 010	72	29,49
749 400 011	72	39,99
749 410 001	83, 90	11,89
749 410 002	83, 90	15,74
749 410 003	9, 18, 21, 39, 90	24,13
749 410 005	67	8,30
749 410 006	66, 67, 78, 90	10,42
749 410 007	66, 78, 83, 90	13,17
749 410 008	66, 78, 96, 100	14,74
749 410 009	66, 78, 96, 100	24,76
749 410 010	66, 78, 96, 100	27,09
749 410 011	66, 78, 96, 100	30,58
749 410 012	90	29,96
749 410 013	90	40,68
749 410 014	83, 90, 96, 100	48,45
749 410 023	9, 21, 39	81,95
749 410 038	78	19,58
749 410 044	78	20,64
749 410 052	78	30,44
749 410 054	67	44,84
749 410 059	9, 9, 18, 18, 21, 21, 39, 39, 83	12,09
749 410 062	9, 18, 21, 39, 67	31,37
749 410 101	83	69,51
749 410 102	83	65,70
749 410 106	9, 18, 21, 39, 83	12,09
749 410 119	9, 21, 39, 83	65,70
749 410 120	67	14,74
749 410 134	78	44,51
749 410 135	78	56,12
749 410 151	9, 18, 21, 39	23,48
749 410 172	67	17,25
749 410 195	78	19,11
749 410 231	9, 18, 21, 39	41,03
749 410 254	9, 21, 39	140,50
749 410 318	52	2.029,07
749 410 319	52	Auf Anfrage
749 410 320	52	Auf Anfrage
749 410 321	52	5.123,49
749 410 322	52	Auf Anfrage
749 411 005	67	16,93
749 411 006	67	25,82
749 411 054	67	43,31
749 411 062	67	33,48
749 411 120	67	30,88
749 411 172	67	41,05
749 436 001	39, 39	28,16
749 436 002	39	29,55
749 436 003	39	32,24
749 436 004	39	61,70
749 436 005	39	94,19
749 436 006	40	150,26
749 436 007	40	246,70
749 436 008	40	293,69
749 436 009	40	357,20
749 440 028	52	904,11
749 440 029	52	Auf Anfrage
749 440 030	52	Auf Anfrage
749 440 031	52	1.814,98
749 440 032	52	Auf Anfrage
749 500 012	62	218,87
749 500 013	62	230,81
749 500 014	62	301,78
749 500 015	62	350,80
749 500 016	62	353,65
749 500 017	62	503,02
749 501 012	62	204,64
753 508 606	67	13,97
753 508 607	67	16,15
753 508 608	67	17,59
753 508 609	67	26,59
753 508 610	67	29,60
753 508 611	67	37,33
753 508 616	67	28,04
753 508 617	67	37,52
753 508 618	67	40,06
753 508 619	67	45,26
753 508 620	67	54,73
753 508 621	67	61,09

Allgemeine Verkaufsbedingungen Georg Fischer

FEB 2022

1 Geltung

1.1 Diese Allgemeinen Verkaufsbedingungen gelten ausschließlich für alle Lieferungen von Georg Fischer an den Besteller. Sie gelten auch für alle zukünftigen Geschäfte, selbst wenn nicht ausdrücklich auf diese Allgemeinen Verkaufsbedingungen Bezug genommen wird.

1.2 Davon abweichende oder ergänzende Bestimmungen, insbesondere allgemeine Einkaufsbedingungen des Bestellers sowie mündliche Vereinbarungen erkennt Georg Fischer nicht an, es sei denn sie sind von Georg Fischer schriftlich bestätigt worden. Diese Allgemeinen Verkaufsbedingungenen gelten auch dann, wenn Georg Fischer in Kenntnis entgegenstehender oder von diesen Allgemeinen Verkaufsbedingungen abweichender Bedingungen des Bestellers die Lieferung an den Besteller vorbehaltlos ausführt.

1.3 Der Schriftform gleichgestellt sind alle Formen der Übermittlung, die den Nachweis durch Text ermöglichen wie z. B. Telefax, E-Mail.

1.4 Wir nutzen Ihre E-Mail-Adresse neben der Vertragsabwicklung, um Sie per E-Mail über ähnliche Produkte/Dienstleistungen oder damit zusammenhängende Informationsveranstaltungen zu informieren. Ihre Einwilligung in den Versand ist jederzeit widerruflich durch E-Mail an info.de.ps@georgfischer.com, ohne dass Ihnen dabei andere als die Übermittlungskosten nach den Basistarifen entstehen.

2 Angebote

Angebote von Georg Fischer sind unverbindlich, soweit sich nicht schriftlich etwas anderes ergibt. Eine Bestellung gilt erst dann als von Georg Fischer angenommen, wenn sie schriftlich bestätigt wurde und dem Besteller die Auftragsbestätigung zugegangen ist.

3 Umfang der Lieferung

3.1 Georg Fischer behält sich Änderungen des Produktesortiments vor.

3.2 Für Umfang und Ausführung der Lieferung ist die Auftragsbestätigung maßgebend.

4 Daten und Unterlagen

4.1 Technische Unterlagen wie Zeichnungen, Beschreibungen, Abbildungen, etwaige Maß-, Eigenschafts- oder Gewichtsangaben sowie die Bezugnahme auf Normen dienen Informationszwecken und beinhalten keine Garantiezusagen. Wo es im Sinne des technischen Fortschrittes angezeigt erscheint, behält sich Georg Fischer entsprechende Änderungen vor.

4.2 Sämtliche technischen Unterlagen bleiben geistiges Eigentum von Georg Fischer und dürfen nur für die vereinbarten bzw. von Georg Fischer angegebenen Zwecke benutzt werden.

5 Vertraulichkeit

Jeder Vertragspartner wird alle Unterlagen (einschließlich Muster und Modelle, etc.) und Kenntnisse, die er aus der Geschäftsverbindung erhält, nur für die gemeinsam verfolgten Zwecke verwenden und mit der gleichen Sorgfalt wie entsprechende eigene Unterlagen und Kenntnisse gegenüber Dritten geheim halten, wenn der andere Vertragspartner sie als vertraulich bezeichnet oder an ihrer Geheimhaltung ein offenkundiges Interesse hat.

6 Vorschriften am Bestimmungsort

Der Besteller hat Georg Fischer auf örtliche gesetzliche oder andere Vorschriften aufmerksam zu machen, die sich auf die Ausführung der Lieferung sowie auf die Einhaltung von Sicherheits- und Zulassungsvorschriften beziehen.

7 Preis

7.1 Die Preise verstehen sich, soweit nicht etwas anderes vereinbart ist, ab Werk gemäß Incoterms der ICC (aktuelle Ausgabe). Sämtliche Nebenkosten wie z.B. die Kosten für Fracht, Verpackung Versicherung, Ausfuhr-, Durchfuhr-, Einfuhr- oder andere Bewilligungen sowie Beurkundungen („Nebenkosten") gehen zu Lasten des Bestellers. Nebenkosten einsehbar unter www.gfps.com/de › über GF Piping Systems › Rechtshinweise.

7.2 Die für die jeweiligen Produkte anfallenden Nebenkosten werden dem Besteller auf Anfrage, spätestens mit der Auftragsbestätigung, zur Verfügung gestellt.

7.3 Bitte beachten Sie bei PVDF Materialbestellungen/Lieferungen: Die aufgeführten Preise beruhen auf den jetzigen Kostenfaktoren, insbesondere den aktuellen Materialpreisen. Die Parteien sind sich darüber einig, dass Änderungen der Kostenfaktoren auch Änderungen der Preise nach sich ziehen können. Erhöhen oder vermindern sich nach Vertragsschluss die Einkaufspreise des zur Herstellung der Produkte benötigten Materials, so werden die Preise der betroffenen Produkte entsprechend angepasst, soweit eine der Parteien dies verlangt.

8 Zahlungsbedingungen

8.1 Die Zahlungen sind vom Besteller am Ort des rechnungsstellenden Georg Fischer Betriebes ohne irgendwelche Abzüge wie Skonto, Spesen, Steuern und Gebühren, entsprechend den vereinbarten Zahlungsbedingungen, zu leisten.

8.2 Ein Aufrechnungsrecht steht dem Besteller nur für Forderungen zu, die entweder unbestritten oder rechtskräftig festgestellt sind. Insbesondere sind die Zahlungen auch zu leisten, wenn unwesentliche Teile der Lieferung fehlen, der Gebrauch der Lieferung dadurch aber nicht verunmöglicht wird.

9 Eigentumsvorbehalt

9.1 Die gelieferte Ware bleibt Eigentum von Georg Fischer bis zur Erfüllung sämtlicher Forderungen, die Georg Fischer im Zeitpunkt der Lieferung gegen den Besteller zustehen.

9. 2 Der Besteller ist berechtigt, die gelieferte Ware im ordentlichen Geschäftsgang weiter zu verkaufen; er tritt Georg Fischer jedoch bereits jetzt alle Forderungen in Höhe des Faktura-Endbetrages (einschließlich MwSt) der Forderung von Georg Fischer ab, die ihm aus der Weiterveräußerung gegen seine Abnehmer oder Dritte erwachsen, und zwar unabhängig davon, ob die gelieferte Ware ohne oder nach Verarbeitung weiter verkauft worden ist. Zur Einziehung dieser Forderung bleibt der Besteller auch nach der Abtretung ermächtigt. Die Befugnis von Georg Fischer, die Forderung selbst einzuziehen, bleibt hiervon unberührt. Georg Fischer verpflichtet sich jedoch, die Forderung nicht einzuziehen, solange der Besteller seinen Zahlungsverpflichtungen nachkommt, nicht in Zahlungsverzug gerät und insbesondere kein Antrag auf Eröffnung eines Vergleichs- oder Insolvenzverfahrens gestellt ist oder Zahlungseinstellung vorliegt. Ist dies jedoch der Fall, so kann Georg Fischer verlangen, dass der Besteller die abgetretenen Forderungen und deren Schuldner bekannt gibt, alle zum Einzug erforderlichen Angaben macht, die dazugehörigen Unterlagen aushändigt und den Schuldnern (Dritten) die Abtretung mitteilt.

9.3 Die Verarbeitung oder Umbildung der gelieferten Ware durch den Besteller wird stets für Georg Fischer vorgenommen. Wird die gelieferte Ware mit anderen, nicht Georg Fischer gehörenden Gegenständen verarbeitet, so erwirbt Georg Fischer das Miteigentum an der neuen Sache im Verhältnis des Wertes der gelieferten Ware (Fakturaendbetrag, einschließlich MwSt) zu den anderen verarbeiteten Gegenständen zur Zeit der Verarbeitung. Für die durch Verarbeitung entstehende Sache gilt im Übrigen das Gleiche, wie für die unter Vorbehalt gelieferte Kaufsache.

9.4 Wird die gelieferte Ware mit anderen, nicht Georg Fischer gehörenden Gegenständen untrennbar vermischt, so erwirbt Georg Fischer das Miteigentum an der neuen Sache im Verhältnis des Wertes der gelieferten Ware (Fakturaendbetrag, einschließlich MWSt) zu den anderen vermischten Gegenständen zum Zeitpunkt der Vermischung. Erfolgt die Vermischung in der Weise, dass die Sache des Bestellers als Hauptsache anzusehen ist, so gilt als vereinbart, dass der Besteller Georg Fischer anteilmäßig Miteigentum überträgt. Der Besteller verwahrt das so entstandene Alleineigentum oder Miteigentum für Georg Fischer.

9.5 Der Besteller tritt Georg Fischer auch die Forderungen zur Sicherung der Forderungen Georg Fischers gegen ihn ab, die durch die Verbindung der gelieferten Ware mit einem Grundstück gegen einen Dritten erwachsen.

9.6 Georg Fischer verpflichtet sich, die Georg Fischer zustehenden Sicherheiten auf Verlangen des Bestellers insoweit freizugeben, als der realisierbare Wert der Sicherheiten die zu sichernden Forderungen um mehr als 10% übersteigt; die Auswahl der freizugebenden Sicherheiten obliegt Georg Fischer.

10 Lieferung

10.1 Angegebene Lieferfristen sind unverbindlich, es sei denn, die Verbindlichkeit wurde in der Auftragsbestätigung ausdrücklich zugesagt. Die in der Auftragsbestätigung genannten Fristen beginnen erst dann zu laufen, wenn sämtliche behördlichen Formalitäten, wie Einfuhr- und Zahlungsbewilligungen eingeholt, sowie über die wesentlichen technischen Punkte Einigkeit erzielt worden ist. Die Lieferfrist bzw. gegebenenfalls der Liefertermin gilt, soweit nichts Abweichendes vereinbart worden ist, als eingehalten, wenn die Lieferung zum Versand bereitgestellt worden ist.

10.2 Die Lieferpflicht steht unter den nachstehenden Vorbehalten, d.h., die Lieferfrist wird angemessen verlängert bzw. der Liefertermin aufgeschoben:

a) wenn Georg Fischer Angaben, die für die Ausführung der Bestellung benötigt werden, nicht rechtzeitig zugehen oder wenn sie der Besteller nachträglich abändert und damit eine Verzögerung der Lieferung verursacht;

b) wenn Georg Fischer durch höhere Gewalt an der Lieferung gehindert wird. Der höheren Gewalt stehen unvorhersehbare und von Georg Fischer nicht zu vertretende Umstände gleich, welche Georg Fischer die Lieferung unzumutbar erschweren oder unmöglich machen, wie Lieferverzögerungen oder fehlerhafte Zulieferungen der vorgesehenen Vorlieferanten, Arbeitskampf, behördliche Maßnahmen, Rohmaterial- oder Energiemangel, wesentliche Betriebsstörungen, etwa durch Zerstörung des Betriebes im Ganzen oder wichtiger Abteilungen oder durch den Ausfall unentbehrlicher Fertigungsanlagen, gravierende Transportstörungen, z.B. durch Straßenblockaden. Dauern diese Umstände mehr als sechs Monate an, haben beide Parteien das Recht, vom Vertrag zurückzutreten. Schadensersatzansprüche des Bestellers sind ausgeschlossen;

c) wenn der Besteller mit der Erfüllung seiner vertraglichen Verpflichtungen im Rückstand ist, insbesondere, wenn er die Zahlungsbedingungen nicht einhält oder vereinbarte Sicherheiten nicht rechtzeitig leistet.

10.3 Ist die Überschreitung der vereinbarten bzw. angemessen verlängerten Lieferfrist von Georg Fischer zu vertreten, kommt Georg Fischer erst in Verzug, wenn der Besteller Georg Fischer schriftlich eine angemessene Nachfrist, die wenigstens einen Monat betragen muss, gesetzt hat und auch diese ungenutzt abgelaufen ist. Anschließend stehen dem Besteller die vom Gesetz vorgesehenen Rechte vorbehaltlich der Ziffer 16 zu.

10.4 Teillieferungen sind zulässig. Für Teillieferungen kann Georg Fischer Teilrechnungen ausstellen.

10.5 Nimmt der Besteller versandfertig gemeldete Ware nicht rechtzeitig ab, ist Georg Fischer berechtigt, die Ware auf Kosten und Gefahr des Bestellers zu lagern und als geliefert zu berechnen. Bezahlt der Besteller die Ware nicht, ist Georg Fischer insbesondere berechtigt, anderweitig darüber zu verfügen.

10.6 Im Fall, dass der Besteller einen Auftrag annulliert und Georg Fischer nicht auf der Erfüllung des Vertrages beharrt, hat Georg Fischer Anspruch auf Schadensersatz in der Höhe von 10% des Vertragspreises und auf den diesen Betrag übersteigenden, nachgewiesenen Schaden. Dem Besteller ist der Nachweis gestattet, dass Georg Fischer kein oder nur ein wesentlich niedrigerer Schaden als der Betrag des pauschalierten Schadensersatzanspruches entstanden ist.

11 Rücknahme von Verpackung

Soweit der Besteller die für den Transport der gelieferten Ware verwendete Verpackung nach der Verpackungs- verordnung an Georg Fischer zurückgibt, trägt er die Kosten der Verwertung und des Transports zum von Georg Fischer benannten Verwertungsort.

12 Gefahrenübergang

12.1 Die Gefahr geht ab Werk gemäß Incoterms der ICC (aktuelle Ausgabe) auf den Besteller über und zwar auch dann, wenn die Lieferung frei-Haus, unter ähnlichen Bedingungen oder einschließlich Montage erfolgt oder wenn der Transport durch Georg Fischer organisiert und geleitet wird.

12.2 Verzögert sich der Versand aus nicht von Georg Fischer zu vertretenden Gründen, so geht die Gefahr mit der Mitteilung über die Versandbereitschaft an den Besteller auf diesen über.

13 Versand und Versicherung

13.1 Die Versicherung gegen Schäden irgendwelcher Art obliegt dem Besteller. Auch wenn sie durch Georg Fischer zu besorgen ist, gilt sie als im Auftrag und für Rechnung des Bestellers abgeschlossen.

13.2 Besondere Wünsche betreffend Versand und Versicherung sind Georg Fischer rechtzeitig bekanntzugeben. Andernfalls erfolgt der Versand nach Ermessen – jedoch ohne Verantwortung – von Georg Fischer so schnell und kostengünstig wie möglich. Bei "Frei-Haus" Lieferungen bleibt die Versandabwicklung Georg Fischer überlassen. Werden dabei vom Besteller besondere Vorschriften erteilt, gehen eventuelle Mehrkosten zu seinen Lasten.

13.3 Bei Beschädigung oder Verlust der Ware auf dem Transport hat der Besteller auf den Empfangsdokumenten einen entsprechenden Vorbehalt anzubringen und beim Beförderer unverzüglich eine Tatbestandsaufnahme zu veranlassen. Die Meldung nicht ohne weiteres feststellbarer Transportschäden hat spätestens innerhalb sechs Tagen nach Empfang der Ware an den Beförderer zu erfolgen.

14 Prüfung und Abnahme der Lieferung

14.1 Die Ware wird von Georg Fischer während der Fabrikation im üblichen Rahmen geprüft. Verlangt der Besteller weitergehende Prüfungen, sind diese schriftlich zu vereinbaren und vom Besteller zu bezahlen.

14.2 Der Besteller ist verpflichtet, seinen gesetzlich geschuldeten Untersuchungs- und Rügeobliegenheiten nachzukommen. Mängelrügen müssen unverzüglich, spätestens jedoch 5 Arbeitstage nach Lieferung bzw. bei verdeckten Mängeln 5 Arbeitstage nach ihrer Feststellung schriftlich erfolgen.

14.3 Mangelhaft gelieferte Ware ist in jedem Fall bis zur endgültigen Klärung der Gewährleistungs- bzw. Schadenersatzansprüche aufzubewahren und Georg Fischer auf Aufforderung zur Verfügung zu stellen. Zum Schutz der Mitarbeiter vor toxischen oder radioaktiven Substanzen, die möglicherweise in den betreffenden Produkten transportiert wurden, ist mangelhafte Ware, die an Georg Fischer oder ihre Vertriebsorganisation zurückgeschickt wird, Unbedenklichkeitsbescheinigungen beizulegen. Das entsprechende Formular kann bei der lokalen Verkaufsorganisation oder über www.gfps.com/de angefordert werden.

15 Haftung für Sachmängel

Für Sachmängel haftet Georg Fischer wie folgt:

15.1 Mängel an der gelieferten Ware sind nach Wahl von Georg Fischer unentgeltlich nachzubessern, neu zu liefern oder neu zu erbringen („Nacherfüllung"), sofern der Sachmangel bereits im Zeitpunkt des Gefahrenübergangs vorlag. Georg Fischer ist verpflichtet, die zum Zweck der Nacherfüllung erforderlichen und verhältnismäßigen Aufwendungen, insbesondere Transport-, Wege-, Arbeits- und Materialkosten zu tragen, soweit sich diese nicht dadurch erhöhen, dass die gelieferte Ware nach einem anderen Ort als dem Erfüllungsort verbracht wurde. Ersetzte gelieferte Ware wird Eigentum von Georg Fischer.

15.2 Schlägt die Nacherfüllung auch beim zweiten Versuch fehl, kann der Besteller – unbeschadet etwaiger Schadensersatzansprüche nach diesen Bedingungen – vom Vertrag zurücktreten oder den Preis mindern.

15.3 Für Ware, die nach Angaben, Zeichnungen oder Modellen des Bestellers hergestellt wird, beschränkt sich die Haftung von Georg Fischer auf die Materialbeschaffenheit und die Verarbeitung.

15.4 Sachmängelansprüche bestehen nicht bei nur unerheblicher Abweichung von der vereinbarten Beschaffenheit, bei nur unerheblicher Beeinträchtigung der Brauchbarkeit, bei natürlicher Abnutzung oder Schäden, die nach dem Gefahrenübergang infolge fehlerhafter oder nachlässiger Behandlung, übermäßiger Beanspruchung, ungeeigneter Betriebsmittel, mangelhafter Bauarbeiten, ungeeigneten Baugrundes oder die auf Grund besonderer äußerer Einflüsse entstehen, die nach dem Vertrag nicht vorausgesetzt sind sowie bei nichtreproduzierbaren Softwarefehlern. Werden vom Besteller oder Dritten unsachgemäß Änderungen oder Instandsetzungsarbeiten vorgenommen, so bestehen für diese und die daraus entstehenden Folgen ebenfalls keine Mängelansprüche.

15.5 Für gelieferte Ware, die entsprechend ihrer üblichen Verwendungsweise für ein Bauwerk verwendet wird und dessen Mangelhaftigkeit verursacht hat oder für gelieferte Ware, die im erdverlegten Rohrleitungsbau Anwendung findet,

a) übernimmt Georg Fischer im Rahmen der Ziffer 16 die verhältnismäßigen Aus- und Einbaukosten für die Wiederherstellung des ursprünglichen Zustandes des betreffenden Objektes sowie die sonstigen unmittelbaren Folgeschäden (Sach- und Personenschäden) und

b) verjähren die Gewährleistungs- und Haftungsansprüche, abweichend von Ziff. 17, 5 Jahre nach Einbaudatum, spätestens jedoch 7 Jahre nach dem Herstelldatum.

15.6 Gesetzliche Rückgriffansprüche des Bestellers gegen Georg Fischer bestehen nur insoweit, als der Besteller mit seinem Abnehmer keine über die gesetzlichen Mängelansprüche hinausgehenden Vereinbarungen getroffen hat.

16 Allgemeine Haftungsbegrenzung

16.1 Georg Fischer haftet nach den gesetzlichen Bestimmungen, sofern der Besteller Schadensersatzansprüche geltend macht, die auf Vorsatz oder grober Fahrlässigkeit, einschließlich von Vorsatz oder grober Fahrlässigkeit der Vertreter oder Erfüllungsgehilfen von Georg Fischer beruhen. Soweit Georg Fischer keine vorsätzliche Vertragsverletzung angelastet wird, ist die Schadensersatzhaftung auf den vorhersehbaren, typischerweise eintretenden Schaden begrenzt.

16.2 Georg Fischer haftet nach den gesetzlichen Bestimmungen, sofern Georg Fischer schuldhaft eine wesentliche Vertragspflicht verletzt; auch in diesem Fall ist aber die Schadensersatzhaftung auf den vorhersehbaren, typischerweise eintretenden Schaden begrenzt.

16.3 Die Haftung wegen schuldhafter Verletzung des Lebens, des Körpers oder der Gesundheit bleibt unberührt; dies gilt auch für die zwingende Haftung nach dem Produkthaftungsgesetz oder bei Übernahme einer Garantie, falls ein davon umfasster Mangel die Haftung Georg Fischers auslöst.

16.4 Weitergehende Ansprüche des Bestellers gleich aus welchem Rechtsgrund, insbesondere Ansprüche aus Verletzung vertraglicher Haupt- und Nebenpflichten, Aufwendungsersatz mit Ausnahme desjenigen aus § 439 II BGB, unerlaubter Handlung sowie sonstiger deliktischer Haftung sind ausgeschlossen. Dies umfasst insbesondere Ansprüche wegen Schäden außerhalb der gelieferten Ware, den Anspruch auf Ersatz entgangenen Gewinns, sowie Ansprüche, die nicht aus der Mangelhaftigkeit der gelieferten Ware resultieren.

16.5 Soweit die Haftung von Georg Fischer ausgeschlossen oder beschränkt ist, gilt dies auch für mit ihr verbundene Gesellschaften sowie für die persönliche Haftung der Angestellten, Arbeitnehmer, Mitarbeiter, gesetzlichen Vertreter und Erfüllungsgehilfen von Georg Fischer und mit ihr verbundener Gesellschaften.

17 Verjährung von Schadensersatz- und Sachmängelansprüchen

Die Verjährungsfrist für Mängelansprüche beträgt 12 Monate, gerechnet ab Gefahrenübergang. Anderweitige Schadensersatzansprüche verjähren in 12 Monaten ab Gefahrübergang. Die Ziffern 16.1, 16.2 und 16.3 gelten jedoch entsprechend.

18 Erfüllungsort und Gerichtsstand

18.1 Als Erfüllungsort für die Ware gilt der versendende Georg Fischer Betrieb.

18.2 Bei Streitigkeiten aus dem Vertragsverhältnis ist die Klage ausschließlich beim am Sitz des rechnungsstellenden Georg Fischer Betriebs zuständigen Gericht zu erheben. Georg Fischer ist jedoch auch berechtigt, jedes andere zuständige Gericht anzurufen.

18.3 Das Vertragsverhältnis untersteht dem am Sitz des rechnungsstellenden Georg Fischer Betriebes geltenden Recht.

GF Piping Systems

Ihr Kontakt

Unsere Verkaufsgesellschaften und Vertriebspartner vor Ort bieten Ihnen Beratung in über 100 Ländern.

Verkaufsgesellschaft Deutschland
Georg Fischer GmbH
Daimlerstraße 6
73095 Albershausen
Telefon +49 7161 302-0
Fax +49 7161 302-259
info.de.ps@georgfischer.com
www.gfps.com/de

Verkaufsbüro Hannover
Georg Fischer GmbH
Heidering 37-39
30625 Hannover
Telefon +49 511 957 88-0
Fax +49 511 957 88-44

Verkaufsbüro Leipzig
Georg Fischer GmbH
Georg-Fischer-Straße 2
04249 Leipzig
Telefon +49 341 484 70-0
Fax +49 341 484 70-21

Verkaufsbüro Neuburg
Georg Fischer GmbH
Nördliche Grünauer Straße 65
86633 Neuburg
Telefon +49 8431 58 17-0
Fax +49 8431 58 17-20

Die technischen Daten sind unverbindlich. Sie beinhalten keine Zusicherung von Eigenschaften. Änderungen vorbehalten. Es gelten unsere Allgemeinen Verkaufsbedingungen.

Lay_PL23 (11/22), © Georg Fischer GmbH, D-73095 Albershausen, Gedruckt in Deutschland

+GF+